ST2FABBL

Familia	Lavavajillas
Ancho comercial	60 cm
Altura comercial	82 cm
Instalación	Integrable bajo encimera
Nº Cestos	2
Código EAN	8017709232382

Programas

Número de programas	5+4 programa rápido	**ECO rápido**	Sí
Temperaturas de lavado	38, 45, 50, 55, 65, 70 °C	**Normal rápido**	Sí
		Auto 60-70	Sí
Remojo	Sí	**Fuerte y rápido**	Sí
Rápido 27'	Sí	**Super**	Sí
Cristal	Sí		
Eco	Sí		

Opciones

Opción de ahorro energético EnerSave	Sí	**Opción pastillas FlexiTabs**	Sí
Opción de inicio retardado	Hasta 9 horas, con remojo automático	**Opción Tiempo Rápido**	Sí
Opción 1/2 carga distribuida FlexiZone	Sí		

Cestos

Color cestos	Acero inoxidable	**Dimensiones máximas plato cargable en cesto superior**	23,5 cm
Color componentes cestos	Gris		
		Cesto inferior	Con 4 rejillas plegables

Tirador	En plástico con insertos de acero inoxidable en cesto superior e inferior
Cesto superior	con inserciones fijas
Regulación en altura del cesto superior	En tres niveles
Cesta superior con sistema Easy Glide	Sí
Cesto inferior con insertos rompegotas	Sí
Dimensiones máximas plato cargable en cesto inferior	30,0 cm
Color componentes internos	Insertos anti-goteo gris, Tirador en gris, Pieza gris para regular en 3 niveles el cesto superior, Planetarium gris
Cesto portacubiertos	13 cubiertas sistema traslante

Características técnicas

Ancho del producto (mm)	598 mm
Profundidad del producto (mm)	545 mm
Tipo de pantalla	Display LED (1 dígito)
Altura del producto (mm)	818 mm
Mandos	Electrónicos
Pantalla	programación de inicio retardado
Gráficos programas	Símbolos
Indicador on/off	Sí
Indicador sal	Testigo
Indicador abrillantador	Testigo
Indicador de fin de ciclo	Señal sonoro
Sistema de lavado	Sistema planetario
Tercer aspersor superior	Individual
Descalcificador	Con ajuste electrónico
Sensor de turbidez Aquatest	Sí
Sistema de protección anti-fugas de agua	Acquastop total
Alimentación agua	Singular; agua fría/caliente hasta a 60°C - ahorro energético con agua caliente hasta el 35%
Máxima dureza del agua	100°fH;58°dH
Sistema de secado	Secado por condensación natural, con sistema EnergySave de apertura automática de la puerta al final del ciclo.
Protección vapor	De chapa metálica
Material de la cuba	Acero inoxidable
Filtro	Acero inoxidable
Resistencia oculta	Sí
Bisagras	Bisagra fija
Pies regulables	7 cm, de 820 a 890 mm
Additional gaskets	Yes, with stainless steel plate
Cubierta posterior	Sí
Profundidad lavavajillas con puerta abierta (mm)	1146 mm
Pie posterior regulable frontalmente	Sí
Cubierta superior	De plástico

Conexión eléctrica

Potencia instalada	1800 W
Corriente	10 A
Tensión	220-240 V
Frecuencia (Hz)	50 Hz
Tipo de conexión	Monofásico
Longitud del cable de alimentación	140 cm
Enchufe	Schuko (F;E)

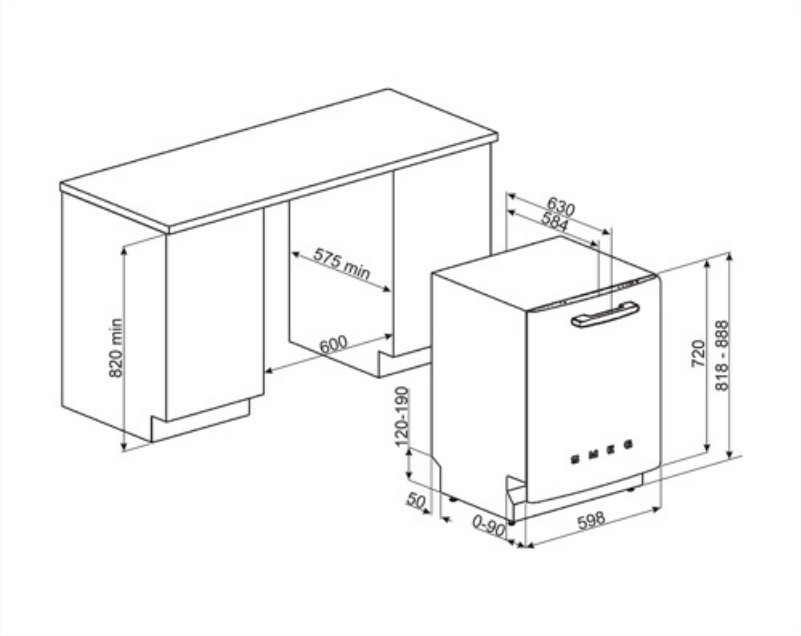
630
584
575 min
820 min
600
720
818 - 888
120-190
50
0-90
598

Accesorios Compatible

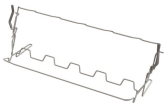

KITGH

Kit portavasos. Debe instalarse en la primera cesta, pero sólo si hay rejillas plegables

KITPL60FABN

Kit Toekick en color Negro con altura ajustable. Puede instalarse sobre todos los modelos totalmente integrados y bajo banco con fulcro fijo. Puede instalarse también en los modelos con fulcro variable o bisagras flexifit.

KITPLV2

Kit de extensión para lavavajillas y lavadoras: longitud 2 m.

KITPL60FABB

Kit Toekick en color Blanco con altura ajustable. Puede instalarse sobre todos los modelos totalmente integrados y bajo banco con fulcro fijo. Puede instalarse también en los modelos con fulcro variable o bisagras flexifit.

KITPL60FABX

Kit Toekick en acero inoxidable con altura ajustable. Puede instalarse sobre todos los modelos totalmente integrados y bajo banco con fulcro fijo. Puede instalarse también en los modelos con fulcro variable o bisagras flexifit.

Symbols glossary

Aquatest: el sensor Aquatest, presente en la mayoría de los lavavajillas Smeg, es un sensor electrónico que mide el grado de transparencia del agua al final de la fase de remojo inicial. En función de los valores medidos, el sensor establece el programa más adecuado, obteniendo así mejores resultados de lavado con el uso de la cantidad mínima de agua.

A +++: los dispositivos Smeg permiten un considerable ahorro de energía en Clase A, A +, A ++ y A +++, para reducir el consumo mientras se mantiene la máxima eficiencia y garantizar el respeto por el medio ambiente.

Delay Timer: con la opción Delay Timer, es posible posponer el inicio del programa deseado hasta 24 h para programar el funcionamiento del lavavajillas en el intervalo de tiempo deseado (por ejemplo, la noche). Cuando la puerta está cerrada, el lavavajillas realizará un prelavado, después de lo cual el conjunto de "programación realizada" comenzará a funcionar.

Flexi Tabs: ideal para detergentes multifunción, la opción Flexi Tabs le permite optimizar el lavado del lavavajillas aprovechando al máximo las propiedades de las tabletas combinadas.

El nivel de rumirosidad se obtiene gracias a un excelente aislamiento y dispositivos especiales, diseñados específicamente para amortiguar el sonido generado durante el funcionamiento del lavavajillas. En la gama hay modelos con varios niveles de rumorosidad.

Auto 60 ° -70 °: el programa Auto 60 ° -70 ° está diseñado para platos normales o muy sucios. Garantiza el mejor rendimiento gracias a la acción automática del sensor de turbidez Aquatest que optimiza los principales parámetros de lavado, como el tiempo, la temperatura y la carga de agua.

Eco: el programa Eco es adecuado para lavar platos normalmente sucios. El uso del programa Eco garantiza el mejor rendimiento en términos de eficiencia energética .

Remojo: El programa de remojo está diseñado para el prelavado en frío de ollas y sartenes, esperando un lavado adicional y más completo.

Insertos rompe-gotas: algunos modelos de lavavajillas están equipados con insertos de rotura para la cesta inferior, útiles para mejorar el secado de los platos sin dejar halos.

82 cm high

EasyGlide: el sistema EasyGlide, presente en la cesta superior, mejora el deslizamiento, facilitando las operaciones de extracción.

FlexiZone ½: la opción FlexiZone ½ es adecuada para lavar incluso algunos platos, distribuidos en ambas cestas. Además, ahorra energía, agua y tiempo con total flexibilidad de carga.

Sistema de lavado Planetario: el nuevo sistema de lavado Planetario garantiza una cobertura completa del tanque, gracias a la doble rotación simultánea del pulverizador que distribuye el agua de forma capilar, para lavar los platos a la perfección.

Eco-Veloz: el programa Eco-Veloz reduce la duración del ciclo Eco, adecuado para platos delicados normalmente sucios.

Normal-Rápido: el programa Normal es adecuado para vajillas y ollas mixtas de uso diario, sin incrustaciones particulares. El programa Normal-Rápido reduce la duración del lavado.

Fuerte y rápido: el programa Fuerte-Rápido es adecuado para sartenes y platos normalmente sucios sin residuos secos, que no requieren un lavado completo.

PRG_STRONG_72dpi

Acquastop Total: el dispositivo Acquastop Total excluye la posibilidad de inundación por medio de un microinterruptor colocado debajo del tanque que bloquea instantáneamente la entrada de agua en la máquina. Una seguridad adicional está garantizada por una válvula colocada en el tubo de carga que detecta cualquier fuga.

13 cubiertos: la gama Smeg incluye lavavajillas con 7, 10, 12, 13 y 14 cubiertos según el modelo.

Watersave: es un sistema de gestión del agua que, garantizando los mejores resultados de lavado y el menor consumo de energía, le permite lavar una carga completa con solo 8,5 litros de agua.