ST2FABRD2

Famiglia	Lavastoviglie
Larghezza commerciale	60 cm
Altezza commerciale	82 cm
Installazione	Incasso sottotop
Pannello cucina	Non in dotazione
N° cesti	3, FlexiDuo
Codice EAN	8017709288389

Programmi

Numero di programmi	5+5 programmi rapidi	**Silent (-2 dB)**	Sì
Temperature di lavaggio	38, 45, 50, 55, 65, 70 °C	**Ultraclean**	Sì
Ammollo	Sì	**ECO Veloce**	Sì
Rapido 27'	Sì	**Delicato e Veloce**	Sì
ECO	Sì	**Mix Express**	Sì
Auto 45-65	Sì	**Forte e Veloce**	Sì

Opzioni

Opzione Enersave	Sì	**Opzione pastiglie FlexiTabs**	Sì
Opzione di partenza ritardata	Fino a 9 ore	**Opzione Quick Time**	Sì
Opzione 1/2 carico FlexiZone	Sì		

Cestelli

Colore cestelli	Grigio	**Dimensioni massime piatto caricabile su cestello superiore**	19,0 cm
Colore componentistica cestelli	Grigio	**Cestello inferiore**	Con 4 inserti abbattibili

Maniglia	In plastica con inserto Inox su cesto inferiore e superiore
Cestello superiore	con 3 inserti abbattibili
Regolazione in altezza del cestello superiore	Su tre livelli (5 cm)
Cestello superiore con sistema di scorrimento EasyGlide	Sì
Cestello inferiore con inserti rompi-goccia	Sì
Dimensioni massime piatto caricabile su cestello inferiore	30,0 cm
Colore Componenti Interni	Flexiduo Grigio, Planetarium Grigio, Portatazzine secondo cesto, Maniglie, Rompigoccia e Cestello portaposate dello stesso colore della lavastoviglie
Cestello portaposate	13 coperti traslante

Caratteristiche Tecniche

Larghezza del prodotto (mm)	598 mm
Profondità del prodotto (mm)	584 mm
Tipo display	Display LED (1 digit)
Altezza del Prodotto (mm)	818 mm
Comandi	Elettronici
Display	Programmazione partenza differita
Grafica programmi	Simboli
Indicatore on/off	Sì
Indicatore esaurimento sale	Spia
Indicatore brillantante	Spia
Indicatore di fine ciclo	Segnale sonoro
Sistema di lavaggio	Planetarium
Terzo irroratore superiore	Singolo
Decalcificatore	A regolazione elettronica
Sensore di torbidità Aquatest	Sì
Sistema protezione antiallagamento	Acquastop totale
Alimentazione acqua	Singola; acqua fredda/calda fino a 60°C - risparmio energetico con acqua calda fino al 35%
Massima durezza dell'acqua	100°fH;58°dH
Sistema di asciugatura	A condensazione naturale, con sistema EnerSave di apertura automatica della porta a fine ciclo
Protezione vapore	In lamiera metallica
Materiale vasca	Acciaio inox
Filtro	Acciaio inox
Elemento riscaldante nascosto	Sì
Cerniere	Bilancianti a fulcro fisso
Altezza minima e massima zoccolo	98 - 168 mm
Piedini regolabili	7 cm, da 820 a 890 mm
Guarnizioni supplementari	Sì, con placca superiore inox
Copertura posteriore	Sì
Profondità lavastoviglie con anta aperta (mm)	1146
Piedino posteriore regolabile da davanti	Sì
Copertura superiore	In plastica

Prestazioni / Etichetta Energetica - Reg. 2019

Classe di Efficienza Energetica	D
Durata del programma	4:00 h:min
Emissioni di rumore aereo	45 dB(A) re 1 pW
Classi di emissione di rumore aereo	C

Consumo energetico [per 100 cicli, basati sul programma eco]	81 KWh	**Indice di Efficienza Energetica (IEE)**	48,4
Capacità nominale (ps)	13		
Consumo di acqua [per ciclo]	9,0 l		

Collegamento Elettrico

Spina	(F;E) Schuko	**Frequenza**	50 Hz
Potenza installata	1800 W	**Tipo di connessione**	Monofase
Corrente	10 A	**Lunghezza cavo di alimentazione**	140 cm
Tensione	220-240 V		

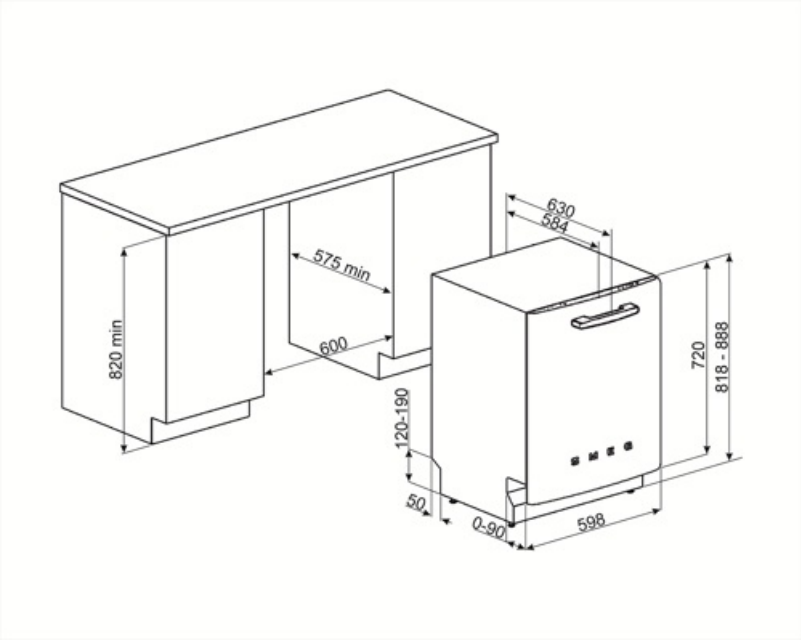

Accessori Compatibili

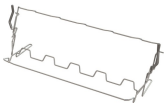

KITGH

Kit portacalici da vino. Si installa nel primo cesto se gli inserti sono abbattibili

KITPL60FABN

Kit zoccolo di colore Nero regolabile in altezza, da installare su tutti i modelli di lavastoviglie a scomparsa totale o sottotop con cerniere a fulcro fisso. Può essere installato anche su modelli con cerniere a fulcro variabile e Flexifit

KITPLV2

Kit di prolunga per lavastoviglie e lavabiancheria: lunghezza mt. 2

KITPL60FABB

Kit zoccolo di colore Bianco regolabile in altezza, da installare su tutti i modelli di lavastoviglie a scomparsa totale o sottotop con cerniere a fulcro fisso. Può essere installato anche su modelli con cerniere a fulcro variabile e Flexifit

KITPL60FABX

Kit zoccolo di colore Inox regolabile in altezza, da installare su tutti i modelli di lavastoviglie a scomparsa totale o sottotop con cerniere a fulcro fisso. Può essere installato anche su modelli con cerniere a fulcro variabile e Flexifit

Glossario simboli

Aquatest: Il sensore Aquatest è un sensore elettronico che misura il grado di trasparenza dell'acqua al termine della fase di ammollo iniziale. Sulla base dei valori rilevati, il sensore imposta il programma più adatto, ottenendo così i migliori risultati di lavaggio con l'utilizzo della minima quantità di acqua.

A+++: Gli elettrodomestici Smeg consentono un notevole risparmio energetico ascrivibile in Classe A, A+, A++ e A+++, per ridurre i consumi, pur mantenendo la massima efficienza, e garantire il rispetto per l'ambiente.

Delay timer: Opzione per posticipare la partenza del programma desiderato fino a 24h per programmare il funzionamento della lavastoviglie nella fascia oraria desiderata.

FlexiDuo: Il terzo cestello portaposate FlexiDuo è composto da due inserti distinti, removibili e diversamente posizionabili che garantiscono una maggiore flessibilità e comodità di carico.

FlexiZone ½: L'opzione FlexiZone ½ è adatta per lavare poche stoviglie, distribuite in entrambi i cestelli. Inoltre, consente un risparmio di energia, acqua e tempo con la totale flessibilità di carico.

Il livello di Silenziosità è ottenuto grazie ad un eccellente isolamento e speciali dispositivi, studiati appositamente per attutire il suono generato durante il funzionamento della lavastoviglie. In gamma sono presenti modelli con vari livelli di silenziosità.

Auto 45°- 65°: Il programma Auto 45°-65° è pensato per stoviglie normalmente sporche. Grazie all'azione automatica del sensore Aquatest, ottimizza i principali parametri di lavaggio quali tempo, temperatura e carico di acqua.

Eco: Il programma Eco è adatto per lavare stoviglie normalmente sporche. Utilizzando il programma Eco sono garantite le migliori prestazioni in termini di efficienza energetica.

Ammollo: Il programma Ammollo è pensato per prelavare a freddo le pentole e le stoviglie, in attesa di un ulteriore e più approfondito lavaggio.

Per migliorare l'asciugatura dei piatti senza lasciare aloni.

Alta 82 cm

EasyGlide: Il sistema EasyGlide, presente sul cestello superiore, ne migliora lo scorrimento, rendendo più semplici le operazioni di estrazione.

Ideale per i detergenti multifunzione, questa opzione permette di ottimizzare il lavaggio, con tutti i benefici delle pastiglie ad azione combinata. Quando questa opzione è attivata, il sale e il brillantante non vengono utilizzati.

L'evoluzione Smeg verso modelli più intelligenti ed ecosostenibili ha portato alla scelta della tecnologia Inverter che riduce significativamente i consumi.

Sistema di lavaggio Planetarium: Il sistema di lavaggio Planetarium, con alte rotazioni per minuto, garantisce la completa copertura della vasca, grazie alla rotazione simultanea di base ed irroratori, ed ottimi risultati di lavaggio.

Delicato-Veloce: Il programma Delicato-Veloce riduce la durata del ciclo Delicato, indicato per stoviglie delicate normalmente o poco sporche.

Eco-Veloce: Il programma Eco-Veloce riduce la durata del ciclo Eco, adatto per stoviglie delicate normalmente sporche.

Forte e Veloce: Il programma Forte-Veloce è indicato per pentole e stoviglie normalmente sporche e senza residui secchi, che non necessitano di un lavaggio approfondito.

13 coperti: Numero di coperti.

Acquastop Totale: Il dispositivo Acquastop Totale esclude la possibilità di allagamenti mediante un microinterruttore posto sotto la vasca che blocca istantaneamente l'ingresso dell'acqua nella macchina. Un'ulteriore sicurezza è garantita da una valvola posta sul tubo di carico che ne rileva eventuali perdite.

Watersave: È un sistema di gestione dell'acqua che, garantendo i migliori risultati di lavaggio e i minori consumi di energia, consente di lavare un pieno carico con solo 9 litri di acqua.

SILENT: Programma di lavaggio indicato per il lavaggio di stoviglie normalmente sporche, anche con residui secchi. Garantisce la massima riduzione della rumorosità.

Classe di efficienza energetica D

Benefit

Terzo cesto FlexiDuo

Il terzo cesto flessibile offre spazio aggiuntivo, adattandosi al carico per accogliere diversi tipi di stoviglie, garantendo un'organizzazione ottimale ed efficiente

Il terzo cesto FlexiDuo è composto da due sezioni separate che possono essere gestite in maniera indipendente l'una dall'altra, sovrapposte e/o rimosse offrendo flessibilità di carico per ogni esigenza. A seconda della disposizione, consente il posizionamento di tazze, bicchieri alti, utensili ingombranti e pentole nel cesto superiore.

Sistema di lavaggio Planetario

Copertura di lavaggio totale e profonda grazie al movimento avanzato del braccio irroratore, un'innovazione brevettata da Smeg

Il sistema di lavaggio Planetario brevettato da Smeg garantisce una pulizia impeccabile. Con un doppio movimento simultaneo dell'irroratore e 65 rotazioni al minuto, raggiunge ogni angolo per risultati straordinari. Piatti, bicchieri e utensili saranno perfettamente puliti in un attimo. Un sistema intelligente dove efficienza e stile si incontrano, offrendo risultati brillanti senza sforzo.