ST322

Familia	Lavavajillas
Ancho comercial	60 cm
Altura comercial	82 cm
Instalación	Integración total
Nº Cestos	2
Motor	Monofase
Código EAN	8017709173371

Programas

Número de programas	5	**Eco**	Sí
Temperaturas de lavado	45, 50, 65, 70 °C	**Cotidiano 1/2 carga**	Sí
Remojo	Sí	**Super**	Sí
Cristal	Sí		

Opciones

Opción de inicio retardado	3-6-9 ore, con remojo automático	**Opción pastillas FlexiTabs**	Sí

Cestos

Color cestos	Gris	**Dimensiones máximas plato cargable en cesto superior**	23,5 cm
Color componentes cestos	Gris	**Cesto inferior**	Con 2 rejillas plegables
Tirador	En cesto inferior y superior	**Cesto inferior con insertos rompegotas**	Sí
Cesto superior	con inserciones fijas	**Dimensiones máximas plato cargable en cesto inferior**	30,0 cm
Regulación en altura del cesto superior	De estración, sobre 2 niveles		

Cesto portacubiertos	13 cubiertas sistema traslante

Características técnicas

Ancho del producto (mm)	598 mm
Profundidad del producto (mm)	545 mm
Altura del producto (mm)	818 mm
Mandos	Electrónicos
Gráficos programas	Símbolos
Indicador on/off	Sí
Indicador sal	Testigo
Indicador abrillantador	Testigo
Indicador de fin de ciclo	Señal sonoro
Sistema de lavado	Sistema Orbital
Tercer aspersor superior	Individual
Descalcificador	Con ajuste electrónico
Sistema de protección anti-fugas de agua	Acquastop único
Alimentación agua	Singular; agua fría/caliente hasta a 60°C - ahorro energético con agua caliente hasta el 35%
Máxima dureza del agua	100°fH;58°dH
Sistema de secado	Por condensación natural
Protección vapor	De plástico
Material de la cuba	Acero inoxidable
Filtro	Acero inoxidable
Resistencia oculta	Sí
Bisagras	Bisagra variable
Min. y max. peso del panel frontal	2 - 9 kg
Pies regulables	7 cm, de 820 a 890 mm
Nivel de insonorización	Medio
Cubierta posterior	Sí
Profundidad lavavajillas con puerta abierta (mm)	1168 mm
Pie posterior regulable frontalmente	Sí
Cubierta superior	De plástico

Conexión eléctrica

Potencia instalada	1800 W
Corriente	10 A
Tensión	220-240 V
Frecuencia (Hz)	50 Hz
Tipo de conexión	Monofásico
Longitud del cable de alimentación	140 cm
Enchufe	Schuko (F;E)

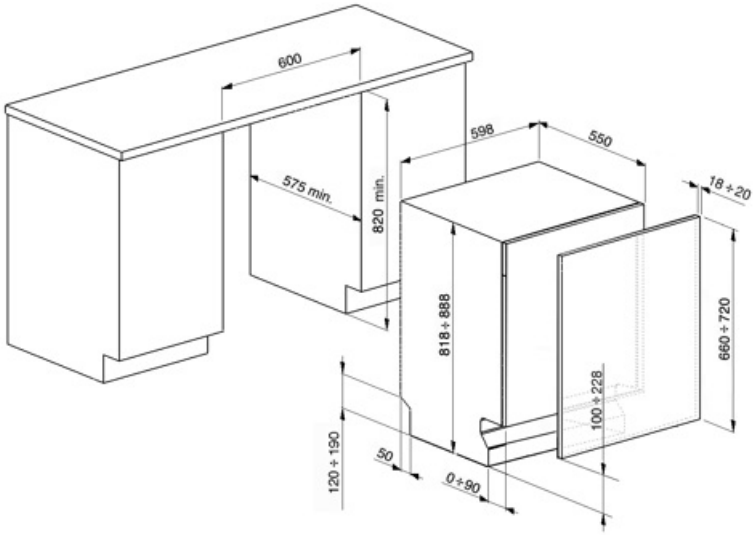
600
575 min.
820 min.
598
550
18÷20
818÷888
660÷720
100÷228
120÷190
50
0÷90

Accesorios Compatible

KIT6CX

Panel de acero inoxidable de estética clásica con tirador de 14 mm. Se puede instalar en los lavavajillas totalmente integrados.

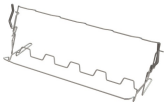

KITGH

Kit portavasos. Debe instalarse en la primera cesta, pero sólo si hay rejillas plegables

KITPL60N

Kit Toekick en color Negro con altura y profundidad ajustables. Puede instalarse sobre todos los modelos totalmente integrados y bajo banco con bisagras de fulcro variable o flexifit.

KITPLV2

Kit de extensión para lavavajillas y lavadoras: longitud 2 m.

KIT82CAN

Classic aesthetics anthracite panel with 14 mm handle. Can be fitted on the fully integrated dishwashers.

KITPL60B

Kit Toekick en color Blanco con altura y profundidad ajustables. Puede instalarse sobre todos los modelos totalmente integrados y bajo banco con bisagras de fulcro variable o flexifit.

KITPL60X

Kit Toekick de acero inoxidable con altura y profundidad ajustables. Puede montarse sobre todos los modelos totalmente integrados y bajo banco con bisagras de fulcro variable o flexifit.

Symbols glossary

A +: los electrodomésticos Smeg permiten ahorros de energía considerables en Clase A, A +, A ++ y A +++, para reducir el consumo mientras se mantiene la máxima eficiencia y garantizar el respeto por el medio ambiente.

Simple Acquastop: Lavavajillas: El dispositivo Simple Acquastop puede detectar fugas accidentales de agua en el tanque gracias a un sensor colocado en la bandeja del lavabo. En este caso, el ciclo de lavado se detiene y el agua presente es expulsada a través de la tubería de drenaje. lavadora: El dispositivo Acquastop, con la ayuda de una doble funda impermeable, puede detectar una fuga de agua en la manguera de entrada. En este caso, la entrada de agua cerca de la conexión a la toma de corriente está bloqueada .

Insertos rompe-gotas: algunos modelos de lavavajillas están equipados con insertos de rotura para la cesta inferior, útiles para mejorar el secado de los platos sin dejar halos.

82 cm high

Delay Timer: con la opción Delay Timer, es posible posponer el inicio del programa deseado hasta 24 h para programar el funcionamiento del lavavajillas en el intervalo de tiempo deseado (por ejemplo, la noche). Cuando la puerta está cerrada, el lavavajillas realizará un prelavado, después de lo cual el conjunto de "programación realizada" comenzará a funcionar.

Flexi Tabs: ideal para detergentes multifunción, la opción Flexi Tabs le permite optimizar el lavado del lavavajillas aprovechando al máximo las propiedades de las tabletas combinadas.

El nivel de rumirosidad se obtiene gracias a un excelente aislamiento y dispositivos especiales, diseñados específicamente para amortiguar el sonido generado durante el funcionamiento del lavavajillas. En la gama hay modelos con varios niveles de rumorosidad.

Sistema Orbital: El Sistema Orbital, consiste en un rociador doble que, gracias a la superposición y las rotaciones contemporáneas, permite que el agua alcance uniformemente todo el espacio interno para obtener excelentes resultados de lavado.

Cotidiano de media carga: el programa diario de media carga está diseñado para lavar algunos platos normalmente sucios.

Eco: el programa Eco es adecuado para lavar platos normalmente sucios. El uso del programa Eco garantiza el mejor rendimiento en términos de eficiencia energética .

Remojo: El programa de remojo está diseñado para el prelavado en frío de ollas y sartenes, esperando un lavado adicional y más completo.

PRG_STRONG_72dpi

13 cubiertos: la gama Smeg incluye lavavajillas con 7, 10, 12, 13 y 14 cubiertos según el modelo.

Watersave: es un sistema de gestión del agua que, garantizando los mejores resultados de lavado y el menor consumo de energía, le permite lavar una carga completa con solo 9,5 litros de agua.