ST323PM

Семейство продуктов	Посудомоечная машина
Коммерческая ширина	60 см
Коммерческая высота	82 см
Установка	Полностью интегрированная встраиваемая
Мебельный фасад	Не поставляется
Количество корзин	3, FlexiDuo
Мотор	Инвертор 2.0
Тип	Полупрофессиональная
EAN-**код**	8017709307363

Программы

Количество программ	10+1	**Авто 45-65**	Да
Температура мойки	45, 50, 65, 70, 75 °C	**Смешанное**	Да
Замачивание	Да	**Интенсивная**	Да
Хрусталь	Да	**Программа самоочистки**	Да
Full express - **60 минут**	Да	Hygiene 99,9%	Да
ECO	Да	Ultra Express	Да

Профессиональные программы

Crystal Pro	Да

Опции

Опция Dry Assist+	Да	**Опция** Professional	Да
Отсрочка включения	До 24 часов, с предварительной мойкой	**Опция дифференцированной мойки**	
опция FlexiZone - **1/2 загрузки**	Да		

Корзины

smeg

Цвет корзин	Серый
Цвет компонентов корзин	Серый
Ручка	Пластиковая с вкладышем из нержавеющей стали на верхней и нижней корзинах
Верхняя корзина	с 3-мя внутренними вставками
Держатель для бокалов	Да
Верхняя корзина, регулируемая по высоте	На 3 горизонтальных уровня
Скользящие направляющие Extra Glide	Да
Максимальный размер посуды, загружаемой в верхнюю корзину (см)	19,0 см
Нижняя корзина	С 4 складными полками
Нижняя корзина с системой Rompi-Goccia	Да
Максимальный размер посуды, загружаемой в нижнюю корзину (см)	30,0 см
Цвет внутренних компонентов	Синий

Технические характеристики

Ширина изделия (мм)	598 мм
Глубина изделия (мм)	545 мм
Тип дисплея	LED-дисплей (3 цифры)
Высота продукта	818 мм
Управление	Электронный
Дисплей	отсрочка старта, Индикация времени программы
Индикация программ	Символы
Индикатор вкл. /выкл.	Да
Индикатор отсутствия соли	Световая индикация
Индикатор отсутствия ополаскивателя	Световая индикация
Индикация окончания цикла	ActiveLight - Луч на полу
Система мойки	Planetarium
Третий верхний разбрызгиватель	Одинарный
Смягчитель воды	Электронная регулировка
Датчик Acquatest	Да
Система защиты от протечек	Полный Acquastop
Водоснабжение	Одинарное; холодная/горячая вода максимум 60°C - экономия энергии с горячей водой до 35%
Максимальная жесткость воды	100°fH;58°dH
Система сушки	Естественная конденсационная сушка с системой автоматического открывания дверцы Dry Assist + в конце цикла
Защита от пара	Пластиковая
Материал чаши	Нержавеющая сталь
Фильтр	Нержавеющая сталь
Скрытый нагревательный элемент	Да
Петли	Самобалансировка, слайдерное крепление, FLEXFIT
Минимальный и максимальный вес фасада	2 - 11 кг
Мин. и максимальная высота цоколя	50 - 215 mm
Регулируемые по высоте ножки	7 см, от 820 до 890 мм
Дополнительные прокладки	Да, с пластиной из нержавеющей стали
Задняя крышка	Да
Глубина посудомоечной машины с открытой дверцой (мм)	1146
Регулировка задних ножек с фронта	Да

Верхняя крышка	Пластиковая

Производительность / Энергопотребление - НОВЫЙ регламент

Класс энергоэффективности	C	**Продолжительность цикла**	4:25 h:min
Потребление энергии [на 100 циклов, тестовая программа ECO]	75 кВт/ч	**Излучение воздушного шума (фаза вращения)**	42 дБ(A) re 1пВт
Загрузка, комплектов	14	**Класс эмиссии воздушного акустического шума**	B
Потребление воды [за цикл]	10.5 litres	**Индекс энергоэффективности (EEI)**	43.8

Электрическое подключение

Номинальная мощность	5450 Вт	**Частота тока**	50 Гц
Сила тока	32 A	**Тип подключения**	Однофазное
Напряжение	220-240 В	**Длина электрического кабеля**	200 см

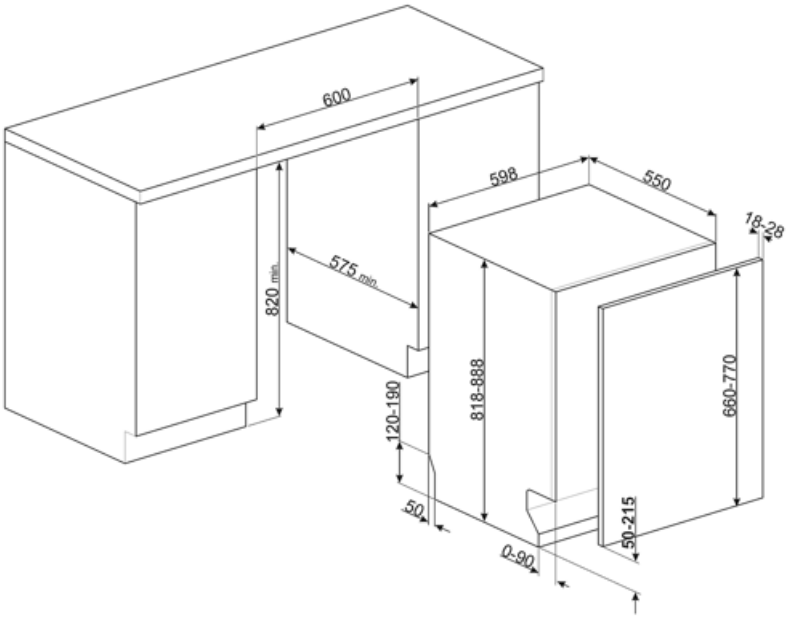

Совместимые Аксессуары

KIT82CN

KIT82CX

KITFLEXI

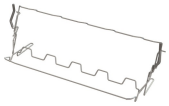

KITGH

Держатели для бокалов. Устанавливается в нижней корзине, но только при наличии складных держателей.

KITPL60B

Комплект цоколя белого цвета с регулируемой высотой и глубиной. Может устанавливаться на все полностью интегрированные модели и модели под столешницу с петлями с регулируемым центром вращения или петлями FlexiFit.

KITPL60N

Комплект цоколя черного цвета с регулируемой высотой и глубиной. Может устанавливаться на все полностью интегрированные модели и модели под столешницу с петлями с регулируемым центром вращения или петлями FlexiFit.

KITPL60X

Комплект цоколя нержавеющая сталь с регулируемой высотой и глубиной. Может устанавливаться на все полностью интегрированные модели и модели под столешницу с петлями с регулируемым центром вращения или петлями FlexiFit.

KITPLV2

Удлинительный шланг для посудомоечных и стиральных машин: длина 2 м.

smeg

Symbols glossary

ActiveLight - это светодиодная подсветка, которая проецирует красное световое пятно на пол под посудомоечной машиной, когда прибор используется.

Rompi Goccia: некоторые модели посудомоечных машин оснащены специальными полимерными насадками против капель, которые улучшают процесс сушки посуды.

Возможность отложить запуск желаемой программы на срок до 24 часов, чтобы запрограммировать работу посудомоечной машины в желаемое время.

Модели с новыми петлями Flexi Fit можно устанавливать на кухнях с цоколем высотой всего 5 см. Благодаря этой новой конструкции петель мебельный фасад имеет скользящее движение снизу вверх, что позволяет избежать того, что фасад заденет цоколь.

Система направляющих ExtraGlide делает движение второй корзины еще более плавным и мягким. Она облегчает перемещение даже при полной загрузке, а благодаря увеличенному ходу облегчает загрузку посуды в корзину.

Опция Dry Assist +, помимо экономии энергии, обеспечивает идеальную сушку посуды, автоматически открывая дверцу в конце цикла.

Система мойки Planetarium с большим числом оборотов в минуту гарантирует полное покрытие внутренней камеры благодаря одновременному вращению основания и распылителей, а также отличные результаты мойки.

Стекло: программа «Стекло» подходит для мытья деликатной посуды, такой как бокалы и фарфор.

Смешанное (Mix): Программа подходит для различной посуды и повседневной мойки кастрюль и сковород без особого загрязнения.

Ultraclean: опция Ultraclean выполняет заключительное ополаскивание при высокой температуре 70°C, уничтожая практически все бактерии.

Quick Time: опция Quick Time позволяет сократить продолжительность цикла стирки до 55%.

Aquatest: специальный датчик измеряет чистоту воды во время автоматической программы и обеспечивает минимальное потребление воды и энергии.

Коммерческая высота 82

FlexiDuo: 3-я корзина для столовых приборов FlexiDuo позволяет размещать столовые приборы или небольшие чашки, ковши или крупную посуду по своему усмотрению: она состоит из двух отдельных подвижных модулей.

FlexiZone: опция половинной загрузки позволяет мыть с меньшей загрузкой, экономя электроэнергию, воду и время, без ограничений на размещение посуды.

Уровень шума: отличная изоляция и специальные устройства сводят шум к минимуму.

Уровень шума: отличная изоляция и специальные устройства сводят шум к минимуму.

Авто 45° - 65°: автоматическая программа регулирует продолжительность цикла в зависимости от необходимости предварительной мойки и количества требуемых полосканий.

ECO: для обеспечения максимально экологичного подхода к очистке, эта программа использует небольшое количество воды и энергии

Программа замачивания: обеспечивает ополаскивание для предотвращения высыхания грязи.

Professional: опция Professional позволяет превратить бытовую технику в полупрофессиональную, благодаря программам, которые значительно сокращают время мойки и получают впечатляющий 16-минутный цикл.

Указано максимальное количество комплектов посуды в посудомоечной машине.

Полный Acquastop: в дополнение к частичной защите Acquastop, присутствующей во всех посудомоечных машинах Smeg, некоторые модели имеют электронное устройство, прикрепленное к водозаборному шлангу, которое контролирует уровень воды в машине, обнаруживает утечки в шланге и немедленно отключает подачу воды, когда нужно.

Система WaterSave обеспечивает наилучшие результаты мойки при минимальном расходе воды в зависимости от модели посудомоечной машины.

Цикл быстрой мойки для посуды средней степени загрязнения, таких как посуда и сковороды, даже с засохшими остатками пищи. Посуда моется и сушится за 60 минут.

Цикл очистки посудомоечной машины. Цикл следует начинать с пустой машиной, без посуды. Рекомендуется запускать программу каждые 2-3 месяца, используя специальные моющие средства для посудомоечных машин.

Специальная быстрая программа для мытья стаканов.

Класс энергоэффективности C

СТЕРИЛИЗАЦИЯ 99.9% Программа мойки при высокой температуре. Ополаскивание при 75° C гарантирует удаление 99,9% микробов и бактерий, что делает его идеальным для дезинфекции.

Работа, направленная на постоянное совершенствование, позволила создать второе поколение инверторного двигателя 2.0, отличающееся большей эффективностью и долговечностью, что обеспечивает очень высокую производительность и более низкий уровень энергопотребления и шума.

Benefit (TT)

Active Light (луч на полу)

Максимальный контроль благодаря проецируемой на пол подсветке, которая показывает, когда посудомоечная машина работает и когда цикл завершен

Посудомоечные машины Smeg, оснащенные ActiveLight, сигнализируют о состоянии работы прибора, проецируя свет на пол во время выполнения цикла. Свет гаснет в конце цикла, сигнализируя о том, что посудомоечную машину можно разгружать.

FlexiDuo

Гибкая третья корзина обеспечивает дополнительное пространство, адаптируясь к загрузке для размещения различных типов поскды, обеспечивая оптимальную организацию и эффективное использование внутреннего пространства.

Третья корзина FlexiDuo состоит из двух отдельных секций, которые можно использовать независимо друг от друга, складывать и/или вынимать, что обеспечивает гибкость загрузки для любых нужд. В зависимости от расположения, она позволяет размещать в верхней корзине чашки, высокие стаканы, объемные столовые приборы, кастрюли и сковородки.

Система мойки Planetarium

Полное и глубокое покрытие благодаря усовершенствованному движению разбрызгивателя — инновационное решение, запатентованное компанией Smeg.

Запатентованная система мойки Planetarium от Smeg гарантирует безупречную очистку. Благодаря одновременному двойному движению разбрызгивателя и 65 оборотам в минуту он достигает каждого уголка и щели для исключительных результатов. Тарелки, стаканы и столовые приборы будут идеально чистыми в кратчайшие сроки. Интеллектуальная система, в которой сочетаются эффективность и стиль, обеспечивая блестящие результаты без усилий.

Петли Flexifit

Плавно движущаяся дверца для оптимальной интеграции в дизайн кухни.

Высота цоколя может варьироваться от 5 см до 21,5 см, что позволяет ему идеально вписаться в шкаф. Благодаря такому решению посудомоечная машина гармонично вписывается в окружающую обстановку, а дверца и цоколь идеально выровнены с остальной кухонной мебелью.

Телескопические направляющие Extra Glide

Более плавное и стабильное выдвижение корзин

Телескопические направляющие Extra Glide обеспечивают плавное и безопасное извлечение верхней корзины даже при большой загрузке. Телескопическая конструкция обеспечивает плавное, стабильное и бесшумное движение, улучшая эргономику и удобство. Идеально подходят для оптимизации пространства и простоты использования, сочетают в себе долговечность и комфорт при каждой мойке.

DryAssist+

Система автоматического открывания дверцы Dry Assist+ в конце цикла обеспечивает быструю и энергоэффективную сушку.