ST352AL



Familie	Vaatwasser
Commerciële breedte	60 cm
Nishoogte	82 cm
Installatie	Volledig geïntegreerd
Deur paneel	Niet meegeleverd
Aantal korven	3, FlexiDuo
EAN-code	8017709336226

Programs

Aantal programma's	10+1	**Auto sensor 45-65**	Ja
Wastemperatuur	38, 45, 50, 55, 65, 70, 75 °C	**Mix**	Ja
Weken	Ja	**Stil (-2dB)**	Ja
Snel 27'	Ja	**Intensief**	Ja
Krystal	Ja	**Zelf reinigen**	Ja
Snel - Volledig 60'	Ja	**Hygiëne 99,9%**	Ja
Eco	Ja		

Opties

Dry Assist + opties	Ja	**FlexiZone ½ (halve beladingsmogelijkheid)**	Ja
Delay timer optie	Tot 24 uur, i.c.m. automatisch spoelen	**Optie speciale programma's**	Ja

Korven

Kleur korven	Grijs	**Bovenmand met EasyGlide System:**	Ja
Kleur korfcomponenten	Grijs		
Handgreep	Op onder- en bovenkorf		
Bovenkorf	Met 1 opvouwbaar rek		
Glazen houder	Ja		

In hoogte verstelbare bovenkorf	3 niveaus
Maximum afmetingen bord dat in bovenste korf kan worden geladen	19,0 cm
Onderkorf	2 inklapbare rekken
Onderkorf met anti-drup inserts	Ja
Maximum afmetingen bord dat in onderste korf kan worden geladen	30,0 cm
Kleur binnenonderdelen	Groen

Technische specificaties



Breedte product	598 mm
Diepte product	545 mm
Type display	3 cijfers
Hoogte product	818 mm
Bediening	Elektronisch
Display	Instelling Delay timer, Programma duur indicator, Resttijd indicatie
Grafische weergave programma's	Symbolen
Aan/uit indicator	Ja
Zout indicator	Indicator (lampje)
Glansspoelmiddel indicator	Indicator (lampje)
Indicator einde cyclus	ActiveLight
Auto switch-off	Yes
Wassysteem	Planetarium
Derde sproeiarm	Enkel
Waterontkalker	Elektronisch instelbaar
Aquatest sensor	Ja
Overstroombeveiliging	Total Acquastop
Watertoevoer	Enkel; koud en warm water tot 60°C - energiebesparing tot 35%
Maximale waterhardheid	100°fH;58°dH
Droogsysteem	Natuurlijk condensor drogen met Dry Assist + automatische deuropeningssysteem aan het einde van de cyclus
Stoombeveiliging	Van kunststof
Materiaal kuip	Roestvrij staal
Filter	Roestvrij staal
Verborgen verwarmingselement	Ja
Scharnieren	Zelfbalancerend met vast steunpunt
Min. en max. frontaal paneelgewicht	2,5 - 11 kg
Min. en max plinthoogte	100 - 228 mm
Installeerbaar in kolom	Ja
Verstelbare voetjes	7 cm, van 820 tot 890 mm
Extra pakkingen	Ja, met roestvrijstalen plaat
Back cover	Ja
Diepte vaatwasser met open deur (mm)	1146 mm
Voetjes achterzijde vanaf de voorkant regelbaar	Ja
Bovenbedekking	Van kunststof

Performance / Energy Label - Reg. 2019

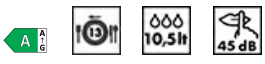

Energie-efficiëntieklasse (wascyclus)	A
Programmaduur	4:35 h:min

Energy consumption [per 100 cycles, based on the eco programme]	53 kWh	**Geluidsniveau**	45 dB(A) re 1 pW
Nominale capaciteit (ps)	13	**Akoestisch geluidsemissieklasse**	C
Water verbruik (per cyclus)	10,5 litres	**Energy efficiency Index (EEI)**	31,8

Elektrische aansluiting

Aansluitwaarde	1800 W	**Type aansluiting**	Single-phase
Stroom	10 A	**Lengte voedingskabel**	140 cm
Spanning	220-240 V	**Stekker**	(F;E) Schuko
Frequentie	50 Hz		

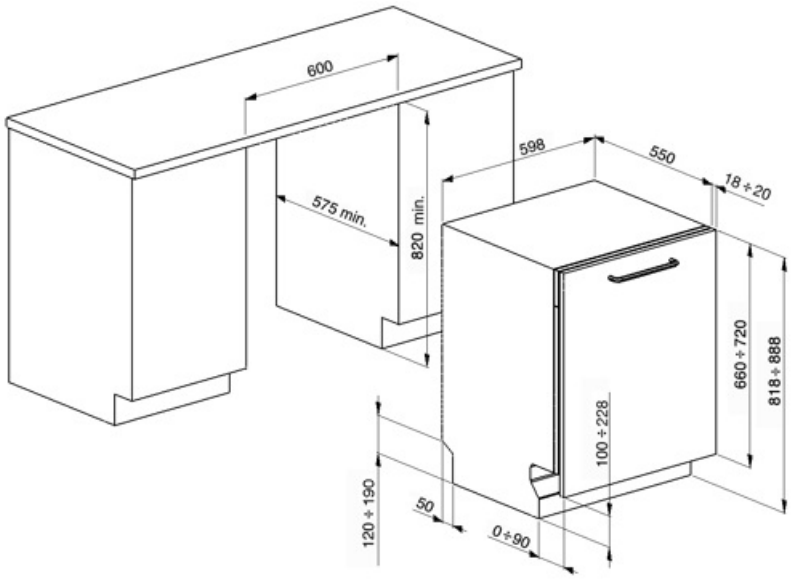

Compatibele Accessoires



KIT82CN



KIT82CX



KIT82SPRAN



KIT82SPRMW



KIT82SPRX

KITGH

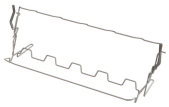

Kit glazen houder. Deze moet op de eerste mand worden gemonteerd, maar alleen als er inklapbare rekken zijn

KITPL60FABB

Kit in witte kleur in hoogte verstelbaar. Kan over alle volledig geïntegreerde en onderbouwmodellen met vast steunpunt worden gemonteerd. Kan ook worden geïnstalleerd op de modellen met variabel draaipunt of flexifit-scharnieren.

KITPL60FABN



Kit in zwarte kleur in hoogte verstelbaar. Kan over alle volledig geïntegreerde en onderbouwmodellen met vast steunpunt worden gemonteerd. Kan ook worden geïnstalleerd op de modellen met variabel draaipunt of flexifit-scharnieren.

KITPL60FABX



Kit in roestvrij staal in hoogte verstelbaar. Kan over alle volledig geïntegreerde en onderbouwmodellen met vast steunpunt worden gemonteerd. Kan ook worden geïnstalleerd op de modellen met variabel draaipunt of flexifit-scharnieren.

KITPLV2



Kit verlengstuk voor vaatwasser en wasmachine: lengte 2 mtr.

Symbols glossary



Activelight is een led die een rode stip projecteert op de vloer onder de vaatwasser als het apparaat in gebruik is



Aquatest meet de helderheid van het water tijdens een automatisch programma en zorgt automatisch voor een minimaal verbruik van water en energie



To improve the drying of dishes without leaving stains.



Installation in column: Installation in column.



82 cm high



Vertragingstimer: De uitgestelde timer kan de start van het programma tot 24 uur uitstellen.



EasyGlide: handig EasyGlide-systeem voor eenvoudig uitladen van het apparaat en dat maximale flexibiliteit van het laden van de machine mogelijk maakt



FlexiDuo: The FlexiDuo 3rd cutlery basket allows you to arrange cutlery or small cups, ladles, or bulky utensils however you like: it consists of two separate and moveable modules.



FlexiZone: The ½ load flexizone allows you to wash a reduced load saving energy, water and time and there are no restrictions on where the items are placed.



Noise Level: Excellent insulation and special devices keep noise to a minimum.



The Planetarium washing system, with high rotations per minute, guarantees complete coverage of the tank, thanks to the simultaneous rotation of base and sprayers, and excellent washing results.



Auto 45°- 65°: The auto programme regulates the length of a cycle depending on the need for a pre-wash and the number of rinses required.



Crystals: The Crystals programme is dedicated to delicate dishes such as glasses and china.



Eco: Eco, this economic wash programme uses a low amount of water and energy in order to provide the most environmentally friendly cleaning option.



Mix: The Mix programme is suitable for mixed crockery and everyday pots and pans, without any particular incrustation.



Soak programme: The soak programme provides a rinse to prevent dirt from drying.



Express 27': The Express 27' programme is a quick wash cycle, at low temperatures, for lightly soiled dishes.



Ultraclean: The Ultraclean option performs a final rinse at a high temperature of 70°c eliminating virtually all bacteria.



13 place settings: Number of place settings.



Total Acquastop: In addition to the partial Acquastop protection present in all Smeg dishwashers, some models have an electronic device fitted to the water intake hose, which monitors water levels in the machine, detects leaks in the hose and switches off the water supply immediately when necessary.



System WaterSave ensures the best washing results with minimal water consumption depending on the model of dishwasher.



Quick wash cycle for normally soiled mixed loads such as dishes and pans, even with dried-on residues. Dishes are washed and dried in 60 minutes.

Dishwasher cleaning cycle. The cycle should be started with the machine empty, without dishes. It is recommended to run the program every 2-3 months, using special dishwasher detergents.

Allows you to enable additional programs when selected together with any wash cycle.

Energy efficiency class A

The work aimed at continuous improvement has allowed the creation of the second generation of the Inverter motor 2.0, characterised by greater efficiency and durability over time, which allows very high performance and a lower energy consumption and noise level.

SILENT: Wash cycle suitable for normally soiled dishes, even with dried-on residues. Ensures maximum noise reduction and is therefore ideal if you wish to run it during the night.

The Dry Assist + option, in addition to saving energy, ensures perfect drying of the dishes by opening the door automatically at the end of the washing cycle.

HYGIENE 99.9% High-temperature washing programme. The 75° rinse guarantees the removal of 99.9% of germs and bacteria.