# ST363CL



| | |
|---|---|
| **Kategoria e produktit** | Lavastovilje |
| **Gjerësia nominale** | 60 cm |
| **Lartësia nominale** | 82 cm |
| **Instalimi** | Plotësisht i integruar |
| **Paneli i kuzhinës** | Nuk përfshihet |
| **Nr. i koshave** | 3, "FlexiDuo" |
| **Kodi EAN** | 8017709306885 |

## Programe

| | | | |
|---|---|---|---|
| **Nr. i programeve** | 10+1 | **Auto sensor 45-65** | Po |
| **Temperaturat e larjes** | 38, 45, 50, 55, 65, 70, 75 °C | **Mix** | Po |
| **Njom** | Po | **Qetësi (-2 dB)** | Po |
| **Express 27'** | Po | **Intensive** | Po |
| **Kristal** | Po | **Self clean** | Po |
| **"Full express" - 60 minuta** | Po | **Higjienë 99,9%** | Po |
| **ECO** | Po | | |

## Opsionet

| | | | |
|---|---|---|---|
| **Opsioni "Dry Assist+"** | Po | **1/2 e ngarkesës opsioni "FlexiZone"** | Po |
| **Opsioni "Delay timer"** | Deri në 24 orë | **Opsioni i programeve të veçanta** | Po |

## Kosha

| | | | |
|---|---|---|---|
| **Ngjyra e koshit** | Gri | **Ena më e madhe e ngarkueshme në koshin e sipërm** | 19,0 cm |
| **Ngjyra e përbërësve të koshit** | Gri | **Shporta e poshtme** | Me 2 rafte të palosshme |

| | |
|---|---|
| **Doreza** | Në plastikë në koshin e sipërm dhe të poshtëm |
| **Shporta e sipërme** | Me rafte qendrore fikse |
| **Rregullimi i lartësisë së koshit të sipërm** | Në tre nivele (5 cm) |
| **Kosh i poshtëm me inserte kundër rrjedhjes** | Po |
| **Ena më e madhe e ngarkueshme në koshin e poshtëm** | 30,0 cm |
| **Komponentë të brendshëm me ngjyra** | Jeshile |

## Veçoritë teknike




| | |
|---|---|
| **Gjerësia (mm)** | 598 mm |
| **Thellësia (mm)** | 545 mm |
| **Lloji i ekranit** | Ekran LED (3 shifror) |
| **Lartësia e produktit (mm)** | 818 mm |
| **Kontrollet** | Elektronike |
| **Ekran** | Fillim i vonuar, treguesi i kohëzgjatjes së programit |
| **Programme graphics** | Symbols |
| **Treguesi "On/Off"** | Po |
| **Treguesi me dritë i kripës** | E lehtë |
| **Treguesi i shpëlarësit** | E lehtë |
| **Treguesi i përfundimit të ciklit** | ActiveLight |
| **Fikje automatike** | Po |
| **Sistemi i larjes** | Orbital |
| **Krahu i tretë spërkatës** | I vetëm |
| **Zbutësi i ujit** | Me vendosje elektronike |
| **Sensori i turbullimit "Aquatest"** | Po |
| **Sistemi i mbrojtjes nga përmbytjet** | Acquastop total |
| **Furnizimi me ujë** | I vetëm; me ujë të ftohtë/ngrohtë maks. 60°C - "energysave" me ujë të ngrohtë deri në 35% |
| **Fortësia maksimale e ujit** | 100°fH;58°dH |
| **Sistemi i tharjes** | Tharje natyrale me kondensator, me "Dry Assist"+ sistem automatik i hapjes së dyerve në fund të ciklit |
| **Mbrojtja e avullit** | Në plastikë |
| **Materiali i vaskës** | Inoks |
| **Filtri** | Inoks |
| **Elementi ngrohës i fshehur** | Po |
| **Menteshat** | Vetëbalancues me mentesha fikse |
| **Lartësia minimale dhe maksimale e panelit të përparmë** | 2 - 9 kg |
| **Lartësia minimale dhe maksimale e bazamentit** | 100 - 228 mm |
| **Këmbë të rregullueshme** | 7 cm, nga 820 deri 890 mm |
| **Additional gaskets** | No |
| **Back cover** | Yes |
| **Depth of dishwasher with open door (mm)** | 1146 mm |
| **Këmbët e pasme të rregullueshme nga përpara** | Po |
| **Top cover** | In plastic |

## Etiketa e performancës/energjisë - Regj. 2019

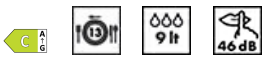


| | |
|---|---|
| **Klasa e efikasitetit të energjisë** | C |
| **Konsumi i energjisë [për 100 cikle, bazuar në programin "eco"]** | 73 kWh |
| **Kohëzgjatja e programit** | 4:25 h:min |
| **Emetimet e zhurmës akustike në ajër** | 46 dB(A) re 1 pW |

| | | | |
|---|---|---|---|
| **Kapaciteti nominal (ps)** | 13 | **Klasa e emetimit të zhurmës akustike në ajër** | C |
| **Konsumi i ujit [për cikël]** | 9,0 litres | **Indeksi i efikasitetit të energjisë (EEI)** | 43,8 |

## Lidhja elektrike

| | | | |
|---|---|---|---|
| **Fuqia e lidhur** | 1800 W | **Lloji i lidhjes** | Njëfazor |
| **Rryma** | 10 A | **Gjatësia e kabllos së furnizimit me energji elektrike** | 140 cm |
| **Tensioni** | 220-240 V | | |
| **Frekuenca (Hz)** | 50 Hz | **Tapë** | (F;E) Schuko |

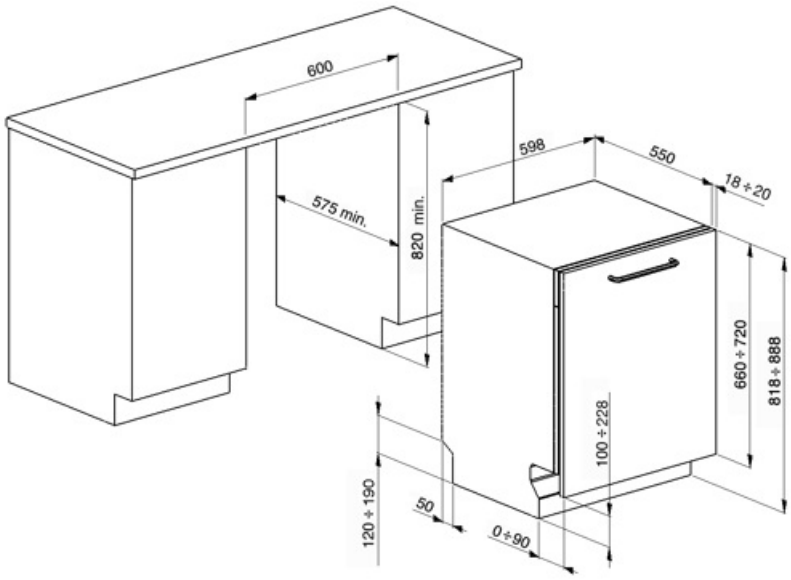

## Compatible Accessories



**KIT82CN**



**KIT82CX**



**KIT82SPRAN**



**KIT82SPRMW**



**KIT82SPRX**

**KITGH**

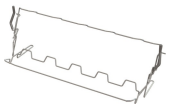

Kompleti i mbajtëses së gotave. Duhet të vendoset në koshin e parë, por vetëm nëse ka rafte të palosshme

**KITPL60FABB**



Plintues në ngjyrë të bardhë me lartësi të rregullueshme. Mund të vendoset mbi të gjitha modelet plotësisht të integruara dhe nën tavolinë me bazë fikse. Mund të instalohet edhe në modelet me bazë të ndryshueshme ose mentesha "flexifit".

**KITPL60FABN**



Plintues në ngjyrë të zezë me lartësi të rregullueshme. Mund të vendoset mbi të gjitha modelet plotësisht të integruara dhe nën tavolinë me bazë fikse. Mund të instalohet edhe në modelet me bazë të ndryshueshme ose mentesha "flexifit".

**KITPL60FABX**



Plintues prej inoksi me lartësi të rregullueshme. Mund të vendoset mbi të gjitha modelet plotësisht të integruara dhe nën tavolinë me bazë fikse. Mund të instalohet edhe në modelet me bazë të ndryshueshme ose mentesha "flexifit".

**KITPLV2**



Komplet shtese për lavastovilje dhe lavatriçe: gjatësi m. 2

# Symbols glossary




"Activelight" është një dritë led që projekton një njollë të kuqe në dyshemenë poshtë lavastoviljes kur pajisja është në përdorim.



Për përmirësimin e tharjes së enëve pa lënë njolla.




82 cm i lartë




Opsioni "Dry Assist +", përveç kursimit të energjisë, siguron tharjen perfekte të enëve nëpërmjet hapjes automatike të derës në fund të ciklit të larjes.




FlexiZone: "Flexizone" me ngarkesë ½ ju lejon të lani një ngarkesë të reduktuar duke kursyer energji, ujë dhe kohë dhe nuk ka kufizime për sa i përket vendosjes së artikujve.




Niveli i zhurmës: Izolimi i shkëlqyer dhe pajisjet speciale e mbajnë zhurmën në minimum.




Auto 45°- 65°: Programi automatik rregullon kohëzgjatjen e një cikli në varësi të nevojës për paralarje dhe numrit të shpëlarjeve që kërkohen.




Eco: Eco, ky program ekonomik larjeje përdor një sasi të vogël uji dhe energjie për të ofruar opsionin më ekologjik të pastrimit.



Programi i njomjes: Programi i njomjes siguron një shpëlarje e cila parandalon tharjen e papastërtive.




Ultraclean: Opsioni "Ultraclean" kryen një shpëlarje përfundimtare në një temperaturë të lartë prej 70°C duke eliminuar pothuajse të gjitha bakteret.




Sensori "Aquatest" është një sensor elektronik që mat shkallën e transparencës së ujit në fund të fazës fillestare të lagies. Ai vendos programin më të përshtatshëm bazuar në vlerat e matura, duke marrë kështu rezultatet më të mira të larjes me një sasi minimale uji.




Klasa e efikasitetit të energjisë C



Delay Timer: Opsion për shtyrjen e fillimit të programit të dëshiruar deri në 24 orë në mënyrë që funksionimi i lavastoviljes të programohet në kohën e dëshiruar.



FlexiDuo: Shporta e 3-të e kompleteve "FlexiDuo" ju lejon të rregulloni kompletet ose filxhanët e vegjël, lugët ose veglat e mëdha sipas dëshirës: përbëhet nga dy module të veçanta dhe të lëvizshme.




Puna me qëllim përmirësimin e vazhdueshëm ka lejuar krijimin e gjeneratës së dytë të motorit Inverter 2.0, që karakterizohet nga efikasitet dhe qëndrueshmëri më e madhe me kalimin e kohës, gjë që lejon performancë shumë të lartë dhe një konsum më të ulët të energjisë dhe nivel më të ulët zhurme.




Sistemi i larjes orbitale e shpërndan ujin në mënyrë të barabartë në të gjithë hapësirën e brendshme prej 60 cm të lavastoviljes duke e drejtuar ujin me saktësi për të siguruar një larje të shkëlqyer.




Kristale: Programi i kristaleve i dedikohet pjatave delikate si gotat dhe porcelani.




Mix: Programi "Mix" është i përshtatshëm për enë të përziera dhe tenxhere dhe tigane të përditshme, pa ndonjë inkustrim të madh.




Express 27': Programi "Express 27" është një cikël i shpejtë larjeje, në temperatura të ulëta, për enë pak të ndotura.




13 komplete pjatash: Numri i kompleteve të pjatave.

Total Acquastop: Përveç mbrojtjes së pjesshme Acquastop të pranishme në të gjitha lavastoviljet Smeg, disa modele kanë një pajisje elektronike të montuar në tubin e marrjes së ujit, e cila monitoron nivelet e ujit në lavastovilje, zbulon rrjedhjet në tub dhe mbyll furnizimin me ujë menjëherë kur është e nevojshme.

Cikël i shpejtë larjeje për ngarkesa të përziera dhe normalisht të ndotura, si pjatat dhe tiganët, që mund të kenë edhe mbetje të thara. Enët lahen dhe thahen në 60 minuta.

SILENT: Cikël larjeje i përshtatshëm për enë normalisht të ndotura, edhe me mbetje të thara. Siguron reduktim maksimal të zhurmave dhe për këtë arsye është ideal nëse dëshironi ta përdorni lavastoviljen gjatë natës.

HIGJIENË 99.9% Programi i larjes me temperaturë të lartë. Shpëlarja 75° garanton heqjen e 99,9% të mikrobeve dhe baktereve.

Sistemi "WaterSave" siguron rezultatet më të mira të larjes me konsum minimal të ujit në varësi të modelit të lavastoviljes.

Cikli i pastrimit të lavastoviljes. Cikli duhet të fillohet kur lavastovilja të jetë bosh, pa asnjë enë. Rekomandohet që programi të zbatohet çdo 2-3 muaj, duke përdorur detergjentë të veçantë për lavastovilje.

Ju lejon të aktivizoni programe shtesë nëse zgjidhet së bashku me çdo cikël të dëshiruar larjeje. Pasi të keni zgjedhur ciklin e kërkuar të larjes, shtypni butonin (