ST4523DIN



Famiglia	Lavastoviglie
Larghezza commerciale	45 cm
Altezza commerciale	82 cm
Installazione	Incasso scomparsa totale
Pannello cucina	Non in dotazione
N° cesti	3, Flexi
Motore	Inverter
Codice EAN	8017709360870

Programmi

Numero di programmi	8	**ECO**	Sì
Temperature di lavaggio	45, 50, 60, 70 °C	**Mix**	Sì
Ammollo	Sì	**Self clean**	Sì
Full express 60'	Sì	**Intensive 60°**	Sì
Express 50°	Sì	**Auto 50°-60°**	Sì

Opzioni

Opzione di partenza ritardata	Fino a 24 ore	**Opzione Calici**	Sì
Opzione Extreme	Sì		

Cestelli

Colore cestelli	Grigio	**Dimensioni massime piatto caricabile su cestello superiore**	14,0 cm
Colore componentistica cestelli	Grigio	**Cestello inferiore**	Con inserti fissi
Maniglia	In plastica su cesto superiore e inferiore	**Cestello inferiore con inserti rompi-goccia**	Sì
Cestello superiore	Con inserti fissi		
Regolazione in altezza del cestello superiore	Su due livelli (4 cm)		

Dimensioni massime piatto caricabile su cestello inferiore	31,5 cm
Colore Componenti Interni	Grigio

Caratteristiche Tecniche



Larghezza del prodotto (mm)	446 mm
Profondità del prodotto (mm)	550 mm
Tipo display	Display LED (3 digit)
Altezza del Prodotto (mm)	818 mm
Comandi	Elettronici
Display	Programmazione partenza differita, Indicazione durata programma
Grafica programmi	Simboli
Indicatore on/off	Sì
Indicatore esaurimento sale	Spia
Indicatore brillantante	Spia
Indicatore di fine ciclo	Luce a pavimento, ActiveLight
Auto switch-off	Si
Sistema di lavaggio	Tradizionale
Decalcificatore	A regolazione elettronica
Sensore di torbidità Aquatest	Sì
Sistema protezione antiallagamento	Acquastop totale
Alimentazione acqua	Singola; acqua fredda/calda fino a 60°C - risparmio energetico con acqua calda fino al 35%
Massima durezza dell'acqua	90°fH; 50°dH
Sistema di asciugatura	A condensazione naturale, con sistema Dry Assist di apertura automatica della porta a fine ciclo
Protezione vapore	In plastica
Materiale vasca	Acciaio inox
Filtro	Acciaio inox
Elemento riscaldante nascosto	Sì
Cerniere	Bilancianti, Sliding, FLEXIFIT
Peso minimo e massimo pannello frontale	2 - 7,5 kg
Altezza minima e massima zoccolo	40 - 175 mm
Piedini regolabili	6 cm, da 820 a 880 mm
Guarnizioni supplementari	Sì
Profondità lavastoviglie con anta aperta (mm)	1200 mm
Piedino posteriore regolabile da davanti	Sì

Prestazioni / Etichetta Energetica - Reg. 2019



Classe di Efficienza Energetica	D
Consumo energetico [per 100 cicli, basati sul programma eco]	67 kWh
Capacità nominale (ps)	10
Consumo di acqua [per ciclo]	9,9 l
Durata del programma	4:00 h:min
Emissioni di rumore aereo	44 dB(A) re 1 pW
Classi di emissione di rumore aereo	B
Indice di Efficienza Energetica (IEE)	49,9

Collegamento Elettrico

Potenza installata	1950 W	**Tipo di connessione**	Monofase
Corrente	10 A	**Lunghezza cavo di alimentazione**	150 cm
Tensione	220-240 V		
Frequenza	50 Hz	**Spina**	(F;E) Schuko

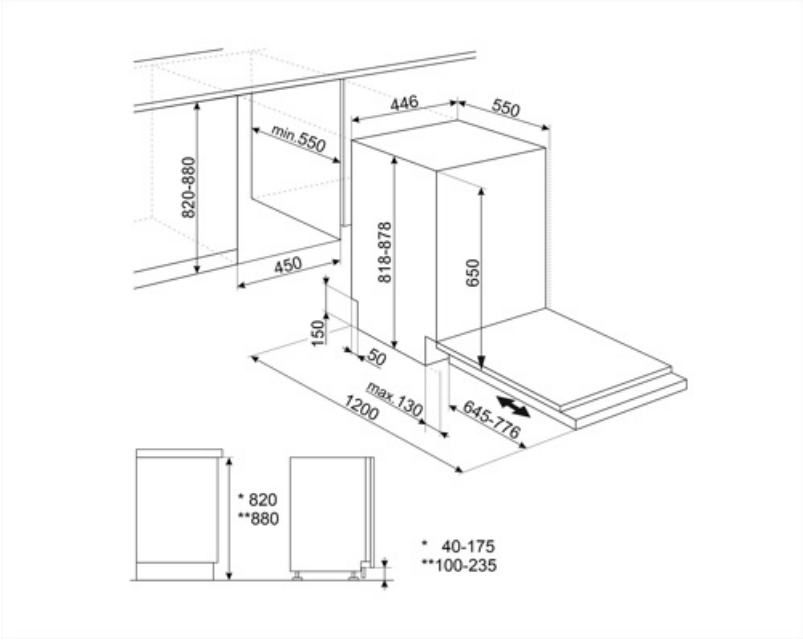

Glossario simboli



Active Light: L'Active Light è un dispositivo che, proiettando sul pavimento un raggio di luce di colore rosso mentre la lavastoviglie è in funzione, permette di capire all'istante che è attivo il lavaggio, senza dover aprire la macchina. Al termine del ciclo, la luce si spegne automaticamente.



Per migliorare l'asciugatura dei piatti senza lasciare aloni.



Delay timer: Opzione per posticipare la partenza del programma desiderato fino a 24h per programmare il funzionamento della lavastoviglie nella fascia oraria desiderata.



L'evoluzione Smeg verso modelli più intelligenti ed ecosostenibili ha portato alla scelta della tecnologia Inverter che riduce significativamente i consumi.



Eco: Il programma Eco è adatto per lavare stoviglie normalmente sporche. Utilizzando il programma Eco sono garantite le migliori prestazioni in termini di efficienza energetica.



Ammollo: Il programma Ammollo è pensato per prelavare a freddo le pentole e le stoviglie, in attesa di un ulteriore e più approfondito lavaggio.



Acquastop Totale: Il dispositivo Acquastop Totale esclude la possibilità di allagamenti mediante un microinterruttore posto sotto la vasca che blocca istantaneamente l'ingresso dell'acqua nella macchina. Un'ulteriore sicurezza è garantita da una valvola posta sul tubo di carico che ne rileva eventuali perdite.



FULL EXPRESS 60': Programma di lavaggio rapido per stoviglie miste e pentole con sporco normale, anche con residui secchi. In 60 minuti le stoviglie vengono lavate ed asciugate.



Programma di lavaggio per stoviglie miste e pentole con sporco normale, anche con residui secchi. Selezionando questo programma la lavastoviglie riconosce il tipo di sporco adeguando così i parametri di lavaggio in modo automatico.



Aquatest: Il sensore Aquatest è un sensore elettronico che misura il grado di trasparenza dell'acqua al termine della fase di ammollo iniziale. Sulla base dei valori rilevati, il sensore imposta il programma più adatto, ottenendo così i migliori risultati di lavaggio con l'utilizzo della minima quantità di acqua.



Alta 82 cm



Sistema FlexiFit: Le cerniere FlexiFit permettono lo scorrimento del pannello cucina sull'anta della lavastoviglie consentendo un altezza minima di zoccolo cucina pari a 5 cm.



Il livello di Silenziosità è ottenuto grazie ad un eccellente isolamento e speciali dispositivi, studiati appositamente per attutire il suono generato durante il funzionamento della lavastoviglie. In gamma sono presenti modelli con vari livelli di silenziosità.



Mix: Il programma Mix è indicato per stoviglie miste e pentole di uso quotidiano, senza particolari incrostazioni.



10 coperti: Numero di coperti.



Un programma rapido adatto per un carico con sporco fresco e leggero.



Programma di lavaggio macchina. Il ciclo deve essere azionato con la macchina vuota, senza stoviglie. Si consiglia di ripetere il programma ogni 2-3 mesi, utilizzando appositi detergenti per lavastoviglie.



Opzione consigliata per un carico delicato. Impedisce rapidi cambiamenti della temperatura di lavaggio del programma selezionato e la riduce a 45 °C.



Programma adatto al lavaggio e all'asciugatura di stoviglie molto sporche con residui incrostati.



Classe di efficienza energetica D





Opzione che permette di migliorare i risultati di lavaggio del programma selezionato. Aumenta la temperatura e la durata del lavaggio.



Watersave: È un sistema di gestione dell'acqua che, garantendo i migliori risultati di lavaggio e i minori consumi di energia, consente di lavare un pieno carico con solo 9,9 litri di acqua.