ST512



Kategoria e produktit	Lavastovilje
Gjerësia nominale	60 cm
Lartësia nominale	82 cm
Instalimi	Plotësisht i integruar
Paneli i kuzhinës	Nuk përfshihet
Nr. i koshave	2
Motor	Me një fazë
Kodi EAN	8017709142421

Programe

Nr. i programeve	5	**ECO**	Po
Temperaturat e larjes	45, 50, 65, 70 °C	**Normale**	Po
Njom	Po	**Super**	Po
Qelqi	Po		

Kosha

Ngjyra e koshit	Gri	**Shporta e poshtme**	Me rafte fikse
Ngjyra e përbërësve të koshit	Gri	**Kosh i poshtëm me inserte kundër rrjedhjes**	Po
Shporta e sipërme	Me rafte qendrore fikse	**Ena më e madhe e ngarkueshme në koshin e poshtëm**	30,0 cm
Rregullimi i lartësisë së koshit të sipërm	Në dy nivele, me nxjerrje		
Ena më e madhe e ngarkueshme në koshin e sipërm	23,5 cm	**Shporta e takëmeve**	Me 12 sete pjatash

Veçoritë teknike

Gjerësia (mm)	598 mm	**Sistemi i tharjes**	Tharje natyrale me kondensator
Thellësia (mm)	545 mm	**Mbrojtja e avullit**	Në plastikë
		Materiali i vaskës	Inoks

Lartësia e produktit (mm)	818 mm
Kontrollet	Elektronike
Programme graphics	Symbols
Treguesi "On/Off"	Po
Treguesi me dritë i kripës	Shikues optik
Treguesi i shpëlarësit	Shikues optik
Treguesi i përfundimit të ciklit	Sinjal akustik
Sistemi i larjes	Orbital
Zbutësi i ujit	Me vendosje elektronike
Sistemi i mbrojtjes nga përmbytjet	Acquastop i vetëm
Furnizimi me ujë	I vetëm; me ujë të ftohtë/ngrohtë maks. 60°C - "energysave" me ujë të ngrohtë deri në 35%
Fortësia maksimale e ujit	100°fH;58°dH
Filtri	Inoks
Elementi ngrohës i fshehur	Po
Menteshat	Vetëbalancues me mentesha fikse
Lartësia minimale dhe maksimale e panelit të përparmë	2 - 9 kg
Lartësia minimale dhe maksimale e bazamentit	100 - 228 mm
Këmbë të rregullueshme	7 cm, nga 820 deri 890 mm
Insulation level	Medium
Additional gaskets	No
Back cover	No
Depth of dishwasher with open door (mm)	1146 mm
Top cover	In plastic

Lidhja elektrike

Fuqia e lidhur	1800 W
Rryma	10 A
Tensioni	220-240 V
Frekuenca (Hz)	50 Hz
Lloji i lidhjes	Njëfazor
Gjatësia e kabllos së furnizimit me energji elektrike	140 cm
Tapë	(F;E) Schuko

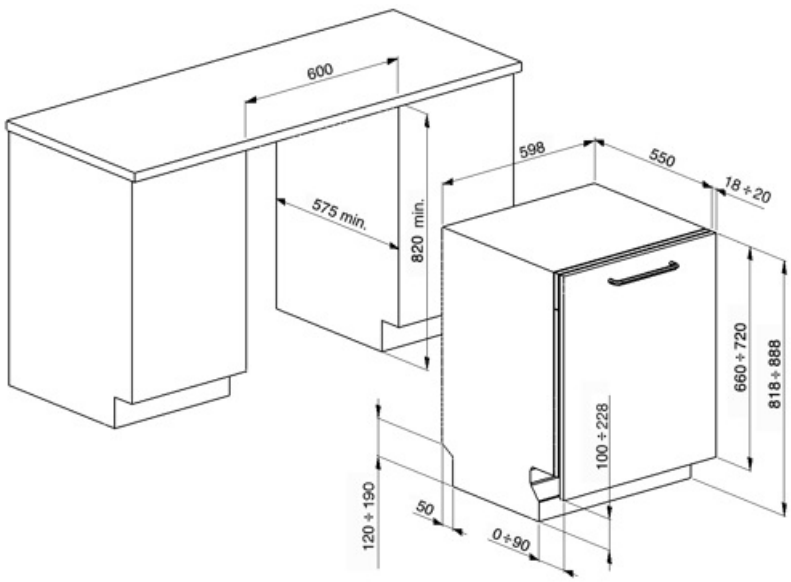

Compatible Accessories



KIT6CX

Panel inoksi, estetika klasike me dorezë 14 mm. Mund të vendoset në lavastovilje plotësisht të integruara.

KITPL60FABB

Plintues në ngjyrë të bardhë me lartësi të rregullueshme. Mund të vendoset mbi të gjitha modelet plotësisht të integruara dhe nën tavolinë me bazë fikse. Mund të instalohet edhe në modelet me bazë të ndryshueshme ose mentesha "flexifit".

KITPL60FABX



Plintues prej inoksi me lartësi të rregullueshme. Mund të vendoset mbi të gjitha modelet plotësisht të integruara dhe nën tavolinë me bazë fikse. Mund të instalohet edhe në modelet me bazë të ndryshueshme ose mentesha "flexifit".



KIT82CAN

Panel antracit me pamje të jashtme klasike me dorezë 14 mm. Mund të vendoset në lavastovilje plotësisht të integruara.

KITPL60FABN



Plintues në ngjyrë të zezë me lartësi të rregullueshme. Mund të vendoset mbi të gjitha modelet plotësisht të integruara dhe nën tavolinë me bazë fikse. Mund të instalohet edhe në modelet me bazë të ndryshueshme ose mentesha "flexifit".

KITPLV2



Komplet shtese për lavastovilje dhe lavatriçe: gjatësi m. 2

Symbols glossary



Acquastop: Disa lavastovilje Smeg janë të pajisura me një Aquastop të thjeshtë: sensor pluskimi në fund, i cili është i nevojshëm për të parandaluar rrjedhjet aksidentale të ujit brenda pajisjes.



82 cm i lartë



Sistemi i larjes orbitale e shpërndan ujin në mënyrë të barabartë në të gjithë hapësirën e brendshme prej 60 cm të lavastoviljes duke e drejtuar ujin me saktësi për të siguruar një larje të shkëlqyer.



Programi i njomjes: Programi i njomjes siguron një shpëlarje e cila parandalon tharjen e papastërtive.



12 komplete pjatash: Numri i kompleteve të pjatave.



Për përmirësimin e tharjes së enëve pa lënë njolla.



Niveli i zhurmës: Izolimi i shkëlqyer dhe pajisjet speciale e mbajnë zhurmën në minimum.



Eco: Eco, ky program ekonomik larjeje përdor një sasi të vogël uji dhe energjie për të ofruar opsionin më ekologjik të pastrimit.



PRG_STRONG_72dpi



Sistemi "WaterSave" siguron rezultatet më të mira të larjes me konsum minimal të ujit në varësi të modelit të lavastoviljes.