ST5324L

Familia	Lavavajillas
Ancho comercial	60 cm
Altura comercial	82 cm
Instalación	Integración total
Panel de cocina (puerta)	No incluido
Nº Cestos	2
Código EAN	8017709246563

Programas

Número de programas	5+5 programa rápido	**Normal**	Sí
Temperaturas de lavado	38, 45, 50, 55, 65, 70 °C	**Ultraclean**	Sí
		Cotidiano 1/2 carga	Sí
Remojo	Sí	**ECO rápido**	Sí
Rápido 27'	Sí	**Normal rápido**	Sí
Cristal	Sí	**Fuerte y rápido**	Sí
Eco	Sí		

Opciones

Opción de ahorro energético EnerSave	Sí	**Opción pastillas FlexiTabs**	Sí
Opción de inicio retardado	Hasta 9 horas, con remojo automático	**Opción Tiempo Rápido**	Sí

Cestos

Color cestos	Gris	**Cesto inferior**	Con 2 rejillas plegables
Color componentes cestos	Gris	**Cesto inferior con insertos rompegotas**	Sí
Tirador	En cesto inferior y superior		
Cesto superior	con inserciones fijas		

Regulación en altura del cesto superior	En tres niveles
Dimensiones máximas plato cargable en cesto superior	23,5 cm
Dimensiones máximas plato cargable en cesto inferior	30,0 cm
Color componentes internos	Insertos anti-goteo verde, Tirador en verde, Pieza verde para regular en 3 niveles el cesto superior, Orbital verde
Cesto portacubiertos	13 cubiertas sistema traslante

Características técnicas

Ancho del producto (mm)	598 mm
Profundidad del producto (mm)	545 mm
Tipo de pantalla	Display LED (1 dígito)
Altura del producto (mm)	818 mm
Mandos	Electrónicos
Pantalla	programación de inicio retardado
Gráficos programas	Símbolos
Indicador on/off	Sí
Indicador sal	Testigo
Indicador abrillantador	Testigo
Indicador de fin de ciclo	Luz a pavimento, ActiveLight
Sistema de lavado	Sistema Orbital
Tercer aspersor superior	Individual
Descalcificador	Con ajuste electrónico
Sistema de protección anti-fugas de agua	Acquastop total
Alimentación agua	Singular; agua fría/caliente hasta a 60°C - ahorro energético con agua caliente hasta el 35%
Máxima dureza del agua	100°fH;58°dH
Sistema de secado	Secado por condensación natural, con sistema EnergySave de apertura automática de la puerta al final del ciclo.
Protección vapor	De plástico
Material de la cuba	Acero inoxidable
Filtro	Acero inoxidable
Resistencia oculta	Sí
Bisagras	Bisagra fija
Min. y max. peso del panel frontal	2 - 9 kg
Min. and max plinth height	100 - 228 mm
Pies regulables	7 cm, de 820 a 890 mm
Profundidad lavavajillas con puerta abierta (mm)	1168 mm
Pie posterior regulable frontalmente	Sí
Cubierta superior	De plástico

Conexión eléctrica

Potencia instalada	1800 W
Corriente	10 A
Tensión	220-240 V
Frecuencia (Hz)	50 Hz
Tipo de conexión	Monofásico
Longitud del cable de alimentación	140 cm
Enchufe	Schuko (F;E)

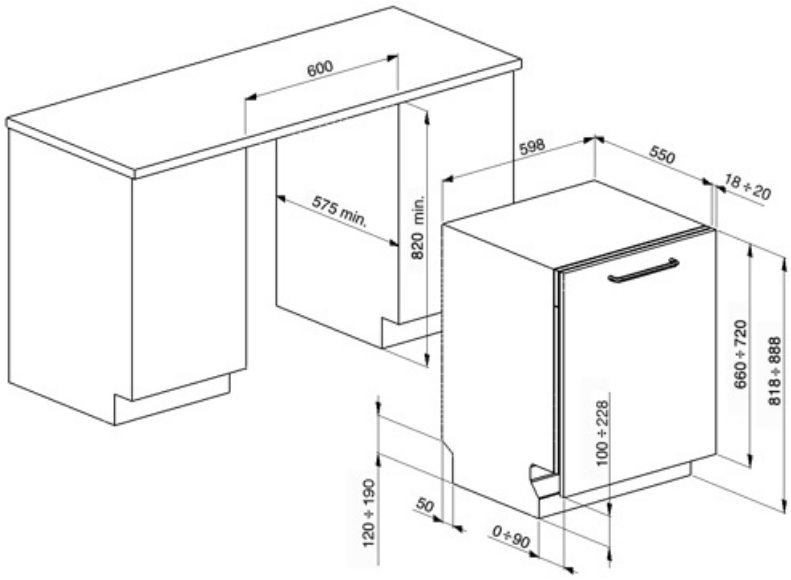
600
598
550
18÷20
575 min.
820 min.
660÷720
818÷888
100÷228
120÷190
50
0÷90

Accesorios Compatible

KIT6CX

Panel de acero inoxidable de estética clásica con tirador de 14 mm. Se puede instalar en los lavavajillas totalmente integrados.

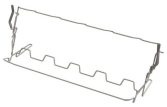

KITGH

Kit portavasos. Debe instalarse en la primera cesta, pero sólo si hay rejillas plegables

KITPL60FABN

Kit Toekick en color Negro con altura ajustable. Puede instalarse sobre todos los modelos totalmente integrados y bajo banco con fulcro fijo. Puede instalarse también en los modelos con fulcro variable o bisagras flexifit.

KITPLV2

Kit de extensión para lavavajillas y lavadoras: longitud 2 m.

KIT82CAN

Classic aesthetics anthracite panel with 14 mm handle. Can be fitted on the fully integrated dishwashers.

KITPL60FABB

Kit Toekick en color Blanco con altura ajustable. Puede instalarse sobre todos los modelos totalmente integrados y bajo banco con fulcro fijo. Puede instalarse también en los modelos con fulcro variable o bisagras flexifit.

KITPL60FABX

Kit Toekick en acero inoxidable con altura ajustable. Puede instalarse sobre todos los modelos totalmente integrados y bajo banco con fulcro fijo. Puede instalarse también en los modelos con fulcro variable o bisagras flexifit.

Symbols glossary

Luz activa: la luz activa es un dispositivo que, al proyectar un haz de luz roja en el piso mientras el lavavajillas está en funcionamiento, le permite comprender instantáneamente que el lavado está activo, sin tener que abrir la máquina. Cuando termine, la luz se apaga automáticamente.

A +++: los dispositivos Smeg permiten un considerable ahorro de energía en Clase A, A +, A ++ y A +++, para reducir el consumo mientras se mantiene la máxima eficiencia y garantizar el respeto por el medio ambiente.

Delay Timer: con la opción Delay Timer, es posible posponer el inicio del programa deseado hasta 24 h para programar el funcionamiento del lavavajillas en el intervalo de tiempo deseado (por ejemplo, la noche). Cuando la puerta está cerrada, el lavavajillas realizará un prelavado, después de lo cual el conjunto de "programación realizada" comenzará a funcionar.

El nivel de rumirosidad se obtiene gracias a un excelente aislamiento y dispositivos especiales, diseñados específicamente para amortiguar el sonido generado durante el funcionamiento del lavavajillas. En la gama hay modelos con varios niveles de rumorosidad.

Cotidiano de media carga: el programa diario de media carga está diseñado para lavar algunos platos normalmente sucios.

Eco-Veloz: el programa Eco-Veloz reduce la duración del ciclo Eco, adecuado para platos delicados normalmente sucios.

Remojo: El programa de remojo está diseñado para el prelavado en frío de ollas y sartenes, esperando un lavado adicional y más completo.

13 cubiertos: la gama Smeg incluye lavavajillas con 7, 10, 12, 13 y 14 cubiertos según el modelo.

Insertos rompe-gotas: algunos modelos de lavavajillas están equipados con insertos de rotura para la cesta inferior, útiles para mejorar el secado de los platos sin dejar halos.

82 cm high

Flexi Tabs: ideal para detergentes multifunción, la opción Flexi Tabs le permite optimizar el lavado del lavavajillas aprovechando al máximo las propiedades de las tabletas combinadas.

Sistema Orbital: El Sistema Orbital, consiste en un rociador doble que, gracias a la superposición y las rotaciones contemporáneas, permite que el agua alcance uniformemente todo el espacio interno para obtener excelentes resultados de lavado.

Eco: el programa Eco es adecuado para lavar platos normalmente sucios. El uso del programa Eco garantiza el mejor rendimiento en términos de eficiencia energética .

Normal-Rápido: el programa Normal es adecuado para vajillas y ollas mixtas de uso diario, sin incrustaciones particulares. El programa Normal-Rápido reduce la duración del lavado.

Fuerte y rápido: el programa Fuerte-Rápido es adecuado para sartenes y platos normalmente sucios sin residuos secos, que no requieren un lavado completo.

Acquastop Total: el dispositivo Acquastop Total excluye la posibilidad de inundación por medio de un microinterruptor colocado debajo del tanque que bloquea instantáneamente la entrada de agua en la máquina. Una seguridad adicional está garantizada por una válvula colocada en el tubo de carga que detecta cualquier fuga.

Watersave: es un sistema de gestión del agua que, garantizando los mejores resultados de lavado y el menor consumo de energía, le permite lavar una carga completa con solo 8,5 litros de agua.