ST6120

82 cm

Product Family	Dishwashers
Commercial width	60 cm
Commercial height	82 cm
Installation	Totalmente-integrado embutido
N° cestos	2
EAN code	8017709297220

Programas

N. of programmes	10
Washing temperatures	38, 45, 50, 55, 65, 70, 75 °C
Soak	Yes
Rapido 27'	No
Express 27'	Sim
Vidro	No
Cristal	Sim
Expresso completo - 60 minutos	Sim
Express 50°	No
ECO	Yes
Expresso verde	Sim
Sensor automático 45-65	Yes
Normal	No
Mistura	Sim
Silencioso (-2 dB)	No
Ultralimpo	No
Intenso	Sim
Autolimpeza	No
Esterilizar	Yes
1/2 load	No
Express 60°	No
Delicate	No
Daily	No
Extreme Wash	No

ECO Quick	No
Delicate and Quick	No
Daily Quick	No
Normal Quick	No
Auto 40-50	No
Auto 40-60	No
Auto 60	No
Auto 60-70	No
Auto Delicate	No
Auto Super Wash	No
Strong and fast	No
Super	No
Universal	No
Regular	No
Intensive 65°	No
Intensive 70°	No
Intensive 65° 1/2 load	No
Plate rack/warmer	No
Normative Australia	No
Rinse	No
Light and quick	No
Normal ECO	No
Super Quick	No
Short	No
Strong	No
Special Bio	No

Normal USA	No
Ultra Rapid	No

Options

Enersave option	No
Delay timer option	3-6-9 hours
Extra dry option	No
1/2 load FlexiZone option	No
Options for tabs FlexiTabs	No
Professional option	No
Opção Lavagem rápida	No
Sanitizing option Hyclean	No
Opção de programas especiais	Sim

Baskets

Basket colour	Grey
Basket components colour	Grey
Handle	No
Upper Basket	With central fixed racks
Height adjustment of the upper basket	On three levels
Upper basket with EasyGlide System	No
Sliding Guides Extra Glide	No
Largest loadable dish in upper basket	25,0 cm
Lower Basket	With fixed racks
Lower basket with anti-drip inserts	Yes
Largest loadable dish in lower basket	30,0 cm
Colour Inner Components	Green
Cutlery basket	13 place settings sliding

Technical Features

Largura do produto (mm)	598 mm
Profundidade do produto (mm)	545 mm
Altura do produto (mm)	818 mm
Watersave system	No
Controls	Electronic
Display	No
Gráfico dos programas	Símbolos
On/off indicator	Yes
Salt light indicator	Light
Rinse aid indicator	Light
Progress indicator	No
End of cycle indicator	Acoustic signal
Washing system	Orbital
Third spray arm	Single
Water softener	With electronic setting
Max water hardness	90°fH; 50°dH
Drying system	Natural condenser drying
Steam protection	In plastic
Child safety system (door lock)	No
Internal light	No
Push-pull opening system without handle	No
Tub material	Stainless steel
Filter	Stainless steel
Concealed heating element	Yes
Hinges	Self balancing with fixed hinges
Peso mínimo e máximo do painel frontal	2 - 9 kg

Turbidity sensor Aquatest	Yes	**Altura mínima e máxima do plinto**	100 - 228 mm
Flood protection system	Single Acquastop	**Can be installed in-column**	No
Water supply	Single; cold/hot water max. 60°C - energysave with hot water up to 35%	**Adjustable feet**	7cm, from 820 to 890 mm
		Adjustable door	No
		profundidade da máquina de lavar louça com porta aberta (mm)	1146
		Back feet adjustable from front	Yes
		Tampo superior	Tampo superior em plástico

Etiqueta de Desempenho / Energia - Reg. 2019

Classe de eficiência energética	F	**Duração do programa**	3:15 h:min
Consumo de energia [por 100 ciclos, com base no programa eco]	101 KWh	**Emissões de ruído acústico aerotransportado**	51 dB(A) re 1 pW
Capacidade nominal (ps)	12	**Classe de emissão de ruído acústico aerotransportado**	D
Consumo de água [por ciclo]	12.0 litres	**Índice de eficiência energética (IEE)**	61.2

Electrical Connection

Plug	(F;E) Schuko	**Frequency (Hz)**	50 Hz
Connected power	1800 W	**Type of connection**	Single-phase
Current	10 A	**Power supply cable length**	140 cm
Voltage	220-240 V		

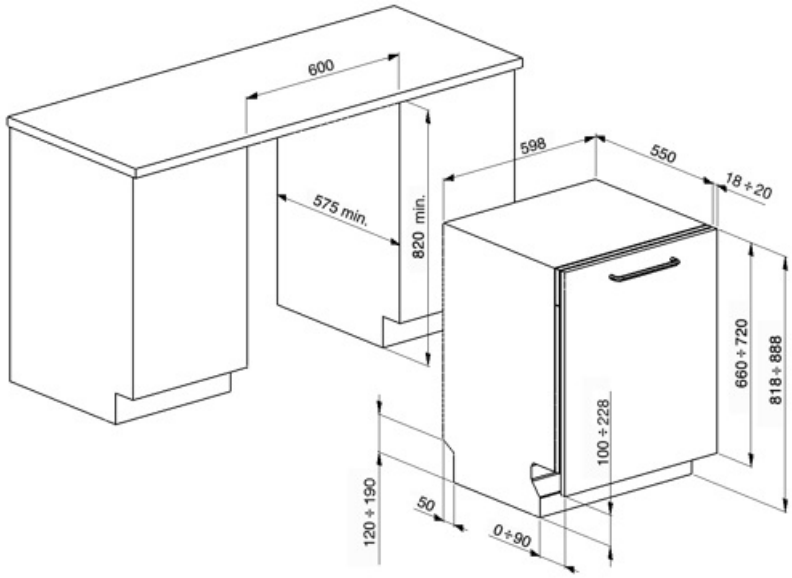

Compatible Accessories

KIT6CX

Painel de aço inoxidável estética clássica com cabo de 14 mm. Pode ser instalado sobre máquinas lava-louças totalmente integradas.

KITPL60FABB

Toekick Kit na cor branca com altura ajustável. Pode ser montado em todos os modelos totalmente integrados e sob bancada com Fulcro Fixo. Pode ser instalado também nos modelos com fulcro variável ou dobradiças flexíveis.

KITPL60FABX

Kit Toekick em Aço Inoxidável com altura ajustável. Pode ser montado em todos os modelos totalmente integrados e sob bancada com Fulcro Fixo. Pode ser instalado também nos modelos com fulcro variável ou dobradiças flexíveis.

KIT82CAN

Painel de antracito estética clássica com cabo de 14 mm. Pode ser instalado sobre máquinas lava-louças totalmente integradas.

KITPL60FABN

Toekick Kit na cor preta com altura ajustável. Pode ser montado em todos os modelos totalmente integrados e sob bancada com Fulcro Fixo. Pode ser instalado também nos modelos com fulcro variável ou dobradiças flexíveis.

KITPLV2

Extensão do kit para máquina lava-louça e máquina de lavar: comprimento mt. 2

Symbols glossary

Aquastop: Algumas máquinas lava-louças Smeg estão equipadas com um sensor Aquastop: boia simples na parte inferior, que é necessária para evitar um vazamento acidental de água dentro do aparelho.

A+: A classe de eficiência energética A+ ajuda a economizar até 10% de energia em comparação com a classe A. O desempenho máximo com consumo mínimo é garantido.

COMM_HEIGHT_82_72dpi

O sistema de lavagem orbital distribui a água uniformemente por todo o compartimento da máquina lava-louça de 60 cm, direcionando a água com precisão para garantir uma excelente lavagem.

Cristais: O programa Cristais é dedicado a pratos delicados, como copos e porcelana.

Programa normal: O programa normal é adequado para graus normais de sujidade para uso diário.

Programa de imersão: O programa de imersão fornece um enxágue para evitar que a sujeira seque.

Ultralimpo: A opção Ultralimpo realiza um enxágue final a uma temperatura elevada de 70° C eliminando praticamente todas as bactérias.

O sistema Economia de água garante os melhores resultados de lavagem com um consumo mínimo de água, dependendo do modelo da máquina lava-louça.

Ciclo de lavagem rápida: para cargas mistas normalmente sujas, como pratos e panelas, mesmo com resíduos secos. Os pratos são lavados e secos em 60 minutos.

Ciclo de lavagem intensiva ideal para pratos, tachos, panelas, tábuas de corte, garrafas de alimentação. Ideal para pratos de bebê ou se há alergias na família

O Aquatest mede a clareza da água durante um programa automático e garante automaticamente o consumo mínimo de água e energia.

Anti-gotejamento: Alguns modelos de máquinas lava-louças são equipados com bicos de polímero especiais anti-gotejamento, que melhoram o processo de secagem.

Temporizador de atraso: O temporizador de atraso pode adiar o início do programa por até 24 horas.

Auto 45°- 65°: O programa automático regula a duração de um ciclo, dependendo da necessidade de uma pré-lavagem e do número de enxágues necessários.

Eco: Eco, este programa de lavagem económica utiliza uma baixa quantidade de água e energia para proporcionar a opção de limpeza mais ecológica.

Classe de eficiência energética F

Rapid 27 Mins: O programa rápido de 27 minutos leva apenas 27 minutos para lavar uma carga.

Os símbolos mostram o número de configurações da placa da máquina lava-louça.

...

Permite-lhe ativar programas adicionais quando selecionado em conjunto com qualquer ciclo de lavagem. Depois de selecionar o ciclo de lavagem necessário, prima o botão (

Benefit (TT)

Orbital Wash System

Even water distribution, deep cleaning and low noise thanks to the dual rotating spray arms

Orbital washing system, which, thanks to its double arm, its 7 water exit points and thanks to overlapping and simultaneous rotations and 40 rotations per minute, allows ample coverage of the tank area, thus guaranteeing optimal results in any basket-loading configuration.