# ST867-3

| | |
|---|---|
| **Familia** | Lavavajillas |
| **Ancho comercial** | 60 cm |
| **Altura comercial** | Maxi, 86 cm |
| **Instalación** | Integración total |
| **Nº Cestos** | 3, FlexiDuo |
| **Motor** | Monofase |
| **Código EAN** | 8017709176266 |

## Programas

| | | | |
|---|---|---|---|
| **Número de programas** | 5+5 programa rápido | **Normal** | Sí |
| **Temperaturas de lavado** | 38, 45, 50, 65, 70 °C | **ECO rápido** | Sí |
| | | **Delicado y rápido** | Sí |
| **Remojo** | Sí | **Normal rápido** | Sí |
| **Rápido 27'** | Sí | **Fuerte y rápido** | Sí |
| **Cristal** | Sí | **Super** | Sí |
| **Eco** | Sí | | |

## Opciones

| | | | |
|---|---|---|---|
| **Opción de inicio retardado** | Hasta 9 horas, con remojo automático | **Opción pastillas FlexiTabs** | Sí |
| **Opción 1/2 carga distribuida FlexiZone** | Sí | **Opción Tiempo Rápido** | Sí |

## Cestos

| | | | |
|---|---|---|---|
| **Color cestos** | Gris | **Dimensiones máximas plato cargable en cesto superior** | 23,5 cm |
| **Color componentes cestos** | Gris | | |
| **Tirador** | En cesto inferior y superior | **Cesto inferior** | Con 4 rejillas plegables |
| **Cesto superior** | con inserciones fijas | **Cesto inferior con insertos rompegotas** | Sí |

| | |
|---|---|
| **Regulación en altura del cesto superior** | En tres niveles |
| **Cesta superior con sistema Easy Glide** | Sí |
| **Dimensiones máximas plato cargable en cesto inferior** | 35,0 cm |
| **Cesto portacubiertos** | 13 cubiertas sistema traslante |

## Características técnicas

| | |
|---|---|
| **Ancho del producto (mm)** | 598 mm |
| **Profundidad del producto (mm)** | 547 mm |
| **Tipo de pantalla** | Display LED (1 dígito) |
| **Altura del producto (mm)** | 858 mm |
| **Mandos** | Electrónicos |
| **Pantalla** | programación de inicio retardado |
| **Gráficos programas** | Símbolos |
| **Indicador on/off** | Sí |
| **Indicador sal** | Testigo |
| **Indicador abrillantador** | Testigo |
| **Indicador de fin de ciclo** | Señal sonoro |
| **Sistema de lavado** | Sistema Orbital |
| **Tercer aspersor superior** | Individual |
| **Descalcificador** | Con ajuste electrónico |
| **Sistema de protección anti-fugas de agua** | Acquastop total |
| **Alimentación agua** | Singular; agua fría/caliente hasta a 60°C - ahorro energético con agua caliente hasta el 35% |
| **Máxima dureza del agua** | 100°fH;58°dH |
| **Sistema de secado** | Por condensación natural |
| **Protección vapor** | De plástico |
| **Material de la cuba** | Acero inoxidable |
| **Filtro** | Acero inoxidable |
| **Resistencia oculta** | Sí |
| **Bisagras** | Bisagra variable |
| **Min. y max. peso del panel frontal** | 2 - 8 kg |
| **Pies regulables** | 7 cm, de 860 a 930 mm |
| **Nivel de insonorización** | Iper |
| **Cubierta posterior** | Sí |
| **Profundidad lavavajillas con puerta abierta (mm)** | 1186 mm |
| **Pie posterior regulable frontalmente** | Sí |
| **Cubierta superior** | De plástico |

## Conexión eléctrica

| | |
|---|---|
| **Potencia instalada** | 1800 W |
| **Corriente** | 10 A |
| **Tensión** | 220-240 V |
| **Frecuencia (Hz)** | 50 Hz |
| **Tipo de conexión** | Monofásico |
| **Longitud del cable de alimentación** | 140 cm |
| **Enchufe** | Schuko (F;E) |

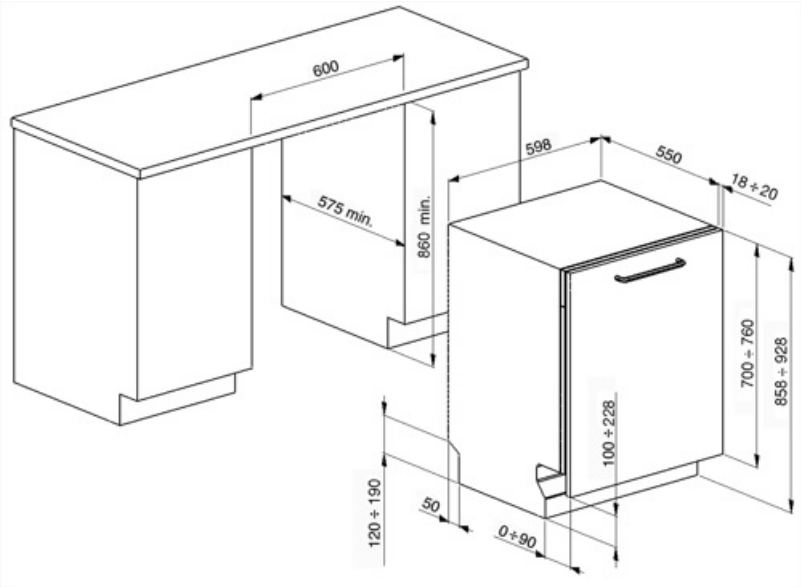
600
598
550
18 ÷ 20
575 min.
860 min.
700 ÷ 760
858 ÷ 928
100 ÷ 228
120 ÷ 190
50
0 ÷ 90

## Accesorios Compatible

**KIT86VX**

Panel de acero inoxidable con tirador Victoria. Puede instalarse en los lavavajillas totalmente integrados H86 sin bisagras Flexifit. No es posible instalarlo en los modelos con panel de acero inoxidable

**KITPL60B**

Kit Toekick en color Blanco con altura y profundidad ajustables. Puede instalarse sobre todos los modelos totalmente integrados y bajo banco con bisagras de fulcro variable o flexifit.

**KITPL60X**

Kit Toekick de acero inoxidable con altura y profundidad ajustables. Puede montarse sobre todos los modelos totalmente integrados y bajo banco con bisagras de fulcro variable o flexifit.

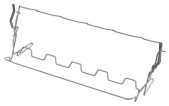

**KITGH**

Kit portavasos. Debe instalarse en la primera cesta, pero sólo si hay rejillas plegables

**KITPL60N**

Kit Toekick en color Negro con altura y profundidad ajustables. Puede instalarse sobre todos los modelos totalmente integrados y bajo banco con bisagras de fulcro variable o flexifit.

**KITPLV2**

Kit de extensión para lavavajillas y lavadoras: longitud 2 m.

## Symbols glossary

Insertos rompe-gotas: algunos modelos de lavavajillas están equipados con insertos de rotura para la cesta inferior, útiles para mejorar el secado de los platos sin dejar halos.

86 cm high

EasyGlide: el sistema EasyGlide, presente en la cesta superior, mejora el deslizamiento, facilitando las operaciones de extracción.

Flexi Tabs: ideal para detergentes multifunción, la opción Flexi Tabs le permite optimizar el lavado del lavavajillas aprovechando al máximo las propiedades de las tabletas combinadas.

El nivel de rumirosidad se obtiene gracias a un excelente aislamiento y dispositivos especiales, diseñados específicamente para amortiguar el sonido generado durante el funcionamiento del lavavajillas. En la gama hay modelos con varios niveles de rumorosidad.

Delicado-Rápido: el programa Delicado-Rápido reduce la duración del ciclo Delicado, adecuado para platos delicados normalmente o ligeramente sucios.

Eco-Veloz: el programa Eco-Veloz reduce la duración del ciclo Eco, adecuado para platos delicados normalmente sucios.

Remojo: El programa de remojo está diseñado para el prelavado en frío de ollas y sartenes, esperando un lavado adicional y más completo.

Fuerte y rápido: el programa Fuerte-Rápido es adecuado para sartenes y platos normalmente sucios sin residuos secos, que no requieren un lavado completo.

A +: los electrodomésticos Smeg permiten ahorros de energía considerables en Clase A, A +, A ++ y A +++, para reducir el consumo mientras se mantiene la máxima eficiencia y garantizar el respeto por el medio ambiente.

Delay Timer: con la opción Delay Timer, es posible posponer el inicio del programa deseado hasta 24 h para programar el funcionamiento del lavavajillas en el intervalo de tiempo deseado (por ejemplo, la noche). Cuando la puerta está cerrada, el lavavajillas realizará un prelavado, después de lo cual el conjunto de "programación realizada" comenzará a funcionar.

FlexiDuo: el tercer cesto de cubiertos FlexiDuo se compone de dos insertos distintos, extraíbles y de diferentes posiciones que garantizan una mayor flexibilidad y comodidad de carga.

FlexiZone ½: la opción FlexiZone ½ es adecuada para lavar incluso algunos platos, distribuidos en ambas cestas. Además, ahorra energía, agua y tiempo con total flexibilidad de carga.

Sistema Orbital: El Sistema Orbital, consiste en un rociador doble que, gracias a la superposición y las rotaciones contemporáneas, permite que el agua alcance uniformemente todo el espacio interno para obtener excelentes resultados de lavado.

Eco: el programa Eco es adecuado para lavar platos normalmente sucios. El uso del programa Eco garantiza el mejor rendimiento en términos de eficiencia energética .

Normal-Rápido: el programa Normal es adecuado para vajillas y ollas mixtas de uso diario, sin incrustaciones particulares. El programa Normal-Rápido reduce la duración del lavado.

PRG_STRONG_72dpi

13 cubiertos: la gama Smeg incluye lavavajillas con 7, 10, 12, 13 y 14 cubiertos según el modelo.

Acquastop Total: el dispositivo Acquastop Total excluye la posibilidad de inundación por medio de un microinterruptor colocado debajo del tanque que bloquea instantáneamente la entrada de agua en la máquina. Una seguridad adicional está garantizada por una válvula colocada en el tubo de carga que detecta cualquier fuga.

Watersave: es un sistema de gestión del agua que, garantizando los mejores resultados de lavado y el menor consumo de energía, le permite lavar una carga completa con solo 9.8 litros de agua.