STA6539L3

Семейство продуктов	Посудомоечная машина
Коммерческая ширина	60 см
Коммерческая высота	82 см
Установка	Полностью интегрированная встраиваемая
Мебельный фасад	Не поставляется
Количество корзин	3, FlexiDuo
Мотор	Инвертор
EAN-**код**	8017709202200

Программы

Количество программ	5 + 5 программ	**Авто 45-65**	Да
Температура мойки	38, 45, 50, 65, 70 °C	ECO **быстрая**	Да
Замачивание	Да	**деликатная быстрая**	Да
быстрая 27 минут	Да	**Нормальная быстрая**	Да
Стекло	Да	**Сильная и быстрая**	Да
ECO	Да	**Super**	Да

Опции

опция EnerSave	Да	**опция** Flexi Tabs	Да
Отсрочка включения	До 24 часов, с предварительной мойкой	**опция** Quick Time	Да
опция FlexiZone - 1/2 **загрузки**	Да		

Корзины

Цвет корзин	Серый	**Максимальный размер посуды, загружаемой в верхнюю корзину (см)**	18,0 см
Цвет компонентов корзин	Серый		
Ручка	Пластиковая на верхней и нижней корзинах	**Нижняя корзина**	С 4 складными полками

Верхняя корзина	С фиксированными держателями
Верхняя корзина, регулируемая по высоте	На 3 горизонтальных уровня
Верхняя корзина с системой выдвижения Easy-Glide	Да
Нижняя корзина с системой Rompi-Goccia	Да
Максимальный размер посуды, загружаемой в нижнюю корзину (см)	30,0 см
Корзина для столовых приборов	13 комплектов

Технические характеристики

Ширина изделия (мм)	598 мм
Глубина изделия (мм)	545 мм
Тип дисплея	LED-дисплей (3 цифры)
Высота продукта	818 мм
Управление	Электронный
Дисплей	отсрочка старта, Индикация времени программы, Индикация времени окончания цикла
Индикация программ	Символы
Индикатор вкл. /выкл.	Да
Индикатор отсутствия соли	Световая индикация
Индикатор отсутствия ополаскивателя	Световая индикация
Индикация окончания цикла	ActiveLight - Луч на полу
Система мойки	Орбитальная система мойки
Третий верхний разбрызгиватель	Одинарный
Смягчитель воды	Электронная регулировка
Датчик Acquatest	Да
Система защиты от протечек	Полный Acquastop
Водоснабжение	Одинарное; холодная/горячая вода максимум 60°C - экономия энергии с горячей водой до 35%
Максимальная жесткость воды	100°fH;58°dH
Система сушки	Естественная конденсационная сушка с системой автоматического открывания дверцы EnerSave в конце цикла
Защита от пара	Пластиковая
Материал чаши	Нержавеющая сталь
Фильтр	Нержавеющая сталь
Скрытый нагревательный элемент	Да
Петли	Самобалансировка, петли со смещенным центром вращения
Минимальный и максимальный вес фасада	2-9 кг
Мин. и максимальная высота цоколя	100-228 мм
Установка в колонну	Да
Регулируемые по высоте ножки	7 см, от 820 до 890 мм
Уровень звукоизоляции	Top
Дополнительные прокладки	Да, с пластиной из нержавеющей стали
Задняя крышка	Да
Глубина посудомоечной машины с открытой дверцой (мм)	1146 mm
Регулировка задних ножек с фронта	Да
Верхняя крышка	Пластиковая

Электрическое подключение

Номинальная мощность	1800 Вт
Сила тока	10 A
Напряжение	220-240 В
Тип подключения	Однофазное
Длина электрического кабеля	140 см

Частота тока	50 Гц	**Тип электрической вилки**	(F;E) Schuko

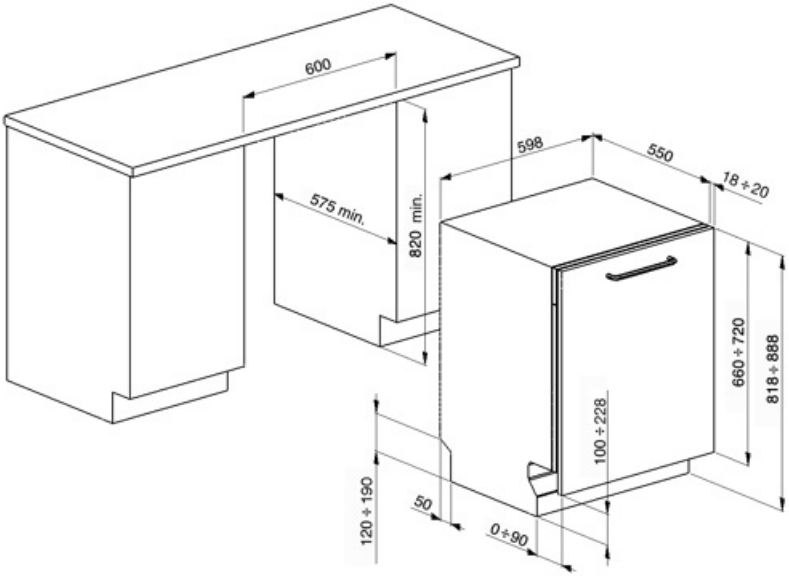

Совместимые Аксессуары

KIT6CX

Комплект фасадов с отделкой из нержавеющей стали для полностью встраиваемой посудомоечной машины с ручкой Classica диаметром 14 мм.

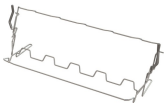

KITGH

Держатели для бокалов. Устанавливается в нижней корзине, но только при наличии складных держателей.

KITPL60N

Комплект цоколя черного цвета с регулируемой высотой и глубиной. Может устанавливаться на все полностью интегрированные модели и модели под столешницу с петлями с регулируемым центром вращения или петлями FlexiFit.

KITPLV2

Удлинительный шланг для посудомоечных и стиральных машин: длина 2 м.

KIT82CAN

Фасад, цвет антрацит, с ручкой Coloniale диаметром 14 мм. Может быть установлен на полностью встраиваемые посудомоечные машины.

KITPL60B

Комплект цоколя белого цвета с регулируемой высотой и глубиной. Может устанавливаться на все полностью интегрированные модели и модели под столешницу с петлями с регулируемым центром вращения или петлями FlexiFit.

KITPL60X

Комплект цоколя нержавеющая сталь с регулируемой высотой и глубиной. Может устанавливаться на все полностью интегрированные модели и модели под столешницу с петлями с регулируемым центром вращения или петлями FlexiFit.

Symbols glossary

ActiveLight - это светодиодная подсветка, которая проецирует красное световое пятно на пол под посудомоечной машиной, когда прибор используется.

A+++: класс энергоэффективности A+ помогает сэкономить до 30% энергии по сравнению с классом A. Гарантируется максимальная производительность при минимальном потреблении.

Установка в колонну

Возможность отложить запуск желаемой программы на срок до 24 часов, чтобы запрограммировать работу посудомоечной машины в желаемое время.

FlexiDuo: 3-я корзина для столовых приборов FlexiDuo позволяет размещать столовые приборы или небольшие чашки, ковши или крупную посуду по своему усмотрению: она состоит из двух отдельных подвижных модулей.

FlexiZone: опция половинной загрузки позволяет мыть с меньшей загрузкой, экономя электроэнергию, воду и время, без ограничений на размещение посуды.

Орбитальная система мойки равномерно распределяет воду по внутренней камере посудомоечной машины, точно направляя воду для обеспечения отличного качества мытья.

Деликатная быстрая: программа Delicate Quick подходит для быстрого мытья деликатной посуды.

ECO: для обеспечения максимально экологичного подхода к очистке, эта программа использует небольшое количество воды и энергии

Программа замачивания: обеспечивает ополаскивание для предотвращения высыхания грязи.

Сильная и быстрая: эта специальная программа занимает менее 1 часа, чтобы удалить самые стойкие загрязнения и засохшие остатки.

Aquatest: специальный датчик измеряет чистоту воды во время автоматической программы и обеспечивает минимальное потребление воды и энергии.

Rompi Goccia: некоторые модели посудомоечных машин оснащены специальными полимерными насадками против капель, которые улучшают процесс сушки посуды.

Коммерческая высота 82

Система выдвижения EasyGlide: удобная система для легкой загрузки и разгрузки устройства позволяет достичь максимальной гибкости.

Flexitabs: опция регулирует цикл мойки для достижения наилучших результатов независимо от типа используемого моющего средства.

Эволюция Smeg в направлении более интеллектуальных и экологичных моделей привела к выбору инверторной технологии, которая значительно снижает энергопотребление.

Авто 45° - 65°: автоматическая программа регулирует продолжительность цикла в зависимости от необходимости предварительной мойки и количества требуемых полосканий.

ECO: для обеспечения максимально экологичного подхода к очистке, эта программа использует небольшое количество воды и энергии

Normal быстрая: программа подходит для быстрого мытья смешанной посуды для повседневного использования.

Сильная

Указано максимальное количество комплектов посуды в посудомоечной машине.

Полный Acquastop: в дополнение к частичной защите Acquastop, присутствующей во всех посудомоечных машинах Smeg, некоторые модели имеют электронное устройство, прикрепленное к водозаборному шлангу, которое контролирует уровень воды в машине, обнаруживает утечки в шланге и немедленно отключает подачу воды, когда нужно.

Система WaterSave обеспечивает лучшие результаты мойки при минимальном расходе воды в зависимости от модели посудомоечной машины.