STFABBL3

Familie	Vaatwasser
Commerciële breedte	60 cm
Nishoogte	82 cm
Installatie	Onderbouw
Deur paneel	50's style door panel
Aantal korven	3, FlexiDuo
Motor	Inverter 2.0
EAN-code	8017709305048



Programs

Aantal programma's	10+1	**Auto sensor 45-65**	Ja
Wastemperatuur	38, 45, 50, 55, 65, 70, 75 °C	**Mix**	Ja
Weken	Ja	**Stil (-2dB)**	Ja
Snel 27'	Ja	**Intensief**	Ja
Krystal	Ja	**Zelf reinigen**	Ja
Snel - Volledig 60'	Ja	**Hygiëne 99,9%**	Ja
Eco	Ja		

Opties

Dry Assist + opties	Ja	**Intensive Wash optie**	
Delay timer optie	Tot 24 uur, i.c.m. automatisch spoelen	**Optie speciale programma's**	Ja
FlexiZone ½ (halve beladingsmogelijkheid)	Ja		

Korven

Kleur korven	Grijs	**Bovenmand met EasyGlide System:**	Ja
Kleur korfcomponenten	Grijs		

Handgreep	Van kunststof met roestvrijstalen inzet op boven- en onderrek
Bovenkorf	Met 3 opvouwbare rekken
Glazen houder	Ja
In hoogte verstelbare bovenkorf	3 niveaus
Maximum afmetingen bord dat in bovenste korf kan worden geladen	19,0 cm
Onderkorf	Met 4 opvouwbare rekken
Onderkorf met anti-drup inserts	Ja
Maximum afmetingen bord dat in onderste korf kan worden geladen	30,0 cm
Kleur binnenonderdelen	Grijs

Technische specificaties

Breedte product	598 mm
Diepte product	584 mm
Type display	1 cijfer
Hoogte product	818 mm
Bediening	Elektronisch
Display	Instelling Delay timer
Grafische weergave programma's	Symbolen
Aan/uit indicator	Ja
Zout indicator	Indicator (lampje)
Glansspoelmiddel indicator	Indicator (lampje)
Indicator einde cyclus	Akoestisch signaal
Wassysteem	Planetarium
Derde sproeiarm	Enkel
Waterontkalker	Elektronisch instelbaar
Aquatest sensor	Ja
Overstroombeveiliging	Total Acquastop
Watertoevoer	Enkel; koud en warm water tot 60°C - energiebesparing tot 35%
Maximale waterhardheid	100°fH;58°dH
Droogsysteem	Natuurlijk condensor drogen met Dry Assist + automatische deuropeningssysteem aan het einde van de cyclus
Stoombeveiliging	Van plaatstaal
Materiaal kuip	Roestvrij staal
Filter	Roestvrij staal
Verborgen verwarmingselement	Ja
Scharnieren	Zelfbalancerend met vast steunpunt
Min. en max plinthoogte	98 - 168 mm
Verstelbare voetjes	7 cm, van 820 tot 890 mm
Extra pakkingen	Ja, met roestvrijstalen plaat
Back cover	Ja
Diepte vaatwasser met open deur (mm)	1146 mm
Voetjes achterzijde vanaf de voorkant regelbaar	Ja
Bovenbedekking	Van kunststof

Performance / Energy Label - Reg. 2019

Energie-efficiëntieklasse (wascyclus)	B
Programmaduur	4:25 h:min
Geluidsniveau	44 dB(A) re 1 pW
Akoestisch geluidsemissieklasse	B

Energy consumption [per 100 cycles, based on the eco programme]	63 kWh	**Energy efficiency Index (EEI)**	37.9
Nominale capaciteit (ps)	13		
Water verbruik (per cyclus)	9.0 litres		

Elektrische aansluiting

Aansluitwaarde	1800 W	**Type aansluiting**	Single-phase
Stroom	10 A	**Lengte voedingskabel**	140 cm
Spanning	220-240 V	**Stekker**	(F;E) Schuko
Frequentie	50 Hz		

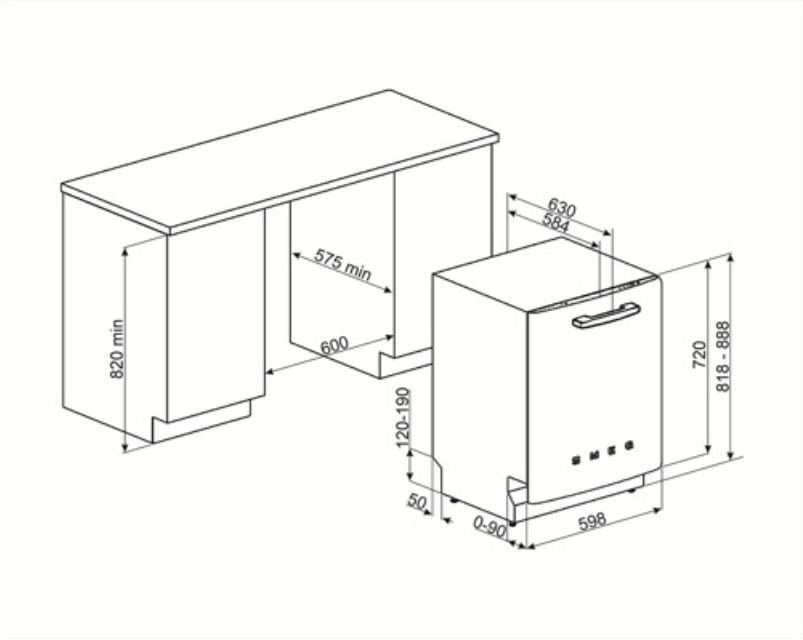

Compatibele Accessoires

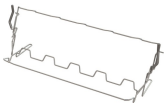

KITGH

Kit glazen houder. Deze moet op de eerste mand worden gemonteerd, maar alleen als er inklapbare rekken zijn



KITPL60FABN

Kit in zwarte kleur in hoogte verstelbaar. Kan over alle volledig geïntegreerde en onderbouwmodellen met vast steunpunt worden gemonteerd. Kan ook worden geïnstalleerd op de modellen met variabel draaipunt of flexifit-scharnieren.



KITPLV2

Kit verlengstuk voor vaatwasser en wasmachine: lengte 2 mtr.

KITPL60FABB

Kit in witte kleur in hoogte verstelbaar. Kan over alle volledig geïntegreerde en onderbouwmodellen met vast steunpunt worden gemonteerd. Kan ook worden geïnstalleerd op de modellen met variabel draaipunt of flexifit-scharnieren.



KITPL60FABX

Kit in roestvrij staal in hoogte verstelbaar. Kan over alle volledig geïntegreerde en onderbouwmodellen met vast steunpunt worden gemonteerd. Kan ook worden geïnstalleerd op de modellen met variabel draaipunt of flexifit-scharnieren.

Alternative products



STFABCR3

Kleur: Crème



STFABRD3

Kleur: Rood

Symbols glossary



Aquatest meet de helderheid van het water tijdens een automatisch programma en zorgt automatisch voor een minimaal verbruik van water en energie



Energy efficiency class B



Vertragingstimer: De uitgestelde timer kan de start van het programma tot 24 uur uitstellen.



EasyGlide: handig EasyGlide-systeem voor eenvoudig uitladen van het apparaat en dat maximale flexibiliteit van het laden van de machine mogelijk maakt



FlexiZone: The ½ load flexizone allows you to wash a reduced load saving energy, water and time and there are no restrictions on where the items are placed.



The Planetarium washing system, with high rotations per minute, guarantees complete coverage of the tank, thanks to the simultaneous rotation of base and sprayers, and excellent washing results.



Crystals: The Crystals programme is dedicated to delicate dishes such as glasses and china.



Mix: The Mix programme is suitable for mixed crockery and everyday pots and pans, without any particular incrustation.



Express 27': The Express 27' programme is a quick wash cycle, at low temperatures, for lightly soiled dishes.



13 place settings: Number of place settings.



System WaterSave ensures the best washing results with minimal water consumption depending on the model of dishwasher.



To improve the drying of dishes without leaving stains.



82 cm high



The Dry Assist + option, in addition to saving energy, ensures perfect drying of the dishes by opening the door automatically at the end of the washing cycle.



FlexiDuo: The FlexiDuo 3rd cutlery basket allows you to arrange cutlery or small cups, ladles, or bulky utensils however you like: it consists of two separate and moveable modules.



Noise Level: Excellent insulation and special devices keep noise to a minimum.



Auto 45°- 65°: The auto programme regulates the length of a cycle depending on the need for a pre-wash and the number of rinses required.



Eco: Eco, this economic wash programme uses a low amount of water and energy in order to provide the most environmentally friendly cleaning option.



Soak programme: The soak programme provides a rinse to prevent dirt from drying.



Ultraclean: The Ultraclean option performs a final rinse at a high temperature of 70°c eliminating virtually all bacteria.



Total Acquastop: In addition to the partial Acquastop protection present in all Smeg dishwashers, some models have an electronic device fitted to the water intake hose, which monitors water levels in the machine, detects leaks in the hose and switches off the water supply immediately when necessary.



Quick wash cycle for normally soiled mixed loads such as dishes and pans, even with dried-on residues. Dishes are washed and dried in 60 minutes.

Dishwasher cleaning cycle. The cycle should be started with the machine empty, without dishes. It is recommended to run the program every 2-3 months, using special dishwasher detergents.

Allows you to enable additional programs when selected together with any wash cycle.

The work aimed at continuous improvement has allowed the creation of the second generation of the Inverter motor 2.0, characterised by greater efficiency and durability over time, which allows very high performance and a lower energy consumption and noise level.

7,6 /10

SILENT: Wash cycle suitable for normally soiled dishes, even with dried-on residues. Ensures maximum noise reduction and is therefore ideal if you wish to run it during the night.

HYGIENE 99.9% High-temperature washing programme. The 75° rinse guarantees the removal of 99.9% of germs and bacteria.

7,7 /10