STFABBL3

Product Family	Dishwashers
Commercial width	60 cm
Commercial height	82 cm
Installation	Sob o contador embutido
Painel de cozinha fornecido	50's style door panel
N° cestos	3, com FlexiDuo terceira cesta
Motor	Inversor 2.0
EAN code	8017709305048

Programas

N. of programmes	10+1	**Sensor automático 45-65**	Yes
Washing temperatures	38, 45, 50, 55, 65, 70, 75 °C	**Mistura**	Sim
Soak	Yes	**Silencioso (-2 dB)**	Yes
Express 27'	Sim	**Intenso**	Sim
Cristal	Sim	**Autolimpeza**	Yes
Expresso completo - 60 minutos	Sim	**Esterilizar**	No
ECO	Yes	**Higiene 99,9%**	Sim

Options

Opção Assistência a Seco+	Sim	**Opção de programas especiais**	Sim
Delay timer option	Up to 9 hours		
1/2 load FlexiZone option	Yes		

Baskets

Basket colour	Grey	**Sliding Guides Extra Glide**	No
Basket components colour	Grey		

Handle	In plastic with stainless steel insert on upper and lower basket
Upper Basket	Com 3 racks dobráveis
Suporte de copo	Sim
Height adjustment of the upper basket	On three levels
Upper basket with EasyGlide System	Yes
Largest loadable dish in upper basket	19,0 cm
Lower Basket	Com 4 racks dobráveis
Lower basket with anti-drip inserts	Yes
Largest loadable dish in lower basket	30,0 cm
Colour Inner Components	Grey

Technical Features

Largura do produto (mm)	598 mm
Profundidade do produto (mm)	584 mm
Display type	LED display (1 digit)
Altura do produto (mm)	818 mm
Watersave system	No
Controls	Electronic
Display	Delayed start
Gráfico dos programas	Símbolos
On/off indicator	Yes
Salt light indicator	Light
Rinse aid indicator	Light
Progress indicator	No
End of cycle indicator	Acoustic signal
Washing system	Planetarium
Third spray arm	Single
Water softener	With electronic setting
Turbidity sensor Aquatest	Yes
Flood protection system	Total Acquastop
Water supply	Single; cold/hot water max. 60°C - energysave with hot water up to 35%
Max water hardness	100°fH;58°dH
Drying system	Secagem por condensador natural, com sistema automático de abertura de portas Dry Assist no final do ciclo
Steam protection	Metallic sheet
Child safety system (door lock)	No
Internal light	No
Push-pull opening system without handle	No
Tub material	Stainless steel
Filter	Stainless steel
Concealed heating element	Yes
Hinges	Self balancing with fixed hinges
Altura mínima e máxima do plinto	98 - 168 mm
Can be installed in-column	No
Adjustable feet	7cm, from 820 to 890 mm
Adjustable door	No
Additional gaskets	Yes, with stainless steel plate
Tampo traseiro	Sim
profundidade da máquina de lavar louça com porta aberta (mm)	1146
Back feet adjustable from front	Yes
Tampo superior	Tampo superior em plástico

Etiqueta de Desempenho / Energia - Reg. 2019

Classe de eficiência energética	B	**Duração do programa**	4:25 h:min

Consumo de energia [por 100 ciclos, com base no programa eco]	63 KWh
Capacidade nominal (ps)	13
Consumo de água [por ciclo]	9,0 litres
Emissões de ruído acústico aerotransportado	44 dB(A) re 1 pW
Classe de emissão de ruído acústico aerotransportado	B
Índice de eficiência energética (IEE)	37,9

Electrical Connection

Plug	(F;E) Schuko
Connected power	1800 W
Current	10 A
Voltage	220-240 V
Frequency (Hz)	50 Hz
Type of connection	Single-phase
Power supply cable length	140 cm

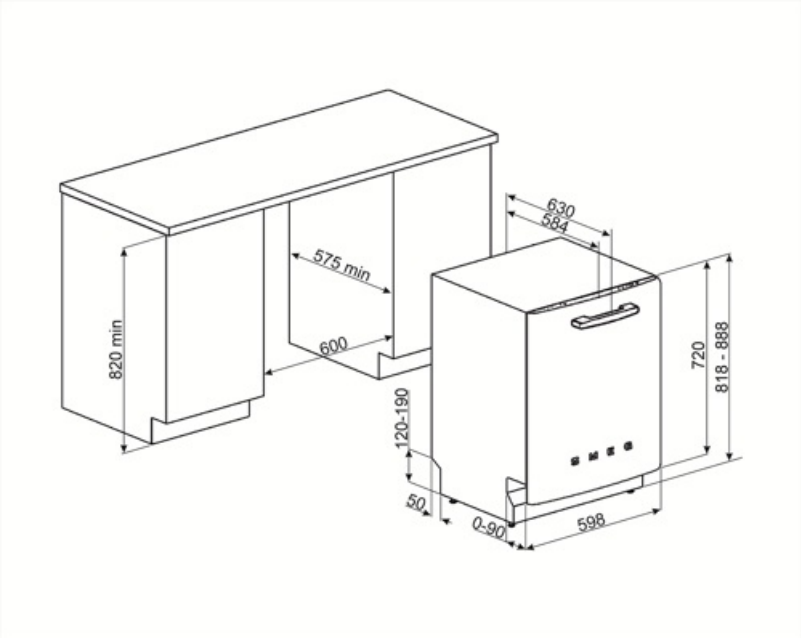

Compatible Accessories

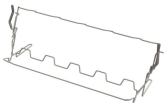

KITGH

Suporte de vidro do kit. Tem que ser montado no primeiro cesto, mas apenas se houver racks dobráveis

KITPL60FABN

Toekick Kit na cor preta com altura ajustável. Pode ser montado em todos os modelos totalmente integrados e sob bancada com Fulcro Fixo. Pode ser instalado também nos modelos com fulcro variável ou dobradiças flexíveis.

KITPLV2

Extensão do kit para máquina lava-louça e máquina de lavar: comprimento mt. 2

KITPL60FABB

Toekick Kit na cor branca com altura ajustável. Pode ser montado em todos os modelos totalmente integrados e sob bancada com Fulcro Fixo. Pode ser instalado também nos modelos com fulcro variável ou dobradiças flexíveis.

KITPL60FABX

Kit Toekick em Aço Inoxidável com altura ajustável. Pode ser montado em todos os modelos totalmente integrados e sob bancada com Fulcro Fixo. Pode ser instalado também nos modelos com fulcro variável ou dobradiças flexíveis.

Alternative products

STFABCR3

Colour: Cream

STFABRD3

Colour: Red

Symbols glossary

O Aquatest mede a clareza da água durante um programa automático e garante automaticamente o consumo mínimo de água e energia.

COMM_HEIGHT_82_72dpi

EasyGlide: Conveniente sistema EasyGlide para fácil descarregamento do aparelho que permite atingir a máxima flexibilidade de carga da máquina.

FlexiZone: A flexizona de ½ carga permite lavar uma energia, água e tempo de economia de carga reduzidos e não há restrições sobre onde os itens são colocados.

PLANETÁRIO_LAVAGEM_SISTEMA_72dpi

Classe de eficiência energética B.

Auto 45°- 65°: O programa automático regula a duração de um ciclo, dependendo da necessidade de uma pré-lavagem e do número de enxágues necessários.

Eco: Eco, este programa de lavagem económica utiliza uma baixa quantidade de água e energia para proporcionar a opção de limpeza mais ecológica.

Programa de imersão: O programa de imersão fornece um enxágue para evitar que a sujeira seque.

Ultralimpo: A opção Ultralimpo realiza um enxágue final a uma temperatura elevada de 70° C eliminando praticamente todas as bactérias.

Anti-gotejamento: Alguns modelos de máquinas lava-louças são equipados com bicos de polímero especiais anti-gotejamento, que melhoram o processo de secagem.

Temporizador de atraso: O temporizador de atraso pode adiar o início do programa por até 24 horas.

FlexiDuo: O cesto de talheres FlexiDuo 3rd permite que você organize talheres ou copos pequenos, conchas ou utensílios volumosos como quiser: consiste em dois módulos separados e móveis.

Nível de ruído: O excelente isolamento e os dispositivos especiais mantêm o ruído ao mínimo.

A opção Dry Assist +, além de economizar energia, garante uma secagem perfeita dos pratos, abrindo a porta automaticamente no final do ciclo de lavagem.

O trabalho visando a melhoria contínua permitiu a criação da segunda geração do motor Inverter 2.0, caracterizado por maior eficiência e durabilidade ao longo do tempo, o que permite um desempenho muito alto e um menor consumo de energia e nível de ruído.

Cristais: O programa Cristais é dedicado a pratos delicados, como copos e porcelana.

Programa normal: O programa normal é adequado para graus normais de sujidade para uso diário.

Rapid 27 Mins: O programa rápido de 27 minutos leva apenas 27 minutos para lavar uma carga.

Os símbolos mostram o número de configurações da placa da máquina lava-louça.

Total Acquastop: Além da proteção parcial Acquastop presente em todas as máquinas lava-louça Smeg, alguns modelos têm um dispositivo eletrônico instalado na mangueira de entrada de água, que monitora os níveis de água na máquina, detecta vazamentos na mangueira e desliga o fornecimento de água imediatamente quando necessário.

Ciclo de lavagem rápida: para cargas mistas normalmente sujas, como pratos e panelas, mesmo com resíduos secos. Os pratos são lavados e secos em 60 minutos.

Ciclo de lavagem adequado para pratos normalmente sujos, mesmo com resíduos secos. Garante a máxima redução de ruído e, portanto, é ideal se você deseja executar a lavagem nas horas noturnas

HIGIENE 99,9% Programa de lavagem a alta temperatura. O enxágue a 75° garante a remoção de 99,9% de germes e bactérias.

O sistema Economia de água garante os melhores resultados de lavagem com um consumo mínimo de água, dependendo do modelo da máquina lava-louça.

...

Permite-lhe ativar programas adicionais quando selecionado em conjunto com qualquer ciclo de lavagem. Depois de selecionar o ciclo de lavagem necessário, prima o botão (

Benefit (TT)

FlexiDuo

The flexible third basket provides additional space, adapting to the load to accommodate various types of dishes, ensuring optimal organization and efficient use of interior capacity

The third FlexiDuo basket consists of two separate sections that can be handled independently of each other, stacked and/or removed, offering loading flexibility for every need. Depending on the arrangement, it allows cups, tall glasses, bulky utensils and pots and pans to be placed in the upper basket.

Planetarium Wash System

Full and deep wash coverage thanks to the advanced movement of the spray arm, an innovation patented by Smeg

Smeg's patented Planetarium Wash System guarantees impeccable cleaning. With a simultaneous double movement of the sprayer and 65 rotations per minute, it reaches every nook and cranny for extraordinary results. Dishes, glasses and utensils will be perfectly clean in no time. An intelligent system where efficiency and style meet, delivering brilliant results effortlessly.

DryAssist+

The Dry Assist+ system of automatic door opening at the end of the cycle ensures fast and energy-efficient drying