STFABCR3



Οικογένεια προϊόντων	Πλυντήρια πιάτων
ΠΛΑΤΟΣ	60 cm
Ύψος	82cm
Τοποθέτηση	Εντοιχιζόμενο κάτω του πάγκου
Πάνελ κουζίνας	Πάνελ πόρτας σε στυλ 50's
Αρ. καλαθιών	3, FlexiDuo
Μοτέρ	Inverter 2.0
Κωδικός EAN	8017709305055

Προγράμματα

Αρ. προγραμμάτων	10+1	**Αυτόματο 45-65**	Ναι
Θερμοκρασίες πλύσης	38, 45, 50, 55, 65, 70, 75 °C	**Μεικτό**	Ναι
Μούλιασμα	Ναι	**Αθόρυβο (-2 dB)**	Ναι
Express 27'	Ναι	**Εντατικό**	Ναι
Κρυστάλλινα	Ναι	**Αυτοκαθαρισμός**	Ναι
Πλήρες express - 60 λεπτά	Ναι	**Αποστείρωση 99,9%**	Ναι
ECO	Ναι		

ΕΠΙΛΟΓΕΣ

Επιλογή Dry Assist+	Ναι	**Επιλογή ζώνης εντατικής πλύσης**	
Επιλογή Καθυστέρησης Έναρξης	Έως 9 ώρες	**Επιλογή ειδικών προγραμμάτων**	Ναι
Επιλογή FlexiZone 1/2 **φορτίο**	Ναι		

ΚΑΛΑΘΙΑ

Χρώμα καλαθιού	Γκρι	**Άνω καλάθι με συρμό EasyGlide**	Ναι
Χρώμα μερών καλαθιού	Γκρι		

Λαβή	Πλαστικό με ανοξείδωτο ένθετο στο επάνω και κάτω καλάθι
Επάνω καλάθι	Με 3 πτυσσόμενα στηρίγματα
Στήριγμα ποτηριών	Ναι
Ρύθμιση ύψους άνω καλαθιού	Σε 3 επίπεδα (5 εκ)
Μέγιστη διάμετρος πιάτου στο πάνω καλάθι	19,0 εκ
Κάτω καλάθι	Με 4 πτυσσόμενα στηρίγματα
Κάτω καλάθι με ένθετα anti-drip	Ναι
Μέγιστη διάμετρος πιάτου στο κάτω καλάθι	30,0 εκ
Έγχρωμα μέρη	Γκρι συρτάρι μαχαιροπήρουνων Flexiduo, Γκρι σύστημα πλύσης planetarium, Ράφια κούπες, Λαβή, Ένθετα anti-drip, Καλάθι για μαχαιροπήρουνα: ίδιο χρώμα με το πλυντήριο πιάτων

ΤΕΧΝΙΚΑ ΧΑΡΑΚΤΗΡΙΣΤΙΚΑ

Πλάτος (mm)	598 mm
Βάθος (mm)	584 mm
Τύπος οθόνης	Οθόνη LED (1 ψηφίου)
Ύψος (mm)	818 mm
Χειρισμός	Ηλεκτρονικός
Οθόνη	Καθυστέρηση έναρξης
Programme graphics	Σύμβολα
Ένδειξη On/off	Ναι
Ένδειξη έλλειψης αλατιού	Λυχνία
Ένδειξη έλλειψης γυαλιστικού	Λυχνία
Ένδειξη τέλους κύκλου	Ηχητικό σήμα
Σύστημα πλύσης	Planetarium
Τρίτος βραχίονας πλύσης	Μονός
Αποσκληρυντής νερού	Με ηλεκτρονική ρύθμιση
Αισθητήρας πλύσης Aquatest	Ναι
Σύστημα αντιπλημμυρικής προστασίας	Ολικό Acquastop
Παροχή νερού	Μονή, κρύο/ζεστό νερό μέγιστο 60°C - εξοικονόμηση ενέργειας με ζεστό νερό έως 35%
Μέγιστη σκληρότητα νερού	100°fH;58°dH
Σύστημα στεγνώματος	Φυσικό στέγνωμα με συμπυκνωτή, με αυτόματο σύστημα ανοίγματος πόρτας Dry Assist + στο τέλος του κύκλου
Προστασία από ατμό	Μεταλλικό φύλλο
Υλικό δεξαμενής	Ανοξείδωτο ατσάλι
Φίλτρο	Ανοξείδωτο ατσάλι
Κρυμμένη αντίσταση	Ναι
ΜΕΝΤΕΣΕΔΕΣ	Αυτοεξισορρόπηση με σταθερούς μεντεσέδες
Ελάχιστο και μέγιστο ύψος μπάζας	98 - 168 mm
Ρυθμιζόμενα πόδια	7cm, από 820 έως 890 mm
Additional gaskets	Yes, with stainless steel plate
Back cover	Ναι
Depth of dishwasher with open door (mm)	1146 mm
Ρύθμιση πίσω ποδιού από μπροστά	Ναι
Top cover	Από πλαστικό

ΕΤΙΚΕΤΑ ΑΠΟΔΟΣΗΣ/ΕΝΕΡΓΕΙΑΣ - ΚΑΝ. 2019

ΕΝΕΡΓΕΙΑΚΗ ΚΛΑΣΗ	B
Διάρκεια προγράμματος	4:25 ω:λλ

Κατανάλωση ενέργειας [για 100 κύκλους στο πρόγραμμα eco]	63 kWh	**Αερομεταφερόμενο επίπεδο θορύβου**	44 dB(A) re 1 pW
Χωρητικότητα (πλήρη σερβίτσια)	13	**Κλάση αερομεταφερόμενου επίπεδου θορύβου**	B
Κατανάλωση νερού [ανά κύκλο]	9,0 litres	**Δείκτης ενεργειακής απόδοσης (EEI)**	37,9

ΗΛΕΚΤΡΙΚΗ ΣΥΝΔΕΣΗ

Ισχύς	1800 W	**Τύπος σύνδεσης**	Μονοφασικό
Ένταση ρεύματος	10 A	**Μήκος καλωδίου τροφοδοσίας**	140 cm
Τάση	220-240 V		
Συχνότητα (Hz)	50 Hz	**Φις**	(F;E) Σούκο

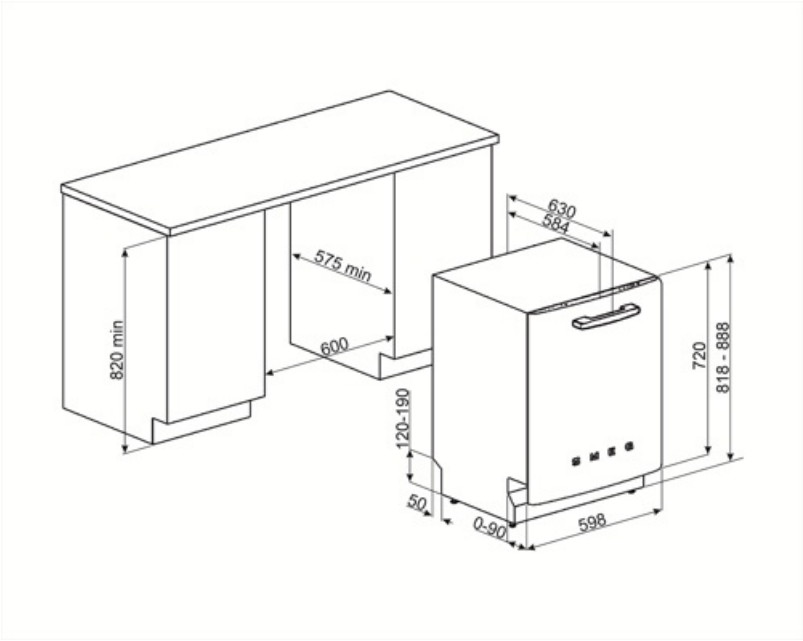

Compatible Accessories

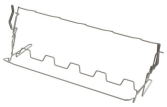

KITGH

Κιτ γυάλινης βάσης. Πρέπει να τοποθετηθεί στο πρώτο καλάθι αλλά μόνο αν υπάρχουν πτυσσόμενα ράφια



KITPL60FABN

Κιτ Toekick σε μαύρο χρώμα με ρυθμιζόμενο ύψος. Μπορεί να τοποθετηθεί σε όλα τα πλήρως εντοιχισμένα και κάτω πάγκου μοντέλα με Fixed Fulcrum. Μπορεί επίσης να τοποθετηθεί στα μοντέλα με μεταβλητό υπομόχλιο ή μεντεσέδες flexifit.



KITPLV2

Κιτ επέκτασης για πλυντήριο πιάτων και πλυντήριο ρούχων: μήκος mt. 2

KITPL60FABB

Κιτ Toekick σε λευκό χρώμα με ρυθμιζόμενο ύψος. Μπορεί να τοποθετηθεί σε όλα τα πλήρως εντοιχισμένα και κάτω πάγκου μοντέλα με Fixed Fulcrum. Μπορεί επίσης να τοποθετηθεί στα μοντέλα με μεταβλητό υπομόχλιο ή μεντεσέδες flexifit.



KITPL60FABX

Κιτ Toekick από ανοξείδωτο ατσάλι με ρυθμιζόμενο ύψος. Μπορεί να τοποθετηθεί σε όλα τα πλήρως εντοιχισμένα και κάτω πάγκου μοντέλα με Fixed Fulcrum. Μπορεί επίσης να τοποθετηθεί στα μοντέλα με μεταβλητό υπομόχλιο ή μεντεσέδες flexifit.

Alternative products



STFABBL3

Χρωμα: Μαύρο



STFABRD3

Χρωμα: Κόκκινο

Symbols glossary



Ο αισθητήρας Aquatest είναι ένας ηλεκτρονικός αισθητήρας που μετρά τον βαθμό διαύγειας του νερού στο τέλος της αρχικής φάσης. Σύμφωνα με τις τιμές που μετρήθηκαν, ο αισθητήρας ρυθμίζει το πιο κατάλληλο πρόγραμμα, επιτυγχάνοντας έτσι τα καλύτερα αποτελέσματα πλύσης με την ελάχιστη ποσότητα νερού.



Τάξη ενεργειακής απόδοσης B



Χρονόμετρο καθυστέρησης: Το χρονόμετρο καθυστέρησης μπορεί να αναβάλει την έναρξη του προγράμματος έως και 24 ώρες.



EasyGlide: Βολικό σύστημα EasyGlide για εύκολη εκφόρτωση της συσκευής που επιτρέπει την επίτευξη της μέγιστης ευελιξίας του φορτίου του μηχανήματος.



FlexiZone: Το ½ φορτίο flexizone σας επιτρέπει να πλύνετε μια εξοικονόμηση ενέργειας μειωμένου φορτίου, νερού και χρόνου και δεν υπάρχουν περιορισμοί σχετικά με το πού τοποθετούνται τα αντικείμενα.



PLANETARIUM_WASHING_SYSTEM_72dpi



Κρύσταλλα: Το πρόγραμμα Crystals είναι αφιερωμένο σε ευαίσθητα πιάτα όπως ποτήρια και πορσελάνη.



Κανονικό πρόγραμμα: Το κανονικό πρόγραμμα είναι κατάλληλο για κανονικούς βαθμούς βρωμιάς για καθημερινή χρήση.



Ταχεία 27 λεπτά: Το γρήγορο πρόγραμμα 27 λεπτών διαρκεί μόλις 27 λεπτά για να πλύνετε ένα φορτίο.



Χωρητικότητα για 13 πλήρη σερβίτσια



Anti-drop: Ορισμένα μοντέλα είναι εξοπλισμένα με ειδικά πολυμερή ένθετα anti-drop, που βελτιώνουν τη διαδικασία στεγνώματος.



COMM_HEIGHT_82_72dpi



Η επιλογή Dry Assist +, εκτός από την εξοικονόμηση ενέργειας, εξασφαλίζει το τέλειο στέγνωμα των πιάτων ανοίγοντας αυτόματα την πόρτα στο τέλος του κύκλου πλύσης.



FlexiDuo: Το 3ο καλάθι μαχαιροπίρουνων FlexiDuo σάς επιτρέπει να τοποθετείτε μαχαιροπίρουνα ή μικρά ποτήρια, κουτάλες ή ογκώδη σκεύη όπως θέλετε: αποτελείται από δύο ξεχωριστές και κινητές μονάδες.



Επίπεδο θορύβου: Η άριστη μόνωση και οι ειδικές συσκευές περιορίζουν στο ελάχιστο το θόρυβο.



Auto 45°- 65°: Το πρόγραμμα Auto ρυθμίζει τη διάρκεια ενός κύκλου ανάλογα με την ανάγκη πρόπλυσης και τον αριθμό των ξεβγαλμάτων που απαιτούνται.



Eco: αυτό το οικονομικό πρόγραμμα πλύσης χρησιμοποιεί χαμηλή ποσότητα νερού και ενέργειας για να παρέχει την πιο φιλική προς το περιβάλλον επιλογή καθαρισμού.



Πρόγραμμα μουλιάσματος: Το πρόγραμμα μουλιάσματος παρέχει ένα ξέβγαλμα για την πρόληψη του στεγνώματος της βρωμιάς.



Ultraclean: Η επιλογή Ultraclean εκτελεί τελικό ξέβγαλμα σε υψηλή θερμοκρασία 70°c εξαλείφοντας σχεδόν όλα τα βακτήρια.



Ολικό Acquastop: Εκτός από τη μερική προστασία Acquastop που υπάρχει σε όλα τα πλυντήρια πιάτων Smeg, ορισμένα μοντέλα έχουν μια ηλεκτρονική συσκευή τοποθετημένη στο σωλήνα εισαγωγής νερού, η οποία παρακολουθεί την στάθμη του νερού στο μηχάνημα, ανιχνεύει διαρροές στο σωλήνα και απενεργοποιεί αμέσως την παροχή νερού όταν είναι απαραίτητο.

Σύστημα WaterSave εξασφαλίζει τα καλύτερα αποτελέσματα πλυσίματος με ελάχιστη κατανάλωση νερού ανάλογα με το μοντέλο του πλυντηρίου πιάτων.

Κύκλος καθαρισμού πλυντηρίου πιάτων. Ο κύκλος πρέπει να ξεκινά με το μηχάνημα άδειο, χωρίς πιάτα. Συνίσταται η εκτέλεση του προγράμματος κάθε 2-3 μήνες, με ειδικά απορρυπαντικά για πλυντήρια πιάτων.

Σας επιτρέπει να ενεργοποιήσετε πρόσθετα προγράμματα όταν επιλέγονται μαζί με οποιονδήποτε κύκλο πλύσης. Αφού επιλέξετε τον απαιτούμενο κύκλο πλύσης, πατήστε το κουμπί (

Οι εργασίες με στόχο τη συνεχή βελτίωση επέτρεψαν τη δημιουργία της δεύτερης γενιάς του κινητήρα Inverter 2.0 που χαρακτηρίζεται από μεγαλύτερη αποδοτικότητα και αντοχή στο χρόνο, η οποία επιτρέπει πολύ υψηλές επιδόσεις και χαμηλότερη κατανάλωση ενέργειας και επίπεδο θορύβου.



Γρήγορος κύκλος πλύσης: για κανονικά λερωμένα μικτά φορτία, όπως πιάτα και τηγάνια, ακόμη και με αποξηραμένα υπολείμματα. Τα πιάτα πλένονται και στεγνώνουν σε 60 λεπτά.

Κύκλος πλύσης κατάλληλος για κανονικά λερωμένα πιάτα, ακόμη και με αποξηραμένα υπολείμματα. Εξασφαλίζει μέγιστη μείωση θορύβου και επομένως είναι ιδανικό εάν επιθυμείτε να το χρησιμοποιήσετε

HYGIENE 99,9% Πρόγραμμα πλύσης σε υψηλή θερμοκρασία. Το έκπλυμα 75° εγγυάται την απομάκρυνση του 99,9% των μικροβίων και των βακτηρίων.

