STFABCR3



Famiglia	Lavastoviglie
Larghezza commerciale	60 cm
Altezza commerciale	82 cm
Installazione	Incasso sottotop
Pannello cucina	Pannello 50's style
N° cesti	3, FlexiDuo
Motore	Inverter 2.0
Codice EAN	8017709305055

Programmi

Numero di programmi	10+1
Temperature di lavaggio	38, 45, 50, 55, 65, 70, 75 °C
Ammollo	Sì
Express 27'	Sì
Calici	Sì
Full express 60'	Sì
ECO	Sì
Auto 45-65	Sì
Mix	Sì
Silent (-2 dB)	Sì
Intensive	Sì
Self clean	Sì
Hygiene 99,9%	Sì

Opzioni

Opzione Dry Assist+	Sì
Opzione di partenza ritardata	Fino a 9 ore
Opzione 1/2 carico FlexiZone	Sì
Opzione lavaggio differenziato	
Opzione Programmi Speciali	Sì

Cestelli

Colore cestelli	Grigio
Colore componentistica cestelli	Grigio
Cestello superiore con sistema di scorrimento EasyGlide	Sì

Maniglia	In plastica con inserto Inox su cesto inferiore e superiore
Cestello superiore	con 3 inserti abbattibili
Glass holder	Sì
Regolazione in altezza del cestello superiore	Su tre livelli (5 cm)
Dimensioni massime piatto caricabile su cestello superiore	19,0 cm
Cestello inferiore	Con 4 inserti abbattibili
Cestello inferiore con inserti rompi-goccia	Sì
Dimensioni massime piatto caricabile su cestello inferiore	30,0 cm
Colore Componenti Interni	Flexiduo Grigio, Planetarium Grigio, Portatazzine secondo cesto, Maniglie, Rompigoccia e Cestello portaposate dello stesso colore della lavastoviglie

Caratteristiche Tecniche

Larghezza del prodotto (mm)	598 mm
Profondità del prodotto (mm)	584 mm
Tipo display	Display LED (1 digit)
Altezza del Prodotto (mm)	818 mm
Comandi	Elettronici
Display	Programmazione partenza differita
Grafica programmi	Simboli
Indicatore on/off	Sì
Indicatore esaurimento sale	Spia
Indicatore brillantante	Spia
Indicatore di fine ciclo	Segnale sonoro
Sistema di lavaggio	Planetarium
Terzo irroratore superiore	Singolo
Decalcificatore	A regolazione elettronica
Sensore di torbidità Aquatest	Sì
Sistema protezione antiallagamento	Acquastop totale
Alimentazione acqua	Singola; acqua fredda/calda fino a 60°C - risparmio energetico con acqua calda fino al 35%
Massima durezza dell'acqua	100°fH;58°dH
Sistema di asciugatura	A condensazione naturale, con sistema Dry Assist + di apertura automatica della porta a fine ciclo
Protezione vapore	In lamiera metallica
Materiale vasca	Acciaio inox
Filtro	Acciaio inox
Elemento riscaldante nascosto	Sì
Cerniere	Bilancianti a fulcro fisso
Altezza minima e massima zoccolo	98 - 168 mm
Piedini regolabili	7 cm, da 820 a 890 mm
Guarnizioni supplementari	Sì, con placca superiore inox
Copertura posteriore	Sì
Profondità lavastoviglie con anta aperta (mm)	1146 mm
Piedino posteriore regolabile da davanti	Sì
Copertura superiore	In plastica

Prestazioni / Etichetta Energetica - Reg. 2019

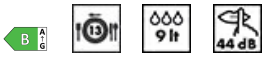

Classe di Efficienza Energetica	B
Durata del programma	4:25 h:min

Consumo energetico [per 100 cicli, basati sul programma eco]	63 kWh	**Emissioni di rumore aereo**	44 dB(A) re 1 pW
Capacità nominale (ps)	13	**Classi di emissione di rumore aereo**	B
Consumo di acqua [per ciclo]	9.0 l	**Indice di Efficienza Energetica (IEE)**	37.9

Collegamento Elettrico

Potenza installata	1800 W	**Tipo di connessione**	Monofase
Corrente	10 A	**Lunghezza cavo di alimentazione**	140 cm
Tensione	220-240 V	**Spina**	(F;E) Schuko
Frequenza	50 Hz		

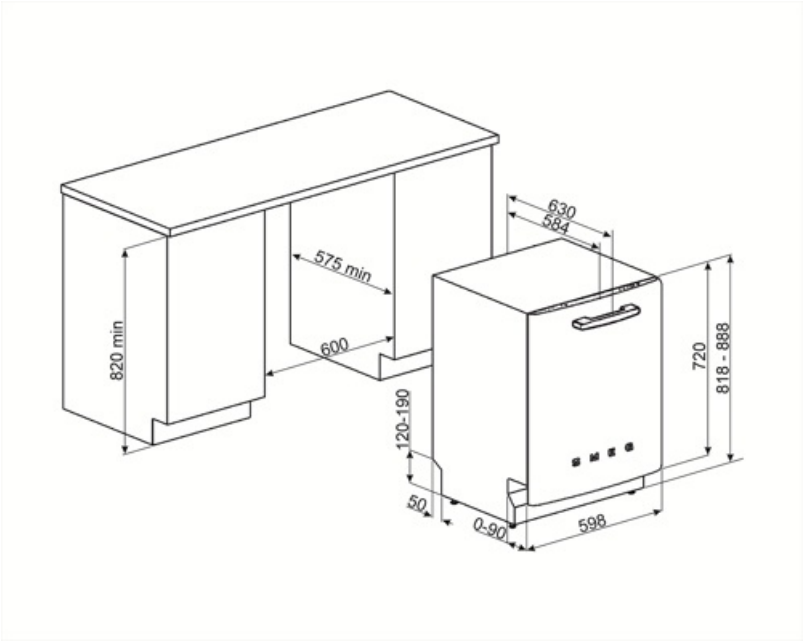

Accessori Compatibili

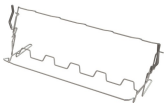

KITGH

Kit portacalici da vino. Si installa nel primo cesto se gli inserti sono abbattibili



KITPL60FABN

Kit zoccolo di colore Nero regolabile in altezza, da installare su tutti i modelli di lavastoviglie a scomparsa totale o sottotop con cerniere a fulcro fisso. Può essere installato anche su modelli con cerniere a fulcro variabile e Flexifit



KITPLV2

Kit di prolunga per lavastoviglie e lavabiancheria: lunghezza mt. 2

KITPL60FABB

Kit zoccolo di colore Bianco regolabile in altezza, da installare su tutti i modelli di lavastoviglie a scomparsa totale o sottotop con cerniere a fulcro fisso. Può essere installato anche su modelli con cerniere a fulcro variabile e Flexifit



KITPL60FABX

Kit zoccolo di colore Inox regolabile in altezza, da installare su tutti i modelli di lavastoviglie a scomparsa totale o sottotop con cerniere a fulcro fisso. Può essere installato anche su modelli con cerniere a fulcro variabile e Flexifit

Prodotti alternativi



STFABBL3

Colore: Nero



STFABRD3

Colore: Rosso

Glossario simboli



Aquatest: Il sensore Aquatest è un sensore elettronico che misura il grado di trasparenza dell'acqua al termine della fase di ammollo iniziale. Sulla base dei valori rilevati, il sensore imposta il programma più adatto, ottenendo così i migliori risultati di lavaggio con l'utilizzo della minima quantità di acqua.



Classe di efficienza energetica B



Delay timer: Opzione per posticipare la partenza del programma desiderato fino a 24h per programmare il funzionamento della lavastoviglie nella fascia oraria desiderata.



EasyGlide: Il sistema EasyGlide, presente sul cestello superiore, ne migliora lo scorrimento, rendendo più semplici le operazioni di estrazione.



FlexiZone ½: L'opzione FlexiZone ½ è adatta per lavare poche stoviglie, distribuite in entrambi i cestelli. Inoltre, consente un risparmio di energia, acqua e tempo con la totale flessibilità di carico.



Sistema di lavaggio Planetarium: Il sistema di lavaggio Planetarium, con alte rotazioni per minuto, garantisce la completa copertura della vasca, grazie alla rotazione simultanea di base ed irroratori, ed ottimi risultati di lavaggio.



Calici: Il programma Calici è dedicato alle stoviglie più delicate come bicchieri e porcellane.



Mix: Il programma Mix è indicato per stoviglie miste e pentole di uso quotidiano, senza particolari incrostazioni.



Express 27': Il programma Express 27' è un ciclo di lavaggio rapido, a basse temperature, per stoviglie poco sporche.



13 coperti: Numero di coperti.



Per migliorare l'asciugatura dei piatti senza lasciare aloni.



Alta 82 cm



L'opzione Dry Assist +, oltre ad un risparmio di energia, garantisce una perfetta asciugatura delle stoviglie aprendo la porta automaticamente alla fine del ciclo di lavaggio.



FlexiDuo: Il terzo cestello portaposate FlexiDuo è composto da due inserti distinti, removibili e diversamente posizionabili che garantiscono una maggiore flessibilità e comodità di carico.



Il livello di Silenziosità è ottenuto grazie ad un eccellente isolamento e speciali dispositivi, studiati appositamente per attutire il suono generato durante il funzionamento della lavastoviglie. In gamma sono presenti modelli con vari livelli di silenziosità.



Auto 45°- 65°: Il programma Auto 45°-65° è pensato per stoviglie normalmente sporche. Grazie all'azione automatica del sensore Aquatest, ottimizza i principali parametri di lavaggio quali tempo, temperatura e carico di acqua.



Eco: Il programma Eco è adatto per lavare stoviglie normalmente sporche. Utilizzando il programma Eco sono garantite le migliori prestazioni in termini di efficienza energetica.



Ammollo: Il programma Ammollo è pensato per prelavare a freddo le pentole e le stoviglie, in attesa di un ulteriore e più approfondito lavaggio.



Ultraclean: Il programma Ultraclean, terminando con un risciacquo antibatterico a 70°C, assicura un'azione battericida aggiuntiva e una profonda pulizia delle stoviglie.



Acquastop Totale: Il dispositivo Acquastop Totale esclude la possibilità di allagamenti mediante un microinterruttore posto sotto la vasca che blocca istantaneamente l'ingresso dell'acqua nella macchina. Un'ulteriore sicurezza è garantita da una valvola posta sul tubo di carico che ne rileva eventuali perdite.

Watersave: È un sistema di gestione dell'acqua che, garantendo i migliori risultati di lavaggio e i minori consumi di energia, consente di lavare un pieno carico con solo 9 litri di acqua.

Programma di lavaggio macchina. Il ciclo deve essere azionato con la macchina vuota, senza stoviglie. Si consiglia di ripetere il programma ogni 2-3 mesi, utilizzando appositi detergenti per lavastoviglie.

SPECIAL: L'opzione selezionata insieme ad un qualsiasi programma di lavaggio permette di attivare una serie di programmi aggiuntivi.

Il lavoro volto al miglioramento continuo ha permesso la creazione del motore Inverter di seconda generazione 2.0 caratterizzato da una maggior efficienza e durabilità nel tempo che permette il raggiungimento di altissime prestazioni con un abbassamento dei consumi energetici e dei livelli di rumorosità.

FULL EXPRESS 60': Programma di lavaggio rapido per stoviglie miste e pentole con sporco normale, anche con residui secchi. In 60 minuti le stoviglie vengono lavate ed asciugate.

SILENT: Programma di lavaggio indicato per il lavaggio di stoviglie normalmente sporche, anche con residui secchi. Garantisce la massima riduzione della rumorosità.

HYGIENE 99,9%: Programma di lavaggio ad alta temperatura. Il risciacquo a 75° garantisce l'eliminazione del 99,9% di germi e batteri.