STFABCR3

Семейство продуктов	Посудомоечная машина
Коммерческая ширина	60 см
Коммерческая высота	82 см
Установка	Встраиваемая под столешницу
Мебельный фасад	Фасад в стиле 50-х годов
Количество корзин	3, FlexiDuo
Мотор	Инвертор 2.0
EAN-**код**	8017709305055

Программы

Количество программ	10+1	**Авто 45-65**	Да
Температура мойки	38, 45, 50, 55, 65, 70, 75 °C	**Смешанное**	Да
Замачивание	Да	**Тихий (-2 дБ)**	Да
Express 27'	Да	**Интенсивная**	Да
Хрусталь	Да	**Программа самоочистки**	Да
Full express - **60 минут**	Да	Hygiene 99,9%	Да
ECO	Да		

Опции

Опция Dry Assist+	Да	**Опция дифференцированной мойки**	
Отсрочка включения	До 9 часов, с предварительной мойкой		
опция FlexiZone - 1/2 **загрузки**	Да	**Специальные программы**	Да

Корзины

Цвет корзин	Серый	**Верхняя корзина с системой выдвижения** Easy-Glide	Да
Цвет компонентов корзин	Серый		

Ручка	Пластиковая с вкладышем из нержавеющей стали на верхней и нижней корзинах
Верхняя корзина	с 3-мя внутренними вставками
Держатель для бокалов	Да
Верхняя корзина, регулируемая по высоте	На 3 горизонтальных уровня
Максимальный размер посуды, загружаемой в верхнюю корзину (см)	19,0 см
Нижняя корзина	С 4 складными полками
Нижняя корзина с системой Rompi-Goccia	Да
Максимальный размер посуды, загружаемой в нижнюю корзину (см)	30,0 см
Цвет внутренних компонентов	Серая корзина Flexiduo, Серая Planetarium, Держатели для посуды, ручка, вставки RompiGoccia, корзина для столовых приборов: в цвет корпуса посудомоечной машины

Технические характеристики

Ширина изделия (мм)	598 мм
Глубина изделия (мм)	584 мм
Тип дисплея	LED-дисплей (1 цифра)
Высота продукта	818 мм
Управление	Электронный
Дисплей	отсрочка старта
Индикация программ	Символы
Индикатор вкл. /выкл.	Да
Индикатор отсутствия соли	Световая индикация
Индикатор отсутствия ополаскивателя	Световая индикация
Индикация окончания цикла	Акустический сигнал
Система мойки	Planetarium
Третий верхний разбрызгиватель	Одинарный
Смягчитель воды	Электронная регулировка
Датчик Acquatest	Да
Система защиты от протечек	Полный Acquastop
Водоснабжение	Одинарное; холодная/горячая вода максимум 60°C - экономия энергии с горячей водой до 35%
Максимальная жесткость воды	100°fH;58°dH
Система сушки	Естественная конденсационная сушка с системой автоматического открывания дверцы Dry Assist + в конце цикла
Защита от пара	Металлическая
Материал чаши	Нержавеющая сталь
Фильтр	Нержавеющая сталь
Скрытый нагревательный элемент	Да
Петли	Самобалансировка, фиксированные петли
Мин. и максимальная высота цоколя	98 - 168 мм
Регулируемые по высоте ножки	7 см, от 820 до 890 мм
Дополнительные прокладки	Да, с пластиной из нержавеющей стали
Задняя крышка	Да
Глубина посудомоечной машины с открытой дверцой (мм)	1146 mm
Регулировка задних ножек с фронта	Да
Верхняя крышка	Пластиковая

Производительность / Энергопотребление - НОВЫЙ регламент

Класс энергоэффективности	B	**Продолжительность цикла**	4:25 h:min
Потребление энергии [на 100 циклов, тестовая программа ECO]	63 кВт/ч	**Излучение воздушного шума (фаза вращения)**	44 дБ(A) re 1пВт
Загрузка, комплектов	13	**Класс эмиссии воздушного акустического шума**	B
Потребление воды [за цикл]	9,0 litres	**Индекс энергоэффективности (EEI)**	37,9

Электрическое подключение

Номинальная мощность	1800 Вт	**Тип подключения**	Однофазное
Сила тока	10 A	**Длина электрического кабеля**	140 см
Напряжение	220-240 В	**Тип электрической вилки**	(F;E) Schuko
Частота тока	50 Гц		

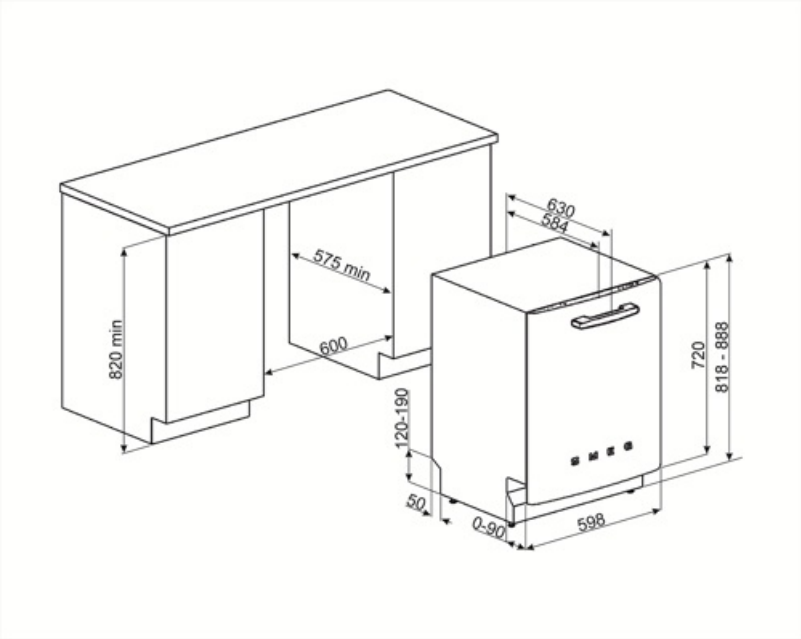

Совместимые Аксессуары

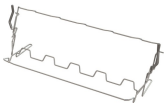

KITGH

Держатели для бокалов.
Устанавливается в нижней корзине, но только при наличии складных держателей.

KITPL60FABN

Комплект цоколя из нержавеющей стали с регулируемой высотой. Может устанавливаться на все полностью встраиваемые модели и модели под столешницу с петлями с регулируемым центром вращения или фиксированными петлями.Подходит для моделей с петялми FlexiFit.

KITPLV2

Удлинительный шланг для посудомоечных и стиральных машин: длина 2 м.

KITPL60FABB

Комплект цоколя из нержавеющей стали с регулируемой высотой. Может устанавливаться на все полностью встраиваемые модели и модели под столешницу с петлями с регулируемым центром вращения или фиксированными петлями.Подходит также для моделей с петлями FlexiFit.

KITPL60FABX

Комплект цоколя из нержавеющей стали с регулируемой высотой. Может устанавливаться на все полностью встраиваемые модели и модели под столешницу с петлями с регулируемым центром вращения или фиксированными петлями.

Alternative products

STFABBL3

Цвет: Черный

STFABRD3

Цвет: Красный

Symbols glossary

Aquatest: специальный датчик измеряет чистоту воды во время автоматической программы и обеспечивает минимальное потребление воды и энергии.

Коммерческая высота 82

Система выдвижения EasyGlide: удобная система для легкой загрузки и разгрузки устройства позволяет достичь максимальной гибкости.

FlexiZone: опция половинной загрузки позволяет мыть с меньшей загрузкой, экономя электроэнергию, воду и время, без ограничений на размещение посуды.

Система мойки Planetarium с большим числом оборотов в минуту гарантирует полное покрытие внутренней камеры благодаря одновременному вращению основания и распылителей, а также отличные результаты мойки.

Стекло: программа «Стекло» подходит для мытья деликатной посуды, такой как бокалы и фарфор.

Смешанное (Mix): Программа подходит для различной посуды и повседневной мойки кастрюль и сковород без особого загрязнения.

Быстрая 27 минут: программа быстрой мойки за 27 минут.

Указано максимальное количество комплектов посуды в посудомоечной машине.

Система WaterSave обеспечивает лучшие результаты мойки при минимальном расходе воды в зависимости от модели посудомоечной машины.

Rompi Goccia: некоторые модели посудомоечных машин оснащены специальными полимерными насадками против капель, которые улучшают процесс сушки посуды.

Возможность отложить запуск желаемой программы на срок до 24 часов, чтобы запрограммировать работу посудомоечной машины в желаемое время.

FlexiDuo: 3-я корзина для столовых приборов FlexiDuo позволяет размещать столовые приборы или небольшие чашки, ковши или крупную посуду по своему усмотрению: она состоит из двух отдельных подвижных модулей.

Уровень шума: отличная изоляция и специальные устройства сводят шум к минимуму.

Авто 45° - 65°: автоматическая программа регулирует продолжительность цикла в зависимости от необходимости предварительной мойки и количества требуемых полосканий.

ECO: для обеспечения максимально экологичного подхода к очистке, эта программа использует небольшое количество воды и энергии

Программа замачивания: обеспечивает ополаскивание для предотвращения высыхания грязи.

Ultraclean: опция Ultraclean выполняет заключительное ополаскивание при высокой температуре 70°C, уничтожая практически все бактерии.

Полный Acquastop: в дополнение к частичной защите Acquastop, присутствующей во всех посудомоечных машинах Smeg, некоторые модели имеют электронное устройство, прикрепленное к водозаборному шлангу, которое контролирует уровень воды в машине, обнаруживает утечки в шланге и немедленно отключает подачу воды, когда нужно.

Цикл быстрой мойки для посуды средней степени загрязнения, таких как посуда и сковороды, даже с засохшими остатками пищи. Посуда моется и сушится за 60 минут.

Цикл очистки посудомоечной машины. Цикл следует начинать с пустой машиной, без посуды. Рекомендуется запускать программу каждые 2-3 месяца, используя специальные моющие средства для посудомоечных машин.

Позволяет включить дополнительные программы, если они выбраны вместе с любым циклом стирки. Выбрав нужный цикл стирки, нажмите кнопку.

Класс энергоэффективности B

Работа, направленная на постоянное совершенствование, позволила создать второе поколение инверторного двигателя 2.0, отличающееся большей эффективностью и долговечностью, что обеспечивает очень высокую производительность и более низкий уровень энергопотребления и шума.

7,6 /10

Цикл мойки подходит для посуды средней степени загрязнения, даже с засохшими остатками. Обеспечивает максимальное снижение шума в процессе работы

Опция Dry Assist +, помимо экономии энергии, обеспечивает идеальную сушку посуды, автоматически открывая дверцу в конце цикла.

СТЕРИЛИЗАЦИЯ 99.9% Программа мойки при высокой температуре. Ополаскивание при 75° C гарантирует удаление 99,9% микробов и бактерий, что делает его идеальным для дезинфекции.

7,7 /10