STFABRD3

Tuoteryhmä	Astianpesukone
Myyntileveys	60 cm
Myyntikorkeus	82 cm
Asennuksen tyyppi	Kalusteiden alle sijoitettava
Keittiöpaneeli	50's style door panel
Korien lkm	3, FlexiDuo
Moottori	Invertteri 2.0
EAN-koodi	8017709305062

Ohjelmat/toiminnot

Ohjelmien määrä	10+1	**Autom. anturi 45–65**	Kyllä
Pesulämpötilat	38, 45, 50, 55, 65, 70, 75 °C	**Mix**	Kyllä
Liotus	Kyllä	**Hiljainen (-2 dB)**	Kyllä
Pika 27	Kyllä	**Teho**	Kyllä
Lasit	Kyllä	**Self clean**	Kyllä
Full express - 60 minuuttia	Kyllä	**Hygienia 99,9 %**	Kyllä
ECO	Kyllä		

Vaihtoehdot

Dry Assist+ valinta	Kyllä	**FlexiZone-puolitäysi**	Kyllä
Viiveajastus	Enintään 9 tuntia, automaattinen liotus	**Erikoisohjelmien valinta**	Kyllä

Korit

Korin väri	Harmaa	**Yläkori EasyGlide-kiskoilla**	Kyllä
Korin osien väri	Harmaa		
Kahva	Muovia,ruostumatonta terästä	**Suurin astia joka mahtuu yläkoriin**	19,0 cm
Ylemmässä korissa	3 laskettavaa tukea	**Alakori**	Neljä laskettavaa tukea
Lasipidike	Kyllä	**Alakorissa tippalukot**	Kyllä

Ylemmän korin korkeus	Kolmessa tasossa
Suurin astia, joka mahtuu alakoriin	30,0 cm
Sisäosien väri	Harmaa FlexiDuo, Harmaa, Kuppihyllyt, kahva, tippalukot, ruokailuvälinekori, samaa väriä kuin astianpesukone

Tekniset ominaisuudet

Leveys (mm)	598 mm
Syvyys (mm)	584 mm
Näytön tyyppi	1 numero
Tuotteen korkeus (mm)	818 mm
Coksicoallinen veden kovuus	Elektroninen
Näyttö	Käynnistysviive
Ohjelman graafinen kuvaus	Symbolit
On/off ilmaisin	Kyllä
Suolan indikaattori	Valo
Huuhteluaineen lisäämistarpeen ilmaisin	Valo
Ohjelman päättymisen ilmaisin	Äänimerkki
Pesujärjestelmä	Planetaarinen
Kolmas pesuvarsi	Yksi
Vedenpehmentäjä	Elektroninen asetus
Sameusanturi Aquatest	Kyllä
Tulvasuoja	Kokonais-Acquastop
Vesiletku	Yksi: kylmä/kuuma vesi, enintään 60 °C - kuumaa vettä käytettäessä energiaa säästyy jopa 35 %
Maksimaallinen veden kovuus	100°fH;58°dH
Kuivausjärjestelmä	Luonnollinen kondensoiva kuivaus, automaattinen Dry Assist -järjestelmä avaa oven jakson päätteeksi
Höyrysuojaus	Metallilevy
Altaan materiaali	Ruostumaton teräs
Suodatin	Ruostumaton teräs
Piillotettu lämpöelementti	Kyllä
Saranat	Itsetasapainottava, kiinteä tukipiste
Jalkalistan min. ja maks. korkeus	98–168 mm
Säädettävät jalat	7 cm, 820 - 890 mm
Additional gaskets	Yes, with stainless steel plate
Takakansi	Kyllä
Astianpesukoneen syvyys luukun ollessa auki (mm)	1146
Edestä säädettävät jalat	Kyllä
Yläkansi	Muovia

Suorituskyky / energiamerkintä - as. 2019

Energiatehokkuusluokka	B
Energian kulutus [100 jaksolle eco-ohjelmalla]	63 KWh
Nimelliskapasiteetti (ps)	13
Veden kulutus [jaksolle]	9.0 litres
Ohjelman kesto	4:25 h:min
Äänitasot	44 dB(A) re 1 pW
Äänitason luokka	B
Energiatehokkuusindeksi (EEI)	37.9

Sähköliitäntä

Sähköpistokkeen tyyppi	(F;E) Schuko	**Taajuus**	50 Hz
Nimellisteho	1800 W	**Virtalähteen tyyppi**	Yksivaiheinen
Virta	10 A	**Johdon pituus**	140 cm
Jännite	220-240 V		

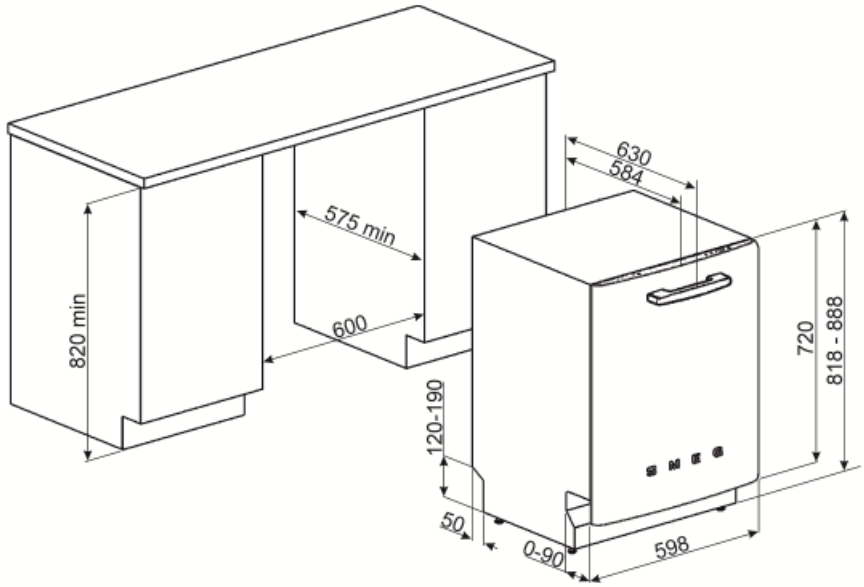

Not included accessories

KITPL60FABB

Jalkalistasarja, valkoinen, säädettävä korkeus. Voidaan asentaa täysin integroituihin ja keittotason alla oleviin malleihin, joissa kiinteä tukipiste. Voidaan asentaa myös malleihin, joissa vaihdettava tukipiste tai flexifit-saranat.

KITPL60FABN

Jalkalistasarja, musta, säädettävä korkeus. Voidaan asentaa täysin integroituihin ja keittotason alla oleviin malleihin, joissa kiinteä tukipiste. Voidaan asentaa myös malleihin, joissa vaihdettava tukipiste tai flexifit-saranat.

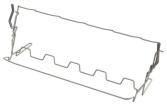

KITGH

Kit glass holder. It has to be fitted on the first basket but only if there are foldable racks

KITPL60FABX

Jalkalistasarja, ruostumatonta terästä, säädettävä korkeus. Voidaan asentaa täysin integroituihin ja keittotason alla oleviin malleihin, joissa kiinteä tukipiste. Voidaan asentaa myös malleihin, joissa vaihdettava tukipiste tai flexifit-saranat.

KITPLV2

Kit extension for dishwasher and washing machine: lenght mt. 2

Alternative products

STFABCR3

Väri: Kermanvärinen

STFABBL3

Väri: Musta

Symbols glossary (TT)

Aquatest-anturi on elektroninen anturi, joka mittaa veden kirkkausasteen alun liotusvaiheen jälkeen. Tämän jälkeen anturi asettaa mitattujen arvojen perusteella sopivimman ohjelman saaden näin aikaan parhaat pesutulokset mahdollisimman vähäisellä veden määrällä.

82 cm korkea

Dry Assist + -valinta auttaa säästämään energiaa ja takaa astioiden täydellisen kuivauksen avaamalla oven automaattisesti pesujakson lopussa.

FlexiDuo: FlexiDuo 3. Aterinkori mahdollistaa aterinten tai pienten kuppien, kauhojen tai kookkaiden välineiden asettamisen juuri siten miten haluat: siihen kuuluu kaksi erillistä ja liikutettavaa moduulia.

Melutaso: Erinomainen eristys ja erikoislaitteet pitävät melun minimissään.

Auto 45°- 65°: Automaattinen ohjelma säätää jakson pituutta esipesun tarpeen ja tarvittavien huuhteluiden lukumäärän perusteella.

Säästö: Tämä säästävä pesuohjelma käyttää vain vähän vettä ja energiaa voidakseen tarjota ympäristöystävällisimmän puhdistusvaihtoehdon.

Liotusohjelma: Liotusohjelma tarjoaa huuhtelun, joka estää lian kuivumisen.

Huippupuhdas: Huippupuhdas vaihtoehto tarjoaa loppuhuuhtelun 70 °C:ssa poistaen käytännössä kaikki bakteerit.

Total Acquastop: Smegin astianpesukoneissa olevan osittaisen Acquastop-suojaustoiminnon lisäksi joissakin malleissa on elektroninen laite, joka on kiinnitetty veden ottoletkuun ja joka valvoo koneen vesitasoja, tunnistaa letkuvuotoja ja sammuttaa vedensyötön heti tarvittaessa.

Astioiden kuivauksen tehostamiseksi tahroja jättämättä.

Viiveajastin: Vaihtoehto viivästyttää halutun ohjelman alkua enintään 24 tuntia, jolloin astianpesukone voidaan ohjelmoida käymään halutun ajan verran.

EasyGlide: Kätevä EasyGlide-järjestelmä laitteen helppoa tyhjennystä varten. Mahdollistaa koneen täytön maksimaalisen joustavuuden.

FlexiZone: Puolikkaan täytön flexizonen ansiosta voit pestä pienemmän määrän säästäen vettä ja aikaa, eikä astioiden asettamista ole rajoitettu.

Planetaarisessa pesujärjestelmässä on suuri kierrosmäärä minuutissa, ja se takaa säiliö täydellisen käsittelyn alustan ja ruiskutinten samanaikaisen pyörimisen ansiosta. Pesutulokset ovat erinomaiset.

Kristalli: Kristalliohjelma soveltuu herkkien astioiden, kuten lasien ja posliinin, pesuun.

Yhdistelmä: Yhdistelmäohjelma soveltu sekalaisille talousastioille ja joka päivä käytettäville pannuille ja kattioille, joissa ei ole erityistä kalkkikerrosta.

Pika 27 min: Pika 27 min -ohjelma on alhaisen lämpötilan pikapesuohjelma, joka soveltuu kevyesti likaisille astioille.

Tilaa 13 henkilön astiastolle: Kuinka monen henkilön astiastolle riittää tilaa.

WaterSave-järjestelmä takaa parhaat pesutulokset vähäisellä vedenkulutuksella astianpesukoneen mallin perusteella.

Pikapesu normaalisti likaisille astioille ja kattiloille, myös siinä tapauksessa, että niissä olisi kuivunutta ruokaa. Astiat pestään ja kuivataan 60 minuutissa.

HILJAINEN: Pesujakso, joka soveltuu normaalisti likaisille astioille ja myös kuivuneille jäämille. Erittäin hiljainen toiminta: ihanteellinen yökäyttöön.

Energiatehokkuusluokka B

Jatkuvaan parantamiseen tähtäävä työ on johtanut seuraavan sukupolven Invertterimoottori 2.0:n luomisen. Sille ovat ominaisia parempi tehokkuus ja kesto ajan kuluessa, mikä mahdollistaa erittäin suuren suorituskyvyn sekä alhaisemman energiankulutuksen ja melutason.

Astianpesukoneen puhdistusjakso. Jakso tulee käynnistää siten, että kone on tyhjä, ilman astioita. Ohjelmaa suositellaan käytettäväksi 2–3 kuukauden välein erityisillä astianpesukoneen puhdistusaineilla.

Mahdollistaa lisäohjelmien käyttöönoton, kun valitaan yhdessä muiden pesujaksojen kanssa. Kun olet valinnut tarvittavan pesujakson, paina painiketta (

HYGIENE 99.9% Korkean lämpötilan pesuohjelma. 75°:een huuhtelu poistaa 99,9 % pieneliöistä ja bakteereista.