STFABRD3

משפחת מוצרים	מדיחי כלים
רוחב	ס"מ 60
גובה מסחרי	ס"מ 82
התקנה	מובנה מתחת לדלפק
לוח מטבח מצורף	פאנל דלת בסגנון שנות ה-50
מס' סלים	3, עם סל שלישי FlexiDuo
מנוע	אינוורטר 2.0
קוד EAN	8017709305062



תוכניות

מס' תוכניות	10+1
טמפרטורות כביסה	38, 45, 50, 55, 65, 70, 75 °C
השריה	כן
אקספרס 27 דקות	כן
קריסטל	כן
אקספרס מלא – 60 דקות	כן
חסכונית	כן
חיישן אוטו' 45-65	כן
מעורבת	כן
שקט (-2dB)	כן
אינטנסיבית	כן
ניקוי עצמי	כן
היגיינה 99.9%	כן

אפשרויות

אופציה Dry Assist +	כן
אפשרות טיימר השהיה	עד 9 שעות
אפשרות FlexiZone חצי מלאה	כן
אפשרות תוכניות מיוחדות	כן

סלים

צבע סל	אפור
צבע רכיבי סל	אפור
ידית	בפלסטיק על תחיב נירוסטה על הסל העליון והתחתון
סל עליון	עם 3 רשתות מתקפלות
מחזיק כוסות	כן
סל עליון עם מערכת EasyGlide	כן
הכלי הגדול ביותר הניתן להכנסה בסל העליון	19,0 cm
סל תחתון	עם 4 רשתות מתקפלות
סל תחתון עם תחיבים נגד טפטוף	כן

כוונון גובה של הסל העליון	בשלוש רמות
הכלי הגדול ביותר הניתן להכנסה בסל התחתון	30,0 cm
צבע רכיבים פנימיים	אפור, פלנטריום Flexiduo אפור, מדפי ספלים, ידית, תחיבים נגד טפטוף, סל לסכו"ם: אותו צבע כמו מדיח הכלים

מאפיינים טכניים



רוחב (מ"מ)	598 mm
עומק (מ"מ)	584 mm
סוג צג	צג LED (ספרה אחת)
גובה המוצר (מ"מ)	818 mm
בקרות	אלקטרוני
צג	התחלה מושהית
Programme graphics	Symbols
מחוון הדלקה/כיבוי	כן
מחוון תאורת מלח	אור
מחוון עזר לשטיפה	אור
מחוון סוף המחזור	צליל
מערכת שטיפה	פלנטריום
זרוע ריסוס שלישית	יחיד
מרכך המים	עם הגדרות אלקטרוניות
חיישן עכירות Aquatest	כן
מערכת הגנה מהצפה	כולל Acquastop
צינור מים	יחיד; מים קרים/חמים מקס' חיסכון בחשמל עם – 60°C מים חמים עד 35%
קשיות מים מרבית	100°fH;58°dH
מערכת ייבוש	ייבוש בעיבוי טבעי, עם מערכת לפתיחה+ Dry Assist אוטומטית של הדלת בסוף המחזור
הגנת קיטור	יריעת מתכת
חומר אמבט	נירוסטה
מסנן	נירוסטה
גוף חימום נסתר	כן
צירים	איזון עצמי עם צירים קבועים
גובה בסיס מינימלי ומקסימלי	98-168 מ"מ
רגליות מתכווננות	7 מ"מ, מ-820 עד 890 מ"מ
Additional gaskets	Yes, with stainless steel plate
Back cover	Yes
Depth of dishwasher with open door (mm)	1146 mm
רגליות אחוריות מתכוונות מהחזית	כן
Top cover	In plastic

תווית חשמל / ביצועים – שנת 2019

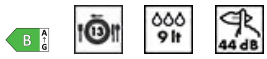

קטגוריית יעילות אנרגטית	B
צריכת חשמל [ל-100 מחזורים, מבוססת על תוכנית חסכונית]	63 kWh
קיבולת נקובה (כ"ס)	13
צריכת מים [למחזור]	9.0 litres
משך התוכנית	4:25 h:min
פליטות רעש נישא באוויר	44 dB(A) re 1 pW
קטגוריית פליטות רעש נישא באוויר	B
אינדקס יעילות אנרגטית (EEI)	37.9

חיבור חשמלי

חשמל מחובר	1800 W
סוג החיבור	חד-פאזי

זרם	10 A	**אורך כבל חשמל**	140 cm
מתח	220-240 V	**תקע**	(F;E) Schuko
תדר (Hz)	50 Hz		

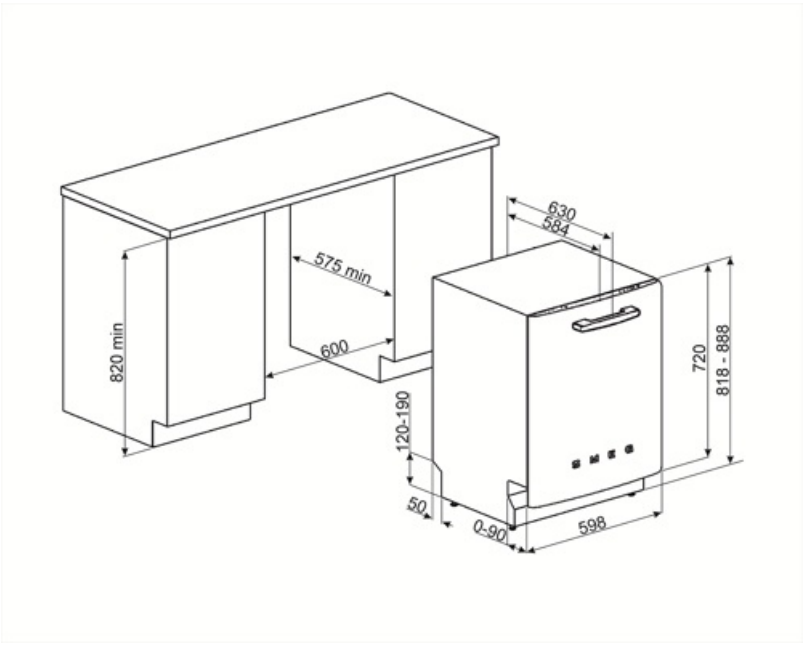

Compatible Accessories

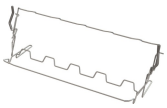

KITGH

מחזיק כוסות ערכה. יש להתקינו בסל הראשון רק אם יש מדפים מתקפלים



KITPL60FABN

ערכת לוח תחתון שחור עם גובה מתכוונן. ניתנת להתקנה בכל הדגמים המשולבים לחלוטין ובדגמים מתחת לדלפק עם צירים קבועים Fulcrum. ניתנת להתקנה בדגמים Flexifit. או Fulcrum עם צירים משתנים



KITPLV2

ערכת הארכה למדיח כלים ומכונת כביסה: אורך במטר 2

KITPL60FABB

ערכת לוח תחתון לבן עם גובה מתכוונן. ניתנת להתקנה בכל הדגמים המשולבים לחלוטין ובדגמים מתחת לדלפק עם צירים קבועים Fulcrum. ניתנת להתקנה בדגמים Flexifit. או Fulcrum עם צירים משתנים



KITPL60FABX

ערכת לוח תחתון נירוסטה עם גובה מתכוונן. ניתנת להתקנה בכל הדגמים המשולבים לחלוטין ובדגמים מתחת לדלפק עם צירים קבועים Fulcrum. ניתנת להתקנה בדגמים עם צירים משתנים Flexifit. או Fulcrum

Alternative products



STFABCR3

צבע: שמנת



STFABBL3

צבע: שחור

Symbols glossary



מודד את הצלילות של המים במהלך Aquatest התוכנית האוטומטית ומבטיח אוטומטית את הצריכה המינימלית של מים וחשמל.



COMM_HEIGHT_82_72dpi



EasyGlide: מערכת EasyGlide הנוחה מסייעת בהוצאה קלה מהמכשיר, ומאפשרת גמישות מרבית בהכנסת כביסה למכונה.



FlexiZone: Flexizone למכונה חצי מלאה מאפשרת לשטוף כמות קטנה יותר תוך חיסכון בחשמל, מים וזמן ללא מגבלה על מיקום הפריטים.



PLANETARIUM_WASHING_SYSTEM_72dpi



קריסטלים: תוכנית הקריסטלים מיועדת לכלים עדינים כגון כוסות וחרסינה.



תוכנית רגילה: התוכנית הרגילה מתאימה לרמות רגילות של לכלוך בשימוש יומיומי.



מהירה 27 דקות: מהירה 27 דקות היא תוכנית מהירה שנמשכת 27 דקות בלבד.



הסמלים מציגים את מספר הגדרות הצלחת של מדיח הכלים.



מבטיחה את תוצאות הכביסה System WaterSave הטובות ביותר תוך צריכה מינימלית של מים בהתאם לדגם של מדיח הכלים.



...



מאפשר להפעיל תוכנית נוספות שנבחרו עם כל מחזור שטיפה שהוא. לאחר בחירת מחזור הכביסה הרצוי, לוחצים על הלחצן)



קטגוריית יעילות אנרגטית B



נגד טפטוף: חלק מהדגמים של מדיחי כלים מצוידים בפיות פולימר מיוחדות נגד טפטוף שמשפרות את תהליך הייבוש.



טיימר השהיה: ניתן לכוון את טיימר ההשהיה להפעיל את התוכנית עד 24 שעות לאחר מועד הכיוון.



FlexiDuo: מאפשר FlexiDuo סל הסכו"ם השלישי לסדר סכו"ם או ספלים קטנים, מצקות או כלים גדולים יותר כרצוי: כולל שני מודולים נפרדים וניתן להזזה.



רמת רעש: בידוד מצוין ומכשירים מיוחדים מפחיתים את הרעש למינימום.



אוטו' 45°-65°: התוכנית האוטומטית מווסתת את אורך המחזור בהתאם לצורך בקדם כביסה ובמספר השטיפות הנחוץ.



חסכונית: חסכונית, תוכנית כביסה חסכונית זו משתמשת בכמות נמוכה של מים וחשמל כדי לספק את אפשרות הניקוי הידידותית ביותר לסביבה.



תוכניות השריה: תוכנית ההשריה מספקות שטיפה שמונעת מהלכלוך להתייבש.



Ultraclean: מבצעת שטיפה Ultraclean האפשרות ומחסלת את כל Cסופית בטמפרטורה גבוהה של 70° הבקטריות.



Total Acquastop: בנוסף להגנה החלקית שקיימת בכלל מדיחי הכלים של Smeg, Acquastop חלק מהדגמים מצוידים בהתקן אלקטרוני שמחובר לצינור הכניסה של המים ומנטר את מפלסי המים במכונה, מאתר נזילות וסוגר את אספקת המים מיד כשהדבר נחוץ.



מחזור שטיפה מהיר: לכלים מעורבים עם רמת לכלוך רגילה כגון צלחות ומחבתות, גם עם משקעים יבשים. הכלים נשטפים ומיובשים ב-60 דקות.



מחזור שטיפה מתאים לכלים מלוכלכים ברמה רגילה, גם עם משקעים יבשים. מבטיח הפחתת רעש מקסימלית ובכך מושלם להפעלה



בנוסף לחיסכון בחשמל, Dry Assist +, האפשרות מבטיחה ייבוש מושלם של הכלים על ידי פתיחה אוטומטית של הדלת בסיום מחזור השטיפה.



תוכנית שטיפה בטמפרטורה גבוהה. HYGIENE 99.9% שטיפה ב-75° מבטיחה הסרה של 99.9% מהחיידקים והבקטריות.



העבודה לשיפור מתמשך אפשרה לנו ליצור את הדור השני של מנוע אינוורטר 2.0, שמתאפיין ביעילות ועמידות רבות יותר לאורך זמן וביצועים גבוהים מאוד עם צריכת חשמל ורמת רעש נמוכות יותר.



