# STFABRD3

| | |
|---|---|
| **Product familie** | Vaatwasser |
| **Commerciële breedte** | 60 cm |
| **Nishoogte** | 82 cm |
| **Installatie** | Under counter built-in |
| **Deurpaneel** | 50's style door panel |
| **Aantal manden** | 3 met FlexiDuo besteklade |
| **Motor** | Inverter 2.0 |
| **EAN-code** | 8017709305062 |

## Programma's / Functies

| | | | |
|---|---|---|---|
| **Aantal programma's** | 10+1 | **Auto sensor 45-65** | Ja |
| **Wastemperatuur** | 38, 45, 50, 55, 65, 70, 75 °C | **Mix** | Ja |
| **Weken** | Ja | **Stil (-2dB)** | Ja |
| **Snel 27'** | Ja | **Intensief** | Ja |
| **Glazen** | Ja | **Automatische reiniging** | Ja |
| **Snel - Volledig 60'** | Ja | **Hygiëne 99,9%** | Ja |
| **ECO** | Ja | | |

## Opties

| | | | |
|---|---|---|---|
| **Dry Assist+** | Ja | **FlexiZone ½ (halve beladingsmogelijkheid)** | Ja |
| **Start uitstel optie** | Tot 24 uur, i.c.m. automatisch spoelen | **Optie speciale programma's** | Ja |

## Korven

| | | | |
|---|---|---|---|
| **Kleur korven** | Grijs | **Bovenste mand met EasyGlide systeem** | Ja |
| **Kleur korfcomponenten** | Grijs | **Grootste bord in bovenste mand** | 19,0 cm |
| **Handgreep** | In plastic with stainless steel insert on upper and lower basket | **Onderste mand** | Met 4 neerklapbare rekken |
| **Bovenste mand** | Met 3 neerklapbare rekken | | |

| | |
|---|---|
| **Glass holder** | Ja |
| **Aanpasbare hoogte bij bovenste mand** | 3 niveaus |
| **Onderste mand met anti-druppel systeem** | Ja |
| **Grootste bord in onderste mand** | 30,0 cm |
| **Kleur interne onderdelen** | Grijs Flexiduo systeem, Grijs Planetarium wassysteem, Cup shelfes, Handle, Anti drop inserts, Cutlery basket: same colour of Dishwasher |

## Technische specificaties

| | |
|---|---|
| **Breedte product (mm)** | 598 mm |
| **Diepte product (mm)** | 584 mm |
| **Type display** | 1 cijfer |
| **Hoogte product (mm)** | 818 mm |
| **Bediening** | Elektronisch |
| **Display** | Instelling start uitstel |
| **Grafische weergave programma's** | Symbolen |
| **Indicator aan/uit** | Ja |
| **Indicator zout** | Indicator (lampje) |
| **Indicator glansspoelmiddel** | Indicator (lampje) |
| **Indicator einde cyclus** | Geluidssignaal |
| **Wassysteem** | Planetarium wassysteem |
| **Derde sproeiarm** | Enkel |
| **Water verzachter** | Elektronisch instelbaar |
| **Aquatest** | Ja |
| **Aquastop** | Total Aquastop |
| **Water toevoer** | Enkel; koud en warm water tot 60˚C - energiebesparing tot 35% |
| **Maximale waterhardheid** | 100°fH;58°dH |
| **Droogsysteem** | Natuurlijk condensatiedrogen, met DryAssist + automatische deuropening einde cyclus |
| **Bescherming tegen stoom** | Van plaatstaal |
| **Materiaal kuip** | Inox |
| **Filter** | Inox |
| **Warmte element** | Ja |
| **Scharnieren** | Zelfbalancerend met vast steunpunt |
| **Min. and max plinth height** | 98 - 168 mm |
| **Aanpasbare voetjes** | 7 cm, van 820 tot 890 mm |
| **Additional gaskets** | Yes, with stainless steel plate |
| **Bedekking achter** | Ja |
| **Diepte vaatwasser met open deur (mm)** | 1146 |
| **Achterste voetjes aanpasbaar vanaf voorkant** | Ja |
| **Bovenbedekking** | Van kunststof |

## Prestaties/Energie label - Reg. 2019

| | |
|---|---|
| **Energie-efficiëntieklasse** | B |
| **Energy consumption [per 100 cycles, based on the eco programme]** | 63 KWh |
| **Rated capacity (ps)** | 13 |
| **Water verbruik (per cyclus)** | 9,0 litres |
| **Duur langste programma** | 4:25 h:min |
| **Geluidsniveau** | 44 dB(A) re 1 pW |
| **Emissieklasse voor akoestisch luchtgeluid** | B |
| **Energy efficiency Index (EEI)** | 37,9 |

## Elektrische aansluiting

| | | | |
|---|---|---|---|
| **Stekker** | (F;E) Schuko | **Frequentie** | 50 Hz |
| **Aansluitwaarde** | 1800 W | **Type of connection** | Eenfasig |
| **Stroom** | 10 A | **Lengte voedingskabel** | 140 cm |
| **Spanning** | 220-240 V | | |

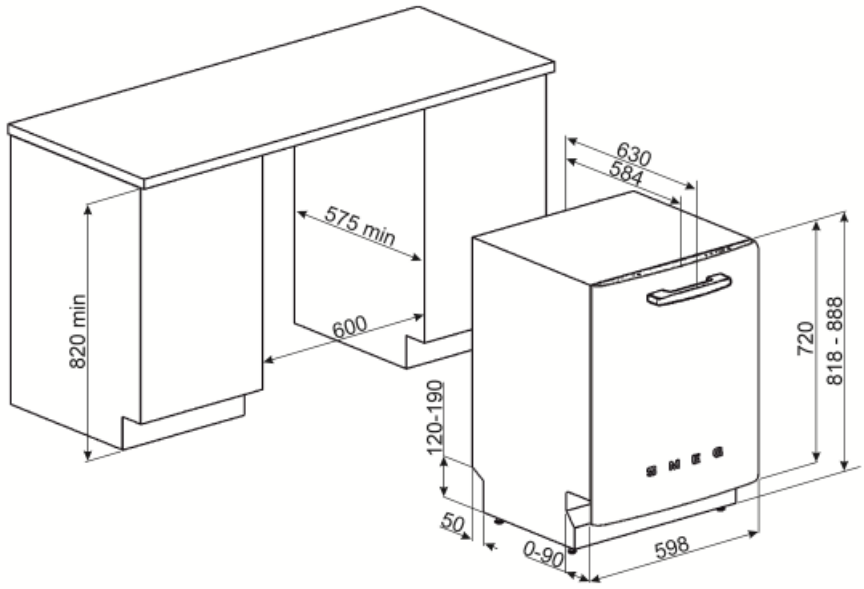

## Not included accessories



### KITPL60FABB

Toekick Kit in White colour with adjustable height. Can be fitted over all the fully integrated and underbench models with Fixed Fulcrum. Can be installed also on the models with variable fulcrum or flexifit hinges.

### KITPL60FABN

Toekick Kit in Black colour with adjustable height. Can be fitted over all the fully integrated and underbench models with Fixed Fulcrum. Can be installed also on the models with variable fulcrum or flexifit hinges.

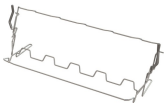

### KITGH

Kit glass holder. It has to be fitted on the first basket but only if there are foldable racks

### KITPL60FABX

Toekick Kit in Stainless Steel with adjustable height. Can be fitted over all the fully integrated and underbench models with Fixed Fulcrum. Can be installed also on the models with variable fulcrum or flexifit hinges.

### KITPLV2

Kit extension for dishwasher and washing machine: lenght mt. 2

## Alternative products

**STFABCR3**

**Kleur:** Crème

**STFABBL3**

**Kleur:** Zwart

## Symbols glossary (TT)

The Aquatest sensor is an electronic sensor that measures the degree of water transparency at the end of the initial soaking phase. ased on the values measured, the sensor sets the most suitable programme, thus obtaining the best washing results with the minimum amount of water.

82 cm high

Energie-efficiëntieklasse

EasyGlide: Convenient EasyGlide system for easy unloading of the appliance that allows reaching maximum flexibility of load of the machine.

FlexiZone: The ½ load flexizone allows you to wash a reduced load saving energy, water and time and there are no restrictions on where the items are placed.

Noise Level: Excellent insulation and special devices keep noise to a minimum.

Het automatische programma regelt de lengte van een cyclus afhankelijk van de behoefte aan voorwas en het aantal benodigde spoelbeurten.

Het ECO programma is een economische wascyclus die een kleine hoeveelheid water en energie gebruikt voor de meest milieuvriendelijke reinigingsoptie.

Het weekprogramma zorgt voor een spoeling om te voorkomen dat vuil opdroogt.

De UltraClean optie voert een laatste spoeling uit op een hoge temperatuur van 70°C die 99,9% van alle bacteriën wegneemt.

To improve the drying of dishes without leaving stains.

Delay Timer: Option to postpone the start of the desired programme by up to 24 hours in order to programme the dishwasher to run at the desired time.

The Dry Assist + option, in addition to saving energy, ensures perfect drying of the dishes by opening the door automatically at the end of the washing cycle.

FlexiDuo: The FlexiDuo 3rd cutlery basket allows you to arrange cutlery or small cups, ladles, or bulky utensils however you like: it consists of two separate and moveable modules.

Het werk gericht op continue verbetering heeft de creatie mogelijk gemaakt van de tweede generatie van de Inverter-motor 2.0, die wordt gekenmerkt door een grotere efficiëntie en duurzaamheid in de loop van de tijd, wat zeer hoge prestaties en een lager energieverbruik en een lager geluidsniveau mogelijk maakt.

The Planetarium washing system, with high rotations per minute, guarantees complete coverage of the tank, thanks to the simultaneous rotation of base and sprayers, and excellent washing results.

Crystals: The Crystals programme is dedicated to delicate dishes such as glasses and china.

Het normaal programma is geschikt voor gemengde dagelijkse vaat en potten en patten, zonder specifieke aangekoekte etensresten.

Snel programma 27 minuten

13 place settings: Number of place settings.

Total Acquastop: In addition to the partial Acquastop protection present in all Smeg dishwashers, some models have an electronic device fitted to the water intake hose, which monitors water levels in the machine, detects leaks in the hose and switches off the water supply immediately when necessary.

Voor normaal vervuilde gemengde ladingen zoals borden en pannen, zelfs met opgedroogde resten. De gerechten worden in 60 minuten gewassen en gedroogd.

Een wascyclus die gebruikt kan worden voor vervuilde vaat, zelf met opgedroogde resten. Deze cyclus heeft een minimaal geluidsniveau en is daarom ideaal om 's nachts te laten draaien.

HYGINE 99,9% Wasprogramma op hoge temperatuur. De 75° spoeling garandeert de verwijdering van 99,9% van de ziektekiemen en bacteriën.

System WaterSave ensures the best washing results with minimal water consumption depending on the model of dishwasher.

De vaatwasser voert een automatische zelfreinigingscyclus uit

Deze functie laat je toe de extra programma's te selecteren wanneer deze worden gecombineerd met eender welke wascyclus. Na de nodige wascyclus geselecteerd te hebben, duw op deze knop.