STFABWH3

Termékcsalád	Mosogatógépek
Névleges szélesség	60 cm
Névleges magasság	82 cm
Üzembe helyezés	Munkalap alá beépíthető
Dekor ajtópanel	50-es évek stílusú ajtópanel
Kosarak száma	3, FlexiDuo
Motor	Inverter 2.0
EAN kód	8017709305079

Programok

Programok száma	10+1	**Auto szenzor 45-65**	Igen
Mosási hőmérsékletek	38, 45, 50, 55, 65, 70, 75 °C	**Keverés**	Igen
Áztatás	Igen	**Csendes (-2 dB)**	Igen
Expressz 27'	Igen	**Intenzív**	Igen
Crystal	Igen	**Öntisztító**	Igen
Teljes expressz – 60 perc	Igen	**Higiénikus 99,9%**	Igen
ECO	Igen		

Opciók

Dry Assist+ opció	Igen	**1/2 töltet FlexiZone opció**	Igen
Késleltetési idő opció	akár 9 óra	**Speciális programok opció**	Igen

Kosarak

Kosár színe	Szürke	**Felső kosár EasyGlide rendszerrel**	Igen
Kosár összetevőinek színe	Szürke		

Fogantyú	Műanyag, rozsdamentes acél betéttel a felső és az alsó kosáron
Felső kosár	3 összehajtható ráccsal
Üvegtartó	Igen
A felső kosár magasságának beállítása	Három szinten (5 cm)
A felső kosár legnagyobb berakható edénye	19,0 cm
Alsó kosár	4 összehajtható ráccsal
Alsó kosár csepegésgátló betétekkel	Igen
A legnagyobb berakható edény az alsó kosárba	30,0 cm
Színes belső komponensek	Szürke

MŰSZAKI JELLEMZŐK

Width (mm)	598 mm
Depth (mm)	584 mm
Megjelenítési típus	LED kijelző (1 számjegy)
Product Height (mm)	818 mm
Ellenőrző elemek	Elektronikus
Kijelző	Késleltetett indítás
Programme graphics	Symbols
Be/ki jelzőfény	Igen
Só jelzőfény	Világítás
Öblítőszer visszajelző	Világítás
Ciklus vége jelzés	Hangjelzés
Mosórendszer	Planetárium
Harmadik szórókar	Egyedülálló vagyok
Vízlágyító	Elektronikus beállítással
Zavarosság érzékelő Aquatest	Igen
Elárasztásvédelmi rendszer	Total Acquastop
Vízellátás	Szimpla; hideg/meleg víz max. 60°C - akár 35% -os energiamegtakarítás meleg vízzel
Max. vízkeménység	100°fH;58°dH
Szárítórendszer	Természetes kondenzációs szárítás, Dry Assist + automatikus ajtónyitó rendszer a ciklus végén
Gőzvédelem	Fémlemez
Cső anyaga	Rozsdamentes acél
Szűrő	Rozsdamentes acél
Rejtett fűtőelem	Igen
Sarokvas	Önkiegyensúlyozó, rögzített zsanérokkal
Lábazat min. és max. magassága	98 – 168 mm
Állítható láb	7cm, 820 és 890 mm között
Additional gaskets	Yes, with stainless steel plate
Back cover	Yes
Depth of dishwasher with open door (mm)	1146 mm
Elölről állítható hátsó lábak	Igen
Top cover	In plastic

Teljesítmény / Energiacímke – 2019-es rendelet

Energiahatékonysági osztály	B
Energiafogyasztás [100 ciklusonként, az eco program alapján]	63 kWh
Program időtartama	4:25 h:min
Levegőben terjedő akusztikus zajkibocsátás	44 dB(A) re 1 pW

Névleges kapacitás (ps)	13	**Levegőben terjedő akusztikus zajkibocsátási osztály**	B
Vízfogyasztás [ciklusonként]	9,0 litres	**Energiahatékonysági mutató (EEI)**	37,9

Elektromos csatlakozás

Csatlakoztatott áramforrás	1800 W	**A kapcsolat típusa**	Egyfázisú (pl. motor)
Áramerősség	10 A	**Tápkábel hossza**	140 cm
Feszültség	220-240 V	**Villanydugó**	(F;E) Schuko
Frekvencia (Hz)	50 Hz		

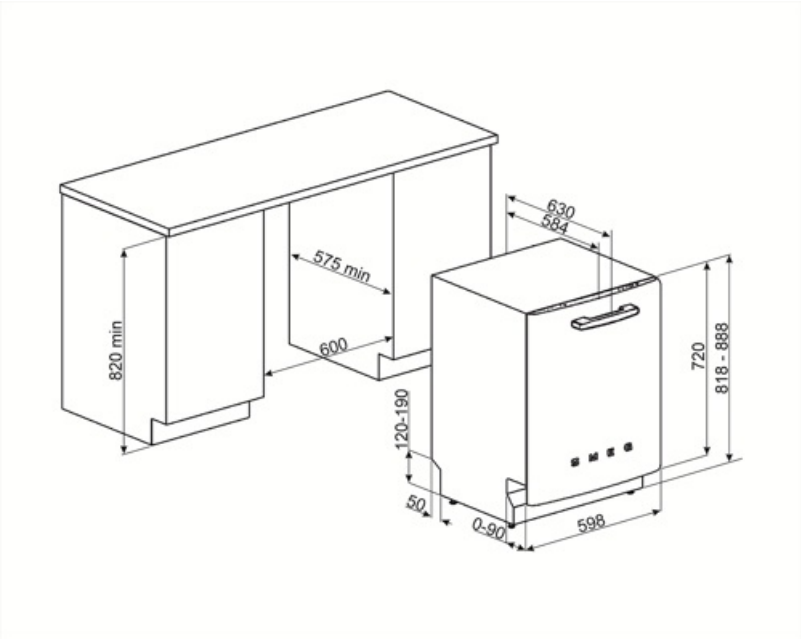

Compatible Accessories

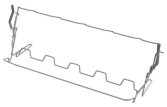

KITGH

Üvegtartó készlet. Az első kosárra kell felszerelni, de csak akkor, ha vannak összehajtható állványok

KITPL60FABN

Lábazat készlet fekete színben, állítható magassággal. Az összes teljesen integrált és pult alá építhető, fix forgópántos modellre felszerelhető. Változtatható forgópánttal vagy flexibilis zsanérokkal rendelkező modellekre is felszerelhető.

KITPLV2

Hosszabbítókészlet mosogatógéphez és mosógéphez: hossz méterben 2

KITPL60FABB

Lábazat készlet fehér színben, állítható magassággal. Az összes teljesen integrált és pult alá építhető, fix forgópántos modellre felszerelhető. Változtatható forgópánttal vagy flexibilis zsanérokkal rendelkező modellekre is felszerelhető.

KITPL60FABX

Lábazat készlet rozsdamentes acélból, állítható magasságú. Az összes teljesen integrált és pult alá építhető, fix forgópántos modellre felszerelhető. Változtatható forgópánttal vagy flexibilis zsanérokkal rendelkező modellekre is felszerelhető.

Symbols glossary

Az Aquatest egy elektronikus érzékelő, amely a kezdeti áztatási fázis végén méri a víz átlátszóságának fokát. A mért értékek alapján az érzékelő beállítja a legmegfelelőbb programot, így a lehető legjobb mosási eredményt éri el, minimális vízmennyiség mellett.

82 cm magas

EasyGlide: Kényelmes EasyGlide rendszer a készülék könnyű kipakolásához, amely lehetővé teszi a gép maximálisan rugalmas kihasználását.

FlexiZone: A ½ terheléses flexizóna lehetővé teszi az energia-, víz- és időtakarékos mosogatást féltöltet esetén, és nincsenek korlátozások az edények elhelyezésére vonatkozóan.

A Planetárium mosórendszer a kiváló mosogatási eredmények érdekében nagy fordulatszámmal garantálja a gép belsejének teljes lefedettségét, mivel az alap és a permetezők egyidejűleg forognak.

Kristály: A Kristály program kényes edényekhez használható, mint a poharak és a porcelán.

Mix: A Mix program a vegyes edények és a mindennapos edények és serpenyők mosogatására alkalmas, különösebb ráragadt szennyeződés nélkül.

Expressz 27': Az Expressz 27' program egy gyors mosogatási ciklus alacsony hőmérsékleten, enyhén szennyezett edények esetén.

13 teríték: Terítékek száma.

A víztakarékos rendszer a mosogatógép modelljétől függően a legjobb mosási eredményt biztosítja minimális vízfogyasztás mellett.

Az edények jobb szárítása, foltok hátrahagyása nélkül.

Késleltető időzítő: Lehetőség van a kívánt program elindításának legfeljebb 24 órával történő elhalasztására, hogy a mosogatógépet a kívánt időpontra programozza.

FlexiDuo: A FlexiDuo 3. evőeszközkosár lehetővé teszi az evőeszközök vagy kis csészék, merőkanálok vagy terjedelmes edények tetszés szerinti elrendezését: két különálló és mozgatható modulból áll.

Zajszint: A kiváló szigetelés és a speciális eszközök minimálisra csökkentik a zajszintet.

Automatikus 45°–65°: Az automatikus program szabályozza a ciklus hosszát az előmosás szükségességétől és a szükséges öblítések számától függően.

Eco Eco, ez a gazdaságos mosási program kis mennyiségű vizet és energiát használ fel annak érdekében, hogy a lehető legkörnyezetbarátabb tisztítási lehetőséget biztosítsa.

Áztatási program: A áztatási program öblítéssel akadályozza meg a szennyeződés kiszáradását.

Ultratiszta: Az Ultratiszta opció egy végső öblítést hajt végre 70°C-os hőmérsékleten, gyakorlatilag minden baktériumot eltávolítva.

Total Acquastop: Az összes Smeg mosogatógépben megtalálható részleges Acquastop-védelem mellett egyes modellek a vízfelvételi tömlőre szerelt elektronikus eszközzel rendelkeznek, amely figyeli a gépben lévő vízszintet, észleli a tömlő szivárgását, és szükség esetén azonnal kikapcsolja a vízellátást.

Gyors mosási ciklus: normál mértékben szennyezett vegyes töltet, például edények és serpenyők esetén, még rászáradt maradványokkal is. Az edényeket 60 perc alatt elmosogatja és megszárítja.

Mosogatógép tisztítási ciklus. A ciklust üres géppel, edények nélkül kell elindítani. Javasoljuk, hogy 2-3 havonta futtassa a programot speciális mosogatószerekkel.

Lehetővé teszi további programok engedélyezését, ha bármilyen mosási ciklussal együtt van kiválasztva. Miután kiválasztotta a kívánt mosási ciklust, nyomja meg a (

B energiahatékonysági osztály

A folyamatos fejlesztésre irányuló munka lehetővé tette a nagyobb hatékonysággal és hosszú távú tartóssággal jellemzett második generációs inverter motor 2.0 megalkotását, ami nagyon nagy teljesítményt, valamint alacsonyabb energiafogyasztást és zajszintet tesz lehetővé.

Halk: Szokásos mértékben szennyezett edények mosogatására alkalmas ciklus, még rászáradt maradványokkal is. Maximális zajcsökkentést biztosít, ezért éjszakai mosogatáshoz ideális.

A Dry Assist + opció az energiatakarékosság mellett az edények tökéletes szárítását is biztosítja azáltal, hogy a mosogatási ciklus végén automatikusan kinyitja az ajtót.

HIGIÉNIA 99,9% Magas hőmérsékletű mosási program. A 75°-os öblítés garantálja a patogének és baktériumok 99,9%-os eltávolítását.