STFABWH3

Сімейство продуктів	Посудомийні машини
Комерційна ширина	60 см
Комерційна висота	82 см
Тип встановлення	Встраиваемая под столешницу
Мебельный фасад	Фасад в стиле 50-х годов
Количество корзин	3, FlexiDuo
Двигун	Инвертор 2.0
Код EAN	8017709305079

Програми

Кількість програм	10+1	**Авто** 45-65	Так
Температурні режими	38, 45, 50, 55, 65, 70, 75 °C	**Змішана білизна**	Так
Замочування	Так	**Тихий** (-2 **дБ**)	Так
Express 27'	Так	**Интенсивная**	Так
Хрусталь	Так	**Программа самоочистки**	Так
Full express - 60 **минут**	Так	Hygiene 99,9%	Так
Функція ECO	Так		

Опції

Опция Dry Assist+	Так	**Опція** FlexiZone - 1/2 **завантаження**	Так
Відстрочка включення	До 9 годин, з попереднім миттям	**Специальные программы**	Так

Кошики

Колір кошиків	Сірий	**Верхній кошик - розсувна система** Easy-Glide	Так
Колір компонентів кошиків	Сірий		

Ручка	Пластикова із вставкою з нержавіючої сталі на верхній та нижній корзинах
Верхній кошик	с 3-мя внутренними вставками
Держатель для бокалов	Так
Верхній кошик, регульований по висоті	На 3 горизонтальні рівні
Максимальний розмір посуду, що завантажується у верхній кошик (см)	19,0 см
Нижній кошик	С 4 складными полками
Нижній кошик з системою Rompi-Goccia	Так
Максимальний розмір посуду, що завантажується в нижній кошик (см)	30,0 см
Колір внутрішніх компонентів	Сірий

Технічні характеристики

Ширина (мм)	598 мм
Глибина (мм)	584 мм
Тип дисплея	1 цифра
Висота (мм)	818 мм
Управління	Електронний
Дисплей	Відкладений старт
Індикація програм	Символи
Індикатор вкл. / викл.	Так
Індикатор відсутності солі	Індикатор світловий
Індикатор відсутності ополіскувача	Індикатор світловий
Індикатор закінчення циклу	Акустичний сигнал
Система миття	Планетарна
Третій верхній розприскувач	Одинарний
Пом'якшувач води	Електронне регулювання
Датчик прозорості Acquatest	Так
Система захисту від протікань	Повний Acquastop
Водопостачання	Одинарне; холодна/ гаряча вода максимум 60°C - економія енергії з гарячою водою до 35%
Максимальна жорсткість води	100°fH;58°dH
Система сушіння	Естественная конденсационная сушка с системой автоматического открывания дверцы Dry Assist + в конце цикла
Захист від пари	В металевому листі
Матеріал чаші	Нержавіюча сталь
Фільтр	Нержавіюча сталь
Прихований нагрівальний елемент	Так
Петлі	Самобалансування, фіксовані петлі
Мин. и максимальная высота цоколя	98 - 168 мм
Регульовані ніжки	7 см, від 820 до 890 мм
Дополнительные прокладки	Да, с пластиной из нержавеющей стали
Задня кришка	Так
Глибина посудомийної машини з відкритими дверцятами (мм)	1146 mm
Регулювання задніх ніжок з фронту	Так
Верхня кришка	Пластикова

Енергоефективність

Класс энергоэффективности	B	**Продолжительность цикла**	4:25 h:min
Потребление энергии [на 100 циклов, тестовая программа ECO]	63 кВт/ч	**Излучение воздушного шума (фаза вращения)**	44 дБ(A) re 1пВт
Загрузка, комплектов	13	**Класс эмиссии воздушного акустического шума**	B
Потребление воды [за цикл]	9.0 litres	**Индекс энергоэффективности (EEI)**	37.9

Електричне підключення

Номінальна потужність підключення	1800 Вт	**Тип підключення**	Однофазне
Сила струму (A)	10 A	**Довжина електричного кабелю**	140 см
Напруга	220-240 В	**Тип електричної вилки**	(F;E) Schuko
Частота струму (Гц)	50 Гц		

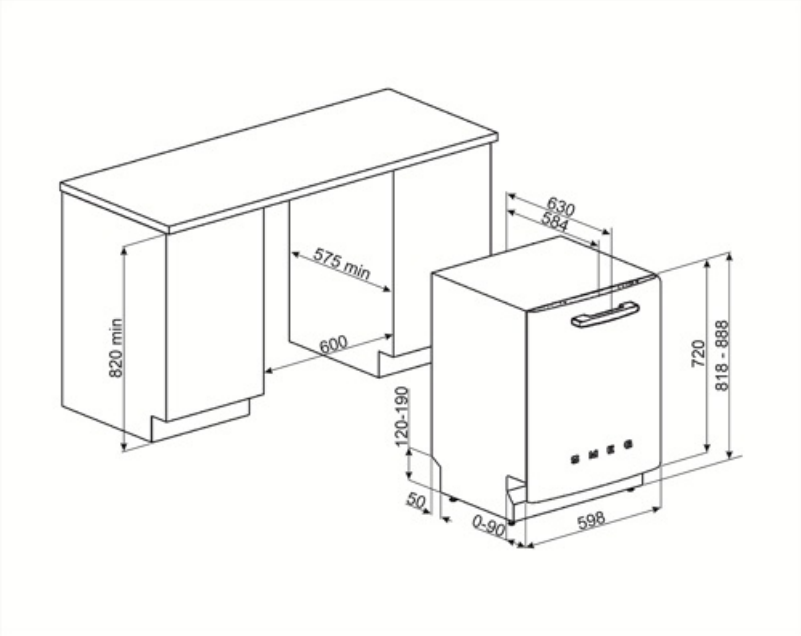

Compatible Accessories

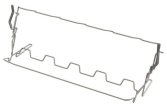

KITGH

Держатели для бокалов.
Устанавливается в нижней корзине, но только при наличии складных держателей.

KITPL60FABN

Комплект цоколя из нержавеющей стали с регулируемой высотой. Может устанавливаться на все полностью встраиваемые модели и модели под столешницу с петлями с регулируемым центром вращения или фиксированными петлями.Подходит для моделей с петялми FlexiFit.

KITPLV2

Удлинительный шланг для посудомоечных и стиральных машин: длина 2 м.

KITPL60FABB

Комплект цоколя из нержавеющей стали с регулируемой высотой. Может устанавливаться на все полностью встраиваемые модели и модели под столешницу с петлями с регулируемым центром вращения или фиксированными петлями.Подходит также для моделей с петлями FlexiFit.

KITPL60FABX

Комплект цоколя из нержавеющей стали с регулируемой высотой. Может устанавливаться на все полностью встраиваемые модели и модели под столешницу с петлями с регулируемым центром вращения или фиксированными петлями.

Symbols glossary

Aquatest: специальный датчик измеряет чистоту воды во время автоматической программы и обеспечивает минимальное потребление воды и энергии.

Коммерческая высота 82

Система выдвижения EasyGlide: удобная система для легкой загрузки и разгрузки устройства позволяет достичь максимальной гибкости.

FlexiZone: опция половинной загрузки позволяет мыть с меньшей загрузкой, экономя электроэнергию, воду и время, без ограничений на размещение посуды.

Система мойки Planetarium с большим числом оборотов в минуту гарантирует полное покрытие внутренней камеры благодаря одновременному вращению основания и распылителей, а также отличные результаты мойки.

Стекло: программа «Стекло» подходит для мытья деликатной посуды, такой как бокалы и фарфор.

Смешанное (Mix): Программа подходит для различной посуды и повседневной мойки кастрюль и сковород без особого загрязнения.

Быстрая 27 минут: программа быстрой мойки за 27 минут.

Указано максимальное количество комплектов посуды в посудомоечной машине.

Система WaterSave обеспечивает лучшие результаты мойки при минимальном расходе воды в зависимости от модели посудомоечной машины.

Rompi Goccia: некоторые модели посудомоечных машин оснащены специальными полимерными насадками против капель, которые улучшают процесс сушки посуды.

Возможность отложить запуск желаемой программы на срок до 24 часов, чтобы запрограммировать работу посудомоечной машины в желаемое время.

FlexiDuo: 3-я корзина для столовых приборов FlexiDuo позволяет размещать столовые приборы или небольшие чашки, ковши или крупную посуду по своему усмотрению: она состоит из двух отдельных подвижных модулей.

Уровень шума: отличная изоляция и специальные устройства сводят шум к минимуму.

Авто 45° - 65°: автоматическая программа регулирует продолжительность цикла в зависимости от необходимости предварительной мойки и количества требуемых полосканий.

ECO: для обеспечения максимально экологичного подхода к очистке, эта программа использует небольшое количество воды и энергии

Программа замачивания: обеспечивает ополаскивание для предотвращения высыхания грязи.

Ultraclean: опция Ultraclean выполняет заключительное ополаскивание при высокой температуре 70°C, уничтожая практически все бактерии.

Полный Acquastop: в дополнение к частичной защите Acquastop, присутствующей во всех посудомоечных машинах Smeg, некоторые модели имеют электронное устройство, прикрепленное к водозаборному шлангу, которое контролирует уровень воды в машине, обнаруживает утечки в шланге и немедленно отключает подачу воды, когда нужно.

Цикл быстрой мойки для посуды средней степени загрязнения, таких как посуда и сковороды, даже с засохшими остатками пищи. Посуда моется и сушится за 60 минут.

Цикл очистки посудомоечной машины. Цикл следует начинать с пустой машиной, без посуды. Рекомендуется запускать программу каждые 2-3 месяца, используя специальные моющие средства для посудомоечных машин.

Позволяет включить дополнительные программы, если они выбраны вместе с любым циклом стирки. Выбрав нужный цикл стирки, нажмите кнопку.

Класс энергоэффективности B

Работа, направленная на постоянное совершенствование, позволила создать второе поколение инверторного двигателя 2.0, отличающееся большей эффективностью и долговечностью, что обеспечивает очень высокую производительность и более низкий уровень энергопотребления и шума.

7,6 /10

Цикл мойки подходит для посуды средней степени загрязнения, даже с засохшими остатками. Обеспечивает максимальное снижение шума в процессе работы

Опция Dry Assist +, помимо экономии энергии, обеспечивает идеальную сушку посуды, автоматически открывая дверцу в конце цикла.

СТЕРИЛИЗАЦИЯ 99.9% Программа мойки при высокой температуре. Ополаскивание при 75° C гарантирует удаление 99,9% микробов и бактерий, что делает его идеальным для дезинфекции.

7,7 /10