STL232CL

Семейство продуктов	Посудомоечная машина
Коммерческая ширина	60 см
Коммерческая высота	82 см
Установка	Полностью интегрированная встраиваемая
Мебельный фасад	Не поставляется
Количество корзин	2
EAN-**код**	8017709306946

Программы

Количество программ	10+1	**Авто 45-65**	Да
Температура мойки	38, 45, 50, 55, 65, 70, 75 °C	**Смешанное**	Да
Замачивание	Да	**Тихий (-2 дБ)**	Да
Express 27'	Да	**Интенсивная**	Да
Хрусталь	Да	**Программа самоочистки**	Да
Full express - **60 минут**	Да	Hygiene 99,9%	Да
ECO	Да		

Опции

Опция Dry Assist+	Да	**Опция дифференцированной мойки**	
Отсрочка включения	До 24 часов, с предварительной мойкой		
опция FlexiZone - **1/2 загрузки**	Да	**Специальные программы**	Да

Корзины

Цвет корзин	Серый	**Максимальный размер посуды, загружаемой в верхнюю корзину (см)**	25,0 см
Цвет компонентов корзин	Серый		
		Нижняя корзина	С 2 складными полками

Ручка	Пластиковая на верхней и нижней корзинах
Верхняя корзина	С фиксированными держателями
Держатель для бокалов	Да
Верхняя корзина, регулируемая по высоте	На 3 горизонтальных уровня
Нижняя корзина с системой Rompi-Goccia	Да
Максимальный размер посуды, загружаемой в нижнюю корзину (см)	30,0 см
Цвет внутренних компонентов	Синий
Корзина для столовых приборов	Да

Технические характеристики

Ширина изделия (мм)	598 мм
Глубина изделия (мм)	545 мм
Тип дисплея	LED-дисплей (3 цифры)
Высота продукта	818 мм
Управление	Электронный
Дисплей	отсрочка старта, Индикация времени программы
Индикация программ	Символы
Индикатор вкл. /выкл.	Да
Индикатор отсутствия соли	Световая индикация
Индикатор отсутствия ополаскивателя	Световая индикация
Индикация окончания цикла	ActiveLight - Луч на полу
Система мойки	Орбитальная система мойки
Третий верхний разбрызгиватель	Одинарный
Смягчитель воды	Электронная регулировка
Датчик Acquatest	Да
Система защиты от протечек	Полный Acquastop
Водоснабжение	Одинарное; холодная/горячая вода максимум 60°C - экономия энергии с горячей водой до 35%
Максимальная жесткость воды	100°fH;58°dH
Система сушки	Естественная конденсационная сушка с системой автоматического открывания дверцы Dry Assist + в конце цикла
Защита от пара	Пластиковая
Материал чаши	Нержавеющая сталь
Фильтр	Нержавеющая сталь
Скрытый нагревательный элемент	Да
Петли	Самобалансировка, слайдерное крепление, FLEXFIT
Минимальный и максимальный вес фасада	2 - 11 кг
Мин. и максимальная высота цоколя	50 - 215 mm
Регулируемые по высоте ножки	7 см, от 820 до 890 мм
Задняя крышка	Да
Глубина посудомоечной машины с открытой дверцой (мм)	1168
Регулировка задних ножек с фронта	Да
Верхняя крышка	Пластиковая

Производительность / Энергопотребление - НОВЫЙ регламент

Класс энергоэффективности	C	**Продолжительность цикла**	4:40 h:min
Потребление энергии [на 100 циклов, тестовая программа ECO]	73 кВт/ч	**Излучение воздушного шума (фаза вращения)**	43 дБ(A) re 1пВт
Загрузка, комплектов	13	**Класс эмиссии воздушного акустического шума**	B
Потребление воды [за цикл]	8,5 litres	**Индекс энергоэффективности (EEI)**	43,8

Электрическое подключение

Тип электрической вилки	(F;E) Schuko	**Частота тока**	50 Гц
Номинальная мощность	1800 Вт	**Тип подключения**	Однофазное
Сила тока	10 A	**Длина электрического кабеля**	140 см
Напряжение	220-240 В		

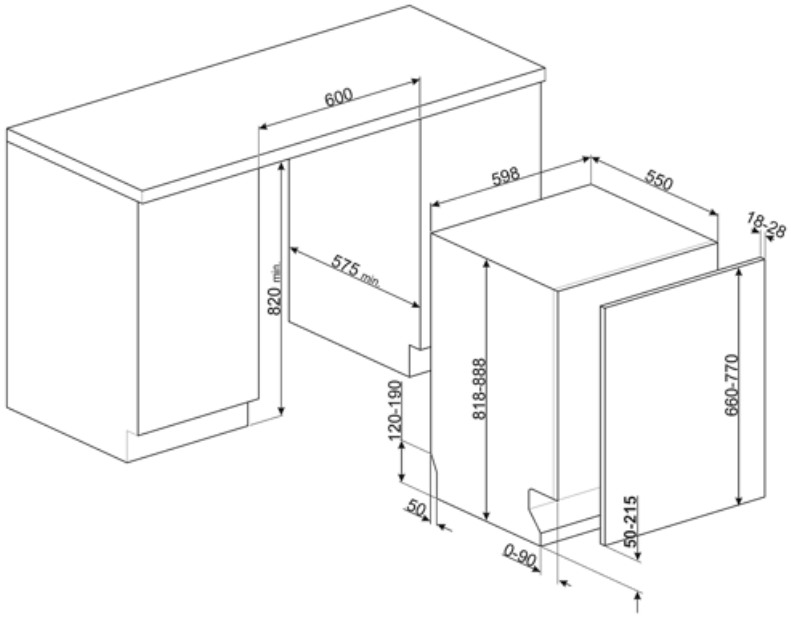

Совместимые Аксессуары

KIT82CN

KIT82CX

KITFLEXI

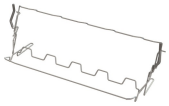

KITGH

Держатели для бокалов. Устанавливается в нижней корзине, но только при наличии складных держателей.

KITPL60B

Комплект цоколя белого цвета с регулируемой высотой и глубиной. Может устанавливаться на все полностью интегрированные модели и модели под столешницу с петлями с регулируемым центром вращения или петлями FlexiFit.

KITPL60N

Комплект цоколя черного цвета с регулируемой высотой и глубиной. Может устанавливаться на все полностью интегрированные модели и модели под столешницу с петлями с регулируемым центром вращения или петлями FlexiFit.

KITPL60X

Комплект цоколя нержавеющая сталь с регулируемой высотой и глубиной. Может устанавливаться на все полностью интегрированные модели и модели под столешницу с петлями с регулируемым центром вращения или петлями FlexiFit.

KITPLV2

Удлинительный шланг для посудомоечных и стиральных машин: длина 2 м.

Symbols glossary

ActiveLight - это светодиодная подсветка, которая проецирует красное световое пятно на пол под посудомоечной машиной, когда прибор используется.

Rompi Goccia: некоторые модели посудомоечных машин оснащены специальными полимерными насадками против капель, которые улучшают процесс сушки посуды.

Возможность отложить запуск желаемой программы на срок до 24 часов, чтобы запрограммировать работу посудомоечной машины в желаемое время.

FlexiZone: опция половинной загрузки позволяет мыть с меньшей загрузкой, экономя электроэнергию, воду и время, без ограничений на размещение посуды.

Орбитальная система мойки равномерно распределяет воду по внутренней камере посудомоечной машины, точно направляя воду для обеспечения отличного качества мытья.

Стекло: программа «Стекло» подходит для мытья деликатной посуды, такой как бокалы и фарфор.

ECO: для обеспечения максимально экологичного подхода к очистке, эта программа использует небольшое количество воды и энергии

Программа замачивания: обеспечивает ополаскивание для предотвращения высыхания грязи.

Ultraclean: опция Ultraclean выполняет заключительное ополаскивание при высокой температуре 70°C, уничтожая практически все бактерии.

Полный Acquastop: в дополнение к частичной защите Acquastop, присутствующей во всех посудомоечных машинах Smeg, некоторые модели имеют электронное устройство, прикрепленное к водозаборному шлангу, которое контролирует уровень воды в машине, обнаруживает утечки в шланге и немедленно отключает подачу воды, когда нужно.

Aquatest: специальный датчик измеряет чистоту воды во время автоматической программы и обеспечивает минимальное потребление воды и энергии.

Коммерческая высота 82

Модели с новыми петлями Flexi Fit можно устанавливать на кухнях с цоколем высотой всего 5 см. Благодаря этой новой конструкции петель мебельный фасад имеет скользящее движение снизу вверх, что позволяет избежать того, что фасад заденет цоколь.

Уровень шума: отличная изоляция и специальные устройства сводят шум к минимуму.

Авто 45° - 65°: автоматическая программа регулирует продолжительность цикла в зависимости от необходимости предварительной мойки и количества требуемых полосканий.

Опция Dry Assist +, помимо экономии энергии, обеспечивает идеальную сушку посуды, автоматически открывая дверцу в конце цикла.

Смешанное (Mix): Программа подходит для различной посуды и повседневной мойки кастрюль и сковород без особого загрязнения.

Быстрая 27 минут: программа быстрой мойки за 27 минут.

Указано максимальное количество комплектов посуды в посудомоечной машине.

Система WaterSave обеспечивает лучшие результаты мойки при минимальном расходе воды в зависимости от модели посудомоечной машины.

Цикл быстрой мойки для посуды средней степени загрязнения, таких как посуда и сковороды, даже с засохшими остатками пищи. Посуда моется и сушится за 60 минут.

Цикл мойки подходит для посуды средней степени загрязнения, даже с засохшими остатками. Обеспечивает максимальное снижение шума в процессе работы

Класс энергоэффективности C

Работа, направленная на постоянное совершенствование, позволила создать второе поколение инверторного двигателя 2.0, отличающееся большей эффективностью и долговечностью, что обеспечивает очень высокую производительность и более низкий уровень энергопотребления и шума.

Цикл очистки посудомоечной машины. Цикл следует начинать с пустой машиной, без посуды. Рекомендуется запускать программу каждые 2-3 месяца, используя специальные моющие средства для посудомоечных машин.

Позволяет включить дополнительные программы, если они выбраны вместе с любым циклом стирки. Выбрав нужный цикл стирки, нажмите кнопку.

СТЕРИЛИЗАЦИЯ 99.9% Программа мойки при высокой температуре. Ополаскивание при 75° C гарантирует удаление 99,9% микробов и бактерий, что делает его идеальным для дезинфекции.

Benefit (TT)

Active Light (луч на полу)

Максимальный контроль благодаря проецируемой на пол подсветке, которая показывает, когда посудомоечная машина работает и когда цикл завершен

Посудомоечные машины Smeg, оснащенные ActiveLight, сигнализируют о состоянии работы прибора, проецируя свет на пол во время выполнения цикла. Свет гаснет в конце цикла, сигнализируя о том, что посудомоечную машину можно разгружать.

Орбитальная система мойки

Равномерное распределение воды, глубокая очистка и низкий уровень шума благодаря двум вращающимся разбрызгивателям

Орбитальная система мойки, которая благодаря своему двойному разбрызгивателю, 7 точкам выхода воды, а также перекрывающимся и одновременным вращениям и скорости 40 оборотов в минуту обеспечивает широкий охват внутренней камеры, гарантируя тем самым оптимальные результаты при любой конфигурации загрузки корзин.

Петли Flexifit

Плавно движущаяся дверца для оптимальной интеграции в дизайн кухни.

Высота цоколя может варьироваться от 5 см до 21,5 см, что позволяет ему идеально вписаться в шкаф. Благодаря такому решению посудомоечная машина гармонично вписывается в окружающую обстановку, а дверца и цоколь идеально выровнены с остальной кухонной мебелью.

DryAssist+

Система автоматического открывания дверцы Dry Assist+ в конце цикла обеспечивает быструю и энергоэффективную сушку.