# STL233CLH



| | |
|---|---|
| **Produktfamilie** | Opvaskemaskiner |
| **Kommerciel bredde** | 60 cm |
| **Kommerciel højde** | Maxi, 86 cm |
| **Installation** | Integrerbare |
| **Køkkenpanel** | Ikke leveret |
| **Antal kurve** | 2 |
| **Motor** | Inverter 2.0 |
| **EAN-kode** | 8017709307424 |

## Programmer

| | | | |
|---|---|---|---|
| **Antal programmer** | 10+1 | **Auto sensor 45-65** | Ja |
| **Vasketemperaturer** | 38, 45, 50, 55, 65, 70, 75 °C | **Blandet** | Ja |
| **Iblødsætning** | Ja | **Stille (-2 dB)** | Ja |
| **Ekspres 27'** | Ja | **Intens** | Ja |
| **Krystal** | Ja | **Selvrens** | Ja |
| **Fuld ekspres - 60 minutter** | Ja | **Hygiejne 99,9%** | Ja |
| **ØKO** | Ja | | |

## Valgmuligheder

| | | | |
|---|---|---|---|
| **Dry Assist + tilvalg** | Ja | **Mulighed for intensiv vaskezone** | |
| **Forsinkelsestimer, tilvalg** | Op til 24 timer | **Specielle programmer tilvalg** | Ja |
| **Varieret fordeling valg af 1/2 fyldt FlexiZone** | Ja | | |

## Kurve

| | | | |
|---|---|---|---|
| **Farve på kurv** | Grå | **Største tallerken, der kan sættes i den øverste kurv** | 25,0 cm |
| **Farve på kurvedele** | Grå | | |
| **Håndtag** | På øverste og nederste kurv | | |

| | |
|---|---|
| **Øvre kurv** | Med 1 sammenklappeligt stativ |
| **Glasholder** | Ja |
| **Højdejustering af den øverste kurv** | På tre vandrette niveauer |
| **Øverste kurv med EasyGlide System** | Ja |
| **Nedre kurv** | Med to sammenklappelige stativer |
| **Nedre kurv med anti-dryp-indsatser** | Ja |
| **Største tallerken, der kan sættes i den nederste kurv** | 35,0 cm |
| **Farve, indre komponenter** | Blå |
| **Bestikkurv** | Ja |

## Tekniske egenskaber




| | |
|---|---|
| **Bredde (mm)** | 598 mm |
| **Dybde (mm)** | 550 mm |
| **Displaytype** | 3 ciffer |
| **Produkthøjde (mm)** | 858 mm |
| **Betjeninger** | Elektronisk |
| **Display** | Forsinket start, Visning af programtid |
| **Programgrafik** | Symboler |
| **Salt indikatorlampe** | Lys |
| **Indikator for afspændingsmiddel** | Lys |
| **Slut på cyklus-indikator** | ActiveLight |
| **Autosluk** | Ja |
| **Vaskesystem** | Planetarium |
| **Tredje spulearm** | Enkelt |
| **Blødgøringsmiddel** | Med elektronisk indstilling |
| **Turbiditetssensor Aquatest** | Ja |
| **Beskyttelsessystem mod oversvømmelse** | Total Aquastop |
| **Vandtilførsel** | Enkelt, koldt/varmt vand maks. 60 °C - energibesparende med varmt vand op til 35 % |
| **Maks. vandhårdhed** | 100°fH;58°dH |
| **Tørresystem** | Naturlig kondenstørring med Dry Assist automatisk lågeåbningssystem ved slutningen af programmet |
| **Dampbeskyttelse** | I plast |
| **Tankmateriale** | Rustfrit stål |
| **Filter** | Rustfrit stål |
| **Skjult varmeelement** | Ja |
| **Hængsler** | Selvbalancering, glidning, FLEXIFIT |
| **Min. og maks. frontpanelets vægt** | 2 - 10 kg |
| **Min. og maks. sokkelhøjde** | 50 - 215 mm |
| **Justerbare fødder** | 7 cm, fra 860 til 930 mm |
| **Additional gaskets** | Yes, with stainless steel plate |
| **Bagskjold** | Ja |
| **Dybde af opvaskemaskine med åben låge (mm)** | 1186 mm |
| **Bagest, fødder, som kan justeres forfra** | Ja |
| **Topdæksel** | I plast |

## Ydeevne / Energimærke - Reg. 2019

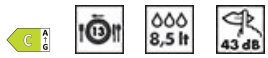


| | |
|---|---|
| **Energieffektivitetsklasse** | C |
| **Energiforbrug [pr. 100 cyklusser, baseret på eco-programmet]** | 73 kWh |
| **Nominel kapacitet (ps)** | 13 |
| **Programmets varighed** | 4:40 h:min |
| **Luftbåren akustisk støjemission** | 43 dB(A) re 1 pW |
| **Luftbåren akustisk støjemissionsklasse** | B |

| | | | |
|---|---|---|---|
| **Vandforbrug [pr. cyklus]** | 8.5 litres | **Energieffektivitetsindeks (EEI)** | 43.8 |

## Elektrisk tilslutning

| | | | |
|---|---|---|---|
| **Nominel effekt** | 1800 W | **Type af forbindelse** | Enkelt fase |
| **Nuværende** | 10 A | **Kabellængde** | 140 cm |
| **Spænding** | 220-240 V | **Stik** | (F;E) Schuko |
| **Frekvens (Hz)** | 50 Hz | | |

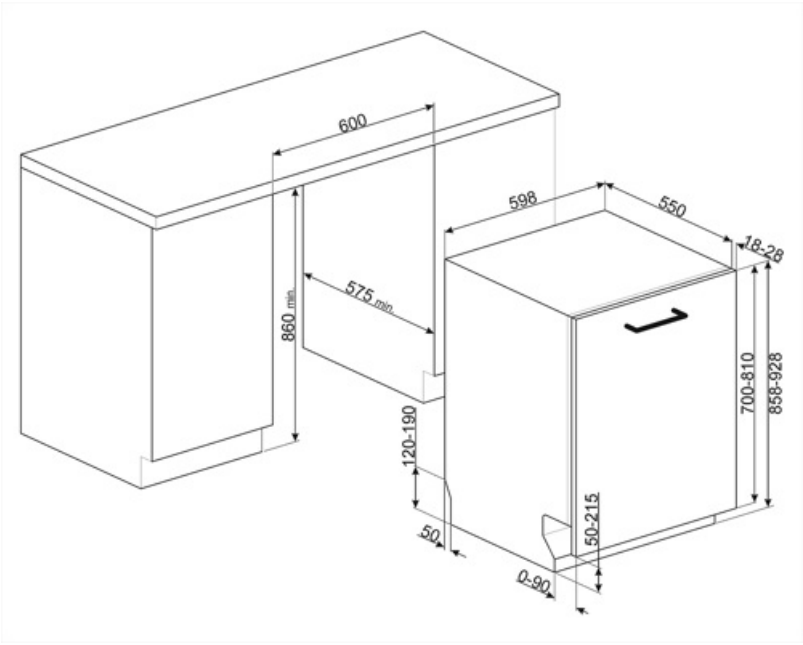

## Compatible Accessories



**KIT86CX-1**

Dørsæt, rustfrit stål, Canali-håndtag, fuldt integreret opvaskemaskine h.86 cm Kompatibel med modeller med Flexifit og faste omdrejningspunktshængsler.



**KIT86SPRAN**



**KIT86SPRMW**



**KIT86SPRX**

**KITFLEXI**



Kit for 60cm dishwashers with FlexiFit hinges for door panel weight >11 kg (max 15 kg 82 cm and 13,5 kg 86 cm)

**KITGH**

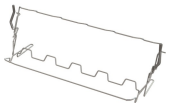

Kit glass holder. It has to be fitted on the first basket but only if there are foldable racks

**KITPL60B**



Toekick Kit in White colour with adjustable height and deepness. Can be installed over all the fully integrated and underbench models with variable fulcrum or flexifit hinges.

**KITPL60N**



Toekick Kit in Black colour with adjustable height and deepness. Can be installed over all the fully integrated and underbench models with variable fulcrum or flexifit hinges.

**KITPL60X**



Toekick Kit in Stainless Steel with adjustable height and deepness. Can be fitted over all the fully integrated and underbench models with variable fulcrum or flexifit hinges.

**KITPLV2**



Kit extension for dishwasher and washing machine: lenght mt. 2

# Symbols glossary




Activelight er et led-lys, der projicerer en rød plet på gulvet under opvaskemaskinen, når apparatet er i brug.



For at forbedre tørringen af service uden at efterlade pletter.



Forsinkelsestimer: Mulighed for at udskyde starten af det ønskede program med op til 24 timer for at programmere opvaskemaskinen til at køre på det ønskede tidspunkt.




FlexiFit-hængslerne tillader køkkenpanelet at glide hen over opvaskemaskinens låge, hvilket tillader en minimum køkkensokkelhøjde på 5 cm.




Støjniveau: Fremragende isolering og specielle enheder holder støj på et minimum.




Auto 45°- 65°: Det automatiske program regulerer længden af en cyklus afhængigt af behovet for forvask og antallet af skylninger.




Eco: Eco, dette økonomiske vaskeprogram bruger en lille mængde vand og energi for at give den mest miljøvenlige rengøringsmulighed.



Iblødsætningsprogram: Iblødsætningsprogrammet skyller for at forhindre, at snavs tørrer ud.




Ultraren: Ultraren-indstillingen udfører en sidste skylning ved en høj temperatur på 70 °C, hvorved næsten alle bakterier elimineres.




Total Acquastop: Ud over den delvise Acquastop-beskyttelse, der findes i alle Smeg opvaskemaskiner, har nogle modeller et elektronisk udstyr monteret på vandindtagsslangen, som overvåger vandstanden i maskinen, registrerer lækager i slangen og slukker vandforsyningen straks når det er nødvendigt.




Hurtig vaskecyklus til normalt snavsede blandede belastninger såsom fade og gryder, selv med indtørrede rester. Service vaskes og tørres på 60 minutter.




Aquatest-sensoren er en elektronisk sensor, der måler graden af vandgennemsigtighed i slutningen af den indledende iblødsætningsfase. ud fra de målte værdier indstiller sensoren det bedst egnede program og opnår dermed de bedste vaskeresultater med den minimale mængde vand.




86 cm høj



EasyGlide: Praktisk EasyGlide-system til nem aflæsning af apparatet, der giver maksimal fleksibilitet i maskinens belastning.




FlexiZone: Halv belastning flexizone giver dig mulighed for at vaske en reduceret last, der sparer energi, vand og tid, og der er ingen begrænsninger for, hvor enhederne er placeret.



Planetarium vaskesystemet, med høje omdrejninger pr. minut, garanterer fuldstændig dækning af tanken, takket være den samtidige rotation af base og sprøjter, og fremragende vaskeresultater.




Crystals: Crystals-programmet er dedikeret til delikat service som glas og porcelæn.




Mix: Mix-programmet er velegnet til blandet service og hverdagsgryder og pander, uden nogen særlig belægning.




Express 27': Express 27'-programmet er en hurtig vask ved lave temperaturer til let snavset service.




13 stedindstilling: Antal af stedindstillinger.




WaterSave System sikrer de bedste vaskeresultater med et minimalt vandforbrug afhængigt af opvaskemaskinemodel.



Opvaskemaskinens rengøringscyklus. Cyklussen skal startes med maskinen tom, uden tallerkener. Det anbefales at køre programmet hver 2-3 måned ved hjælp af specielle opvaskemaskiner.

SILENT: Vaskecyklus egnet til normalt snavset service, selv med indtørrede rester. Sikrer maksimal støjreduktion og er derfor ideel, hvis man ønsker at køre den om natten.

Giver dig mulighed for at aktivere yderligere programmer, når valgt sammen med hvilken som helst vaskecyklus. Efter at have valgt den ønskede vaskecyklus, tryk på knappen (

Indstillingen Dry Assist + mulighed sikrer udover energibesparelser perfekt tørring af servicen ved automatisk at åbne lågen ved vaskens afslutningscyklus.

Energieffektivitetsklasse C

HYGIEJNE 99,9% Højtemperatur vaskeprogram. 75° skylningen garanterer fjernelse af 99,9% af bakterier og bakterier.

Arbejdet med løbende forbedringer har muliggjort oprettelsen af anden generation af Inverter -motoren 2.0, kendetegnet ved større effektivitet og holdbarhed over tid, hvilket muliggør meget høj ydelse og et lavere energiforbrug og støjniveau.