STL233CLH



משפחת מוצרים	מדיחי כלים
רוחב	ס"מ 60
גובה מסחרי	ס"מ 86
התקנה	מובנה משולב לחלוטין
מס' סלים	2
מנוע	אינוורטר 2.0
קוד EAN	8017709307424

תוכניות

מס' תוכניות	10+1	**חיישן אוטו' 45-65**	כן
טמפרטורות כביסה	38, 45, 50, 55, 65, 70, 75 °C	**מעורבת**	כן
השריה	כן	**שקט (-2dB)**	כן
אקספרס 27 דקות	כן	**אינטנסיבית**	כן
קריסטל	כן	**ניקוי עצמי**	כן
אקספרס מלא – 60 דקות	כן	**היגיינה 99.9%**	כן
חסכונית	כן		

אפשרויות

אופציה Dry Assist +	כן	**אפשרות אזור כביסה אינטנסיבית**	
אפשרות טיימר השהיה	עד 24 שעות	**אפשרות תוכניות מיוחדות**	כן
אפשרות חצי מלאה FlexiZone	כן		

סלים

צבע סל	אפור	**הכלי הגדול ביותר הניתן להכנסה בסל העליון**	25,0 cm
צבע רכיבי סל	אפור	**סל תחתון**	עם 2 רשתות מתקפלות
ידית	בפלסטיק על הסל העליון והתחתון	**סל תחתון עם תחיבים נגד טפטוף**	כן
סל עליון	עם רשת מתקפלת אחת		

מחזיק כוסות	כן
כוונון גובה של הסל העליון	בשלוש רמות
סל עליון עם מערכת EasyGlide	כן
הכלי הגדול ביותר הניתן להכנסה בסל התחתון	35,0 cm
צבע רכיבים פנימיים	כחול
סלסלה לסכו"ם	כן

מאפיינים טכניים



רוחב (מ"מ)	598 mm
עומק (מ"מ)	550 mm
סוג צג	צג LED (3 ספרות)
גובה המוצר (מ"מ)	858 mm
בקרות	אלקטרוני
צג	התחלה מושהית, מחוון זמן התוכנית
Programme graphics	Symbols
מחוון תאורת מלח	אור
מחוון עזר לשטיפה	אור
מחוון סוף המחזור	ActiveLight
כיבוי אוטומטי	כן
מערכת שטיפה	פלנטריום
זרוע ריסוס שלישית	יחיד
מרכך המים	עם הגדרות אלקטרוניות
חיישן עכירות Aquatest	כן
מערכת הגנה מהצפה	כולל Acquastop
צינור מים	יחיד; מים קרים/חמים מקס' חיסכון בחשמל עם – 60°C מים חמים עד 35%
קשיות מים מרבית	100°fH;58°dH
מערכת ייבוש	ייבוש בעיבוי טבעי, עם מערכת לפתיחה+ Dry Assist אוטומטית של הדלת בסוף המחזור
הגנת קיטור	בפלסטיק
חומר אמבט	נירוסטה
מסנן	נירוסטה
גוף חימום נסתר	כן
צירים	FLEXIFIT, איזון עצמי, החלקה
משקל מינימלי ומקסימלי של לוח קדמי	2 - 10 kg
גובה בסיס מינימלי ומקסימלי	50 - 215 mm
רגליות מתכווננות	ס"מ, מ-860 עד 930 מ"מ 7
Additional gaskets	Yes, with stainless steel plate
Back cover	Yes
Depth of dishwasher with open door (mm)	1186 mm
רגליות אחוריות מתכוונות מהחזית	כן
Top cover	In plastic

תווית חשמל / ביצועים – שנת 2019

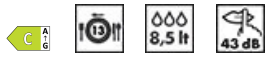

קטגוריית יעילות אנרגטית	C
צריכת חשמל [ל-100 מחזורים, מבוססת על תוכנית חסכונית]	73 kWh
קיבולת נקובה (כ"ס)	13
צריכת מים [למחזור]	8,5 litres
משך התוכנית	4:40 h:min
פליטות רעש נישא באוויר	43 dB(A) re 1 pW
קטגוריית פליטות רעש נישא באוויר	B
אינדקס יעילות אנרגטית (EEI)	43,8

חיבור חשמלי

חשמל מחובר	1800 W
זרם	10 A
סוג החיבור	חד-פאזי
אורך כבל חשמל	140 cm
תקע	(F;E) Schuko

מתח	220-240 V
תדר (Hz)	50 Hz

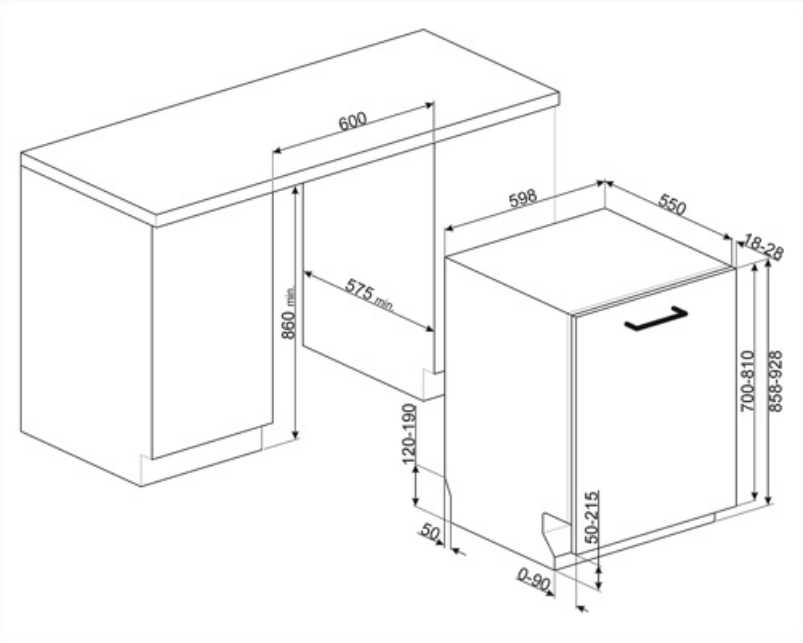

Compatible Accessories



KIT86CX-1

ערכת דלת, פלדת אל-חלד, ידית Canali, מדיח כלים מובנה לחלוטין בגובה 86 ס"מ וצירים קבועים Flexifit תואם לדגמים עם.



KIT86SPRAN



KIT86SPRMW



KIT86SPRX

KITFLEXI



Kit for 60cm dishwashers with FlexiFit hinges for door panel weight >11 kg (max 15 kg 82 cm and 13,5 kg 86 cm)

KITGH

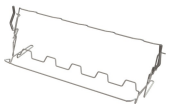

מחזיק כוסות ערכה. יש להתקינו בסל הראשון רק אם יש מדפים מתקפלים

KITPL60B



ערכת לוח תחתון לבן עם גובה ועומק מתכוונים. ניתנת להתקנה בכל הדגמים המשולבים לחלוטין ובדגמים מתחת לדלפק Flexifit. או Fulcrum עם צירים משתנים

KITPL60N



ערכת לוח תחתון שחור עם גובה ועומק מתכוונים. ניתנת להתקנה בכל הדגמים המשולבים לחלוטין ובדגמים מתחת לדלפק עם צירים משתנים או Fulcrum Flexifit.

KITPL60X



ערכת לוח תחתון נירוסטה עם גובה ועומק מתכוונים. ניתנת להתקנה בכל הדגמים המשולבים לחלוטין ובדגמים מתחת לדלפק Flexifit. או Fulcrum עם צירים משתנים

KITPLV2



ערכת הארכה למדיח כלים ומכונת כביסה: אורך במטר 2

Symbols glossary



Activelight שמקרינה אור אדום על LED היא מנורת הרצפה שמתחת למדיח הכלים כשהוא בשימוש.



נגד טפטוף: חלק מהדגמים של מדיחי כלים מצוידים בפיות פולימר מיוחדות נגד טפטוף שמשפרות את תהליך הייבוש.



טיימר השהיה: ניתן לכוון את טיימר ההשהיה להפעיל את התוכנית עד 24 שעות לאחר מועד הכיוון.



החדשים FlexiFit ניתן להתקין דגמים עם צירי במטבחים עם בסיס של 5 ס""מ בלבד. העיצוב החדש הזה של צירים מאפשר להחליק את הלוח מהתחתית למעלה ללא הפרעות מהבסיס.



רמת רעש: בידוד מצוין ומכשירים מיוחדים מפחיתים את הרעש למינימום.



אוטו' 45°-65°: התוכנית האוטומטית מווסתת את אורך המחזור בהתאם לצורך בקדם כביסה ובמספר השטיפות הנחוץ.



חסכונית: חסכונית, תוכנית כביסה חסכונית זו משתמשת בכמות נמוכה של מים וחשמל כדי לספק את אפשרות הניקוי היעילות ביותר לסביבה.



תוכניות השריה: תוכנית ההשריה מספקות שטיפה שמונעת מהלכלוך להתייבש.



Ultraclean: מבצעת שטיפה Ultraclean האפשרות ומחסלת את כל סוגי בטמפרטורה גבוהה של 70° הבקטריות.



Total Acquastop: בנוסף להגנה החלקית שקיימת בכלל מדיחי הכלים של Smeg, Acquastop חלק מהדגמים מצוידים בהתקן אלקטרוני שמחובר לצינור הכניסה של המים ומנטר את מפלסי המים במכונה, מאתר נזילות וסוגר את אספקת המים מיד כשהדבר נחוץ.



מחזור שטיפה מהיר: לכלים מעורבים עם רמת לכלוך רגילה כגון צלחות ומחבתות, גם עם משקעים יבשים. הכלים נשטפים ומיובשים ב-60 דקות.



מחזור שטיפה מתאים לכלים מלוכלכים ברמה רגילה, גם עם משקעים יבשים. מבטיח הפחתת רעש מקסימלית ובכך מושלם להפעלה



בנוסף לחיסכון בחשמל, Dry Assist +, האפשרות מבטיחה ייבוש מושלם של הכלים על ידי פתיחה אוטומטית של הדלת בסיום מחזור השטיפה.



Aquatest מודד את הצלילות של המים במהלך התוכנית האוטומטית ומבטיח אוטומטית את הצריכה המינימלית של מים וחשמל.



COMM_HEIGHT_86_72dpi



EasyGlide: מערכת EasyGlide הנוחה מסייעת בהוצאה קלה מהמכשיר, ומאפשרת גמישות מרבית בהכנסת כביסה למכונה.



FlexiZone: Flexizone למכונה חצי מלאה מאפשרת לשטוף כמות קטנה יותר תוך חיסכון בחשמל, מים וזמן ללא מגבלה על מיקום הפריטים.



PLANETARIUM_WASHING_SYSTEM_72dpi



קריסטלים: תוכנית הקריסטלים מיועדת לכלים עדינים כגון כוסות וחרסינה.



תוכנית רגילה: התוכנית הרגילה מתאימה לרמות רגילות של לכלוך בשימוש יומיומי.



מהירה 27 דקות: מהירה 27 דקות היא תוכנית מהירה שנמשכת 27 דקות בלבד.



הסמלים מציגים את מספר הגדרות הצלחת של מדיח הכלים.



System WaterSave מבטיחה את תוצאות הכביסה הטובות ביותר תוך צריכה מינימלית של מים בהתאם לדגם של מדיח הכלים.



...



מאפשר להפעיל תוכנית נוספות שנבחרו עם כל מחזור שטיפה שהוא. לאחר בחירת מחזור הכביסה הרצוי, לוחצים על הלחצן)



C קטגוריית יעילות אנרגטית



תוכנית שטיפה בטמפרטורה גבוהה. HYGIENE 99.9% שטיפה ב-75° מבטיחה הסרה של 99.9% מהחיידקים והבקטריות.



העבודה לשיפור מתמשך אפשרה לנו ליצור את הדור השני של מנוע אינוורטר 2.0, שמתאפיין ביעילות ועמידות רבות יותר לאורך זמן וביצועים גבוהים מאוד עם צריכת חשמל ורמת רעש נמוכות יותר.



