STL233CLH



Produktgruppe	Oppvaskmaskine
Kommersiell bredde	60 cm
Kommersiell høyde	Maxi, 86 cm
Installasjonstype	Integrert
Kjøkkenpanel	Medfølger ikke
Ant. kurver	2
Motor	Inverter 2.0
EAN-kode	8017709307424

Programs

Antall programmer	10+1	**Auto sensor 45-65**	Ja
Vasketemperaturer	38, 45, 50, 55, 65, 70, 75 °C	**Mix**	Ja
Bløtlegging	Ja	**Stille (-2 dB)**	Ja
Ekspress 27'	Ja	**Intens**	Ja
Glass	Ja	**Selvrens**	Ja
Full ekspress - 60 minutter	Ja	**Hygiene 99,9%**	Ja
ECO	Ja		

Funksjoner

Dry Assist + funksjonsvalg	Ja	**Program med intensivvasksone**	
Forsinkelsestimerfunksjon	Opp til 24 timer, med automatisk bløtlegging	**Spesialprogramvalg**	Ja
FlexiZone for halv last i over- eller underkurv	Ja		

Kurver

Farge på kurv	Grå	**Maksimal belastning i oppvaskmaskinens øvre kurv**	25,0 cm
Farge på kurvdeler	Grå		

Håndtak	På over- og underkurv
Øvre kurv	Med 1 sammenleggbar hylle
Glassholder	Ja
Høydejustering av den øvre kurv	I tre horisontale nivåer
Øvre kurv med lett glidesystem	Ja
Nedre kurv	Med to sammenleggbare hyller
Nedre kurv med antidrypp innlegg	Ja
Maksimal belastning i oppvaskmaskinens underkurv	35,0 cm
Farge innvendige deler	Blå
Bestikkkurv	Ja

Tekniske egenskaper



Bredde (mm)	598 mm
Dybde (mm)	550 mm
Antall tegn i display	3 siffer
Produktets høyde (mm)	858 mm
Kontroller	Elektronisk
Display	Forsinket start, Programindikator
Grafikk program	Symboler
Saltlys indikator	Lampe
Skyllehjelp indikator	Lampe
Stoppsyklus indikator	Active Light
Autostopp	Ja
Vaskesystem	Planetarium
Tredje spylearm	Enkelt
Vann mykner	Med elektronisk innstilling
Turbiditet sensor Aquatest	Ja
Flomvern system	Total Aquastop
Vanntilførselsrør	Enkelt; kaldt/varmt vann opptil 60 °C - opp til 35 % energibesparelse
Maks vannhardhet	100°fH;58°dH
Tørkesystem	Naturlig kondenstørking, med Dry Assist + automatisk døråpnesystem ved endt syklus
Dampbeskyttelse	I plast
Tankmateriale	Rustfritt stål
Filter	Rustfritt stål
Skjult varmeelement	Ja
Hengsler	Selvbalanserende, glidningg, FlexiFit
Min. og Max frontpanelvekt	2 - 10 kg
Min. og Max. Høyde sokkelist	50 - 215 mm
Justerbare føtter	7 cm, fra 860 til 930 mm
Additional gaskets	Yes, with stainless steel plate
Bakdeksel	Ja
Dybde på oppvaskmaskine med åpen dør (mm)	1186 mm
Bakføttene justerbar fra forsiden	Ja
Øvre deksel	I plast

Ytelse / Energimerking - Reg. 2019



Energieffektivitetsklasse	C
Energiforbruk [per 100 sykluser, basert på eco-program]	73 kWh
Merkeytelse (ps)	13
Vannforbruk [per syklus]	8,5 litres
Programvarighet	4:40 h:min
Luftbåren akustisk støyemisjon	43 dB(A) re 1 pW
Luftbåren akustisk støyemisjonsklasse	B
Energieffektivitetsindeks (EEI)	43,8

Elektrisk tilkobling

Nominell effekt	1800 W	**Type tilkobling**	Single-fase
Strøm	10 A	**Lengde på ledning**	140 cm
Spenning	220-240 V	**Støpseltype**	(F;E) Schuko
Frekvens	50 Hz		

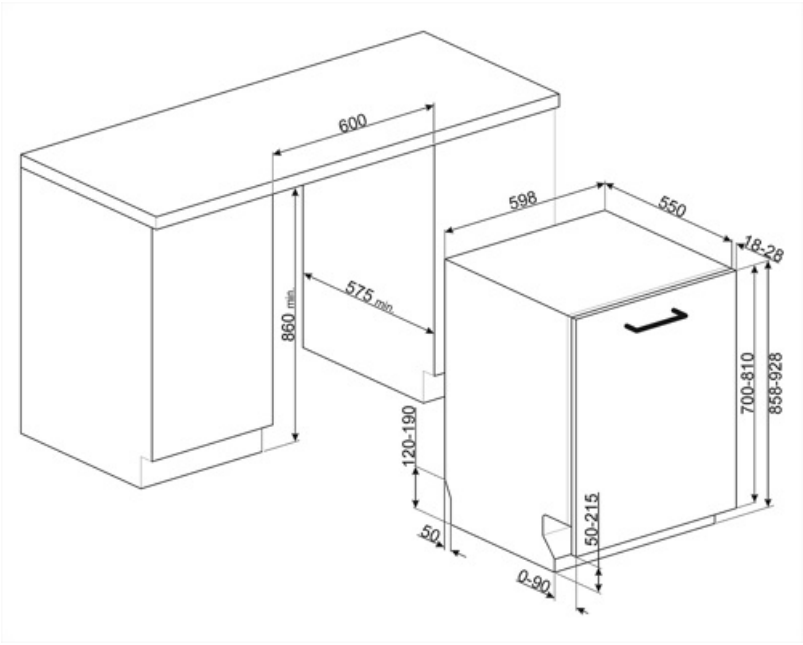

Compatible Accessories



KIT86CX-1

Dørsett, rustfritt stål, Canali håndtak, helintegrert oppvaskmaskin h.86 cm Kompatibel med modeller med Flexifit og faste hengsler.



KIT86SPRAN



KIT86SPRMW



KIT86SPRX

KITFLEXI



Kit for 60cm dishwashers with FlexiFit hinges for door panel weight >11 kg (max 15 kg 82 cm and 13,5 kg 86 cm)

KITGH

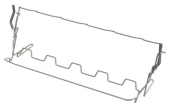

Kit glass holder. It has to be fitted on the first basket but only if there are foldable racks

KITPL60B



Monteringssett for sokkellist i hvit farge med justerbar høyde. Kan monteres over alle fullintegrerte og underbenkmodeller med fast svinghengsel. Kan også installeres på modeller med variabelt svinghengsel eller flexifit-hengsler.

KITPL60N



Monteringssett for sokkellist i sort farge med justerbar høyde. Kan monteres over alle fullintegrerte og underbenkmodeller med fast svinghengsel. Kan også installeres på modeller med variabelt svinghengsel eller flexifit-hengsler.

KITPL60X



Monteringssett for sokkellist i rustfritt stål med justerbar høyde. Kan monteres over alle fullintegrerte og underbenkmodeller med fast svinghengsel. Kan også installeres på modeller med variabelt svinghengsel eller flexifit-hengsler.

KITPLV2



Kit extension for dishwasher and washing machine: lenght mt. 2

Symbols glossary



ActiveLight er en led-lampe som projiserer et rødt punkt på gulvet under oppvaskmaskinen når apparatet er i bruk.



Aquatest-sensoren er en elektrisk sensor som måler grad av vanngjennomsiktighet i den innledende bløtleggingsfasen. Basert på målte verdier vil sensoren stille inn det best egnede programmet, slik at man oppnår de beste vaskeresultatene med minimum mengde vann.



For å forbedre tørkingen av oppvasken.



86 cm høyde



Forsinkelsetid: Ekstravalg som utsetter starten til det ønskede programmet med opptil 24 timer, slik at man kan programmere oppvaskmaskinen så den starter ved ønsket tidspunkt.



EasyGlide: Bekvemt EasyGlide-system for enkel avlasting av apparatet og maksimal fleksibilitet i maskinlasten.



FlexiFit-hengsler gjør at kjøkkenpanelet glir over døren på oppvaskmaskinen, noe som gir en minimum sokkellisthøyde på 5 cm.



FlexiZone: Halv-last FlexiZone gjør det mulig å vaske en redusert last mens det spares energi, vann og tid, og det finnes ingen restriksjoner hva angår plassering.



Støynivå: Ypperlig isolasjon og spesialenheter reduserer støy til et minimum.



Planetarium vaskesystem, med høy rotasjon per minutt, garanterer komplett dekning av tanken, takket være simultan rotasjon i base og spylere, samt ypperlige vaskeresultater.



Auto 45°- 65°: Autoprogrammet regulerer lengden på syklusen avhengig av behovet for forvask og antall skyllinger som kreves.



Krystall: Krystallprogrammet er egnet for delikat vask av for eksempel glass og porselen.



Eco: Dette økonomiske vaskeprogrammet bruker en lav mengde vann og strøm for et mer miljøvennlig vaskevalg.



Mix: Mix-programmet er egnet for blandet servise, samt hverdagspotter og panner, uten spesielle fastbrente rester.



Soak-program: Soak-programmet er en skyllesyklus for å unngå at urenheter størkner.



Express 27': Express 27'-programmet er en hurtig vaskesyklus ved lav temperatur, for moderat skitten oppvask.



Ultraclean: Ultraclean-valget foretar en avsluttende skylling ved høy temperatur på 70 °C og fjerner tilnærmet alle bakterier.



Plass til 13 kuvert: Antall kuvert.



Total Aquastop: I tillegg til den delvise Aquastop på alle oppvaskmaskiner fra Smeg, har noen modeller en elektronisk enhet montert i vanninnløpsslangen som overvåker maskinens vannivå, registrerer lekkasjer i slangen og slår av vannforsyningen umiddelbart hvis nødvendig.



Systemet WaterSave sikrer de beste vaskeresultater med minimalt vannforbruk, avhengig av oppvaskmaskinens modell.



Hurtigvask for normalt skitten blandet oppvask, slik som tallerkener og panner, også med størknede rester. Oppvask- og tørkeprogram varer i 60 minutter.



Rengjøringssyklus for oppvaskmaskin. Syklusen burde startes med tom maskin, uten oppvask. Det anbefales å kjøre programmet 2-3 ganger i måneden med spesialoppvaskmiddel.

SILENT: Syklus for normalt skitten oppvask, også med størknede rester. Sikrer maksimal støyreduksjon og derfor ideelt hvis du ønsker å la den gå om natten.

Lar deg velge tilleggsprogram når den velges sammen med andre vaskesykluser. Etter å ha valgt ønsket vaskesyklus trykker man på knappen (

DRY Assist + funksjonsvalget gir, i tillegg til å spare energi, en optimal tørking av bestikk og tallerkener ved å automatisk åpne døren ved enden av vaskesyklusen.

Energieffektivitetsklasse C

HYGIENE 99.9% Høytemperaturs vaskeprogram. 75° skylling garanterer fjerning av 99.9% av basiller og bakterier.

Arbeidet som tar sikte på kontinuerlig forbedring har muliggjort en andre generasjons inverter-motor 2.0, karakterisert ved høyere effektivitet og holdbarhet over tid, noe som gir svært høy ytelse og lavere energiforbruk og støynivå.

8,4

7,6