STL233CLH



Product familie	Vaatwasser
Commerciële breedte	60 cm
Nishoogte	Maxi, 86 cm
Installatie	Volledig geïntegreerd
Deurpaneel	Niet voorzien
Aantal manden	2
Motor	Inverter 2.0
EAN-code	8017709307424

Programma's

Aantal programma's	10+1	**Auto sensor 45-65**	Ja
Wastemperatuur	38, 45, 50, 55, 65, 70, 75 °C	**Mix**	Ja
Weken	Ja	**Stil (-2dB)**	Ja
Snel 27'	Ja	**Intensief**	Ja
Glazen	Ja	**Automatische reiniging**	Ja
Snel - Volledig 60'	Ja	**Hygiëne 99,9%**	Ja
ECO	Ja		

Opties

Dry Assist+	Ja	**Intensive Wash optie**	
Start uitstel optie	Tot 24 uur, i.c.m. automatisch spoelen	**Optie speciale programma's**	Ja
FlexiZone ½ (halve beladingsmogelijkheid)	Ja		

Korven

Kleur korven	Grijs	**Grootste bord in bovenste mand**	25,0 cm
Kleur korfcomponenten	Grijs		
Handgreep	Op onder- en bovenkorf	**Onderste mand**	Met 2 neerklapbare rekken
Bovenste mand	Met 1 neerklapbaar rek	**Onderste mand met anti-druppel systeem**	Ja

Glass holder	Ja
Aanpasbare hoogte bij bovenste mand	3 niveaus
Bovenste mand met EasyGlide systeem	Ja
Grootste bord in onderste mand	35,0 cm
Kleur interne onderdelen	Blauw
Bestekmandje	Ja

Technische specificaties



Breedte product (mm)	598 mm
Diepte product (mm)	550 mm
Type display	LED display
Hoogte product (mm)	858 mm
Bediening	Elektronisch
Display	Instelling start uitstel, Programmaduur indicatie
Grafische weergave programma's	Symbolen
Indicator zout	Indicator (lampje)
Indicator glansspoelmiddel	Indicator (lampje)
Indicator einde cyclus	Active Light
Auto switch-off	Yes
Wassysteem	Planetarium wassysteem
Derde sproeiarm	Enkel
Water verzachter	Elektronisch instelbaar
Aquatest	Ja
Aquastop	Total Aquastop
Water toevoer	Enkel; koud en warm water tot 60°C - energiebesparing tot 35%
Maximale waterhardheid	100°fH;58°dH
Droogsysteem	Natuurlijk condensatiedrogen, met DryAssist + automatische deuropening einde cyclus
Bescherming tegen stoom	Van kunststof
Materiaal kuip	Inox
Filter	Inox
Warmte element	Ja
Scharnieren	Flexifit scharnieren
Min. and max. frontal panel weight	2,5 - 10 kg
Min. and max plinth height	50 - 215 mm
Aanpasbare voetjes	7 cm, van 860 tot 930 mm
Additional gaskets	Yes, with stainless steel plate
Bedekking achter	Ja
Diepte vaatwasser met open deur (mm)	1186 mm
Achterste voetjes aanpasbaar vanaf voorkant	Ja
Bovenbedekking	Van kunststof

Prestaties/Energie label - Reg. 2019



Energie-efficiëntieklasse	C
Energy consumption [per 100 cycles, based on the eco programme]	73 kWh
Rated capacity (ps)	13
Water verbruik (per cyclus)	8,5 litres
Duur langste programma	4:40 h:min
Geluidsniveau	43 dB(A) re 1 pW
Emissieklasse voor akoestisch luchtgeluid	B
Energy efficiency Index (EEI)	43,8

Elektrische aansluiting

Aansluitwaarde	1800 W	**Type of connection**	Eenfasig
Stroom	10 A	**Lengte voedingskabel**	140 cm
Spanning	220-240 V	**Stekker**	(F;E) Schuko
Frequentie	50 Hz		

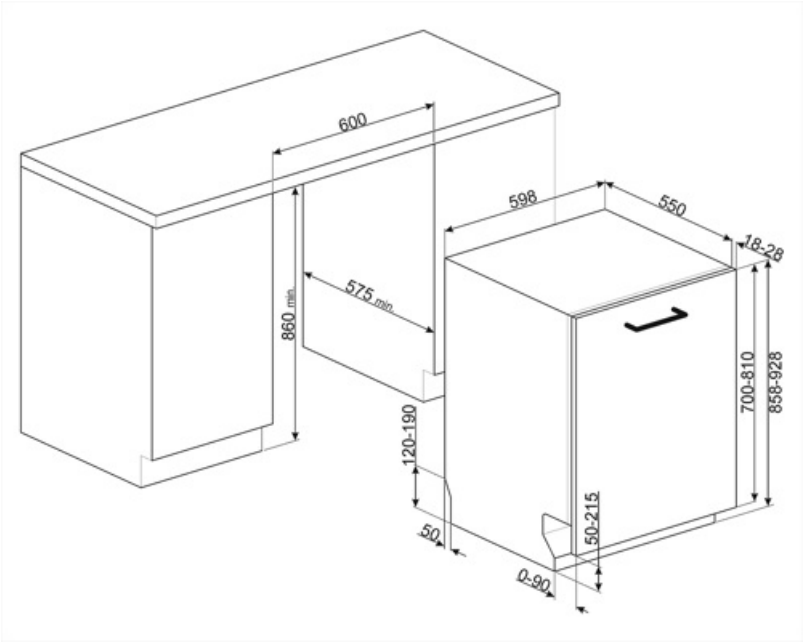

Compatible Accessories



KIT86CX-1

Door kit, stainless steel, Canali handle, fully integrated dishwasher h.86 cm Compatible with models with Flexifit and fixed fulcrum hinges.



KIT86SPRAN



KIT86SPRMW



KIT86SPRX

KITFLEXI



Kit for 60cm dishwashers with FlexiFit hinges for door panel weight >11 kg (max 15 kg 82 cm and 13,5 kg 86 cm)

KITGH

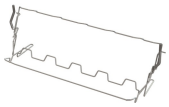

Kit glass holder. It has to be fitted on the first basket but only if there are foldable racks

KITPL60B



Toekick Kit in White colour with adjustable height and deepness. Can be installed over all the fully integrated and underbench models with variable fulcrum or flexifit hinges.

KITPL60N



Toekick Kit in Black colour with adjustable height and deepness. Can be installed over all the fully integrated and underbench models with variable fulcrum or flexifit hinges.

KITPL60X



Toekick Kit in Stainless Steel with adjustable height and deepness. Can be fitted over all the fully integrated and underbench models with variable fulcrum or flexifit hinges.

KITPLV2



Kit extension for dishwasher and washing machine: lenght mt. 2

Symbols glossary



Activelight is an led light which projects a red spot onto the floor beneath the dishwasher when the appliance is in use.



The Aquatest sensor is an electronic sensor that measures the degree of water transparency at the end of the initial soaking phase. ased on the values measured, the sensor sets the most suitable programme, thus obtaining the best washing results with the minimum amount of water.



To improve the drying of dishes without leaving stains.



86 cm high



Delay Timer: Option to postpone the start of the desired programme by up to 24 hours in order to programme the dishwasher to run at the desired time.



EasyGlide: Convenient EasyGlide system for easy unloading of the appliance that allows reaching maximum flexibility of load of the machine.



Door de FlexiFit scharnieren kan het keukenpaneel over de vaatwasserdeur schuiven, waardoor een minimale keukenplinthoogte van 5 cm mogelijk is.



FlexiZone: The ½ load flexizone allows you to wash a reduced load saving energy, water and time and there are no restrictions on where the items are placed.



Noise Level: Excellent insulation and special devices keep noise to a minimum.



The Planetarium washing system, with high rotations per minute, guarantees complete coverage of the tank, thanks to the simultaneous rotation of base and sprayers, and excellent washing results.



Het automatische programma regelt de lengte van een cyclus afhankelijk van de behoefte aan voorwas en het aantal benodigde spoelbeurten.



Crystals: The Crystals programme is dedicated to delicate dishes such as glasses and china.



Het ECO programma is een economische wascyclus die een kleine hoeveelheid water en energie gebruikt voor de meest milieuvriendelijke reinigingsoptie.



Het normaal programma is geschikt voor gemengde dagelijkse vaat en potten en patten, zonder specifieke aangekoekte etensresten.



Het weekprogramma zorgt voor een spoeling om te voorkomen dat vuil opdroogt.



Snel programma 27 minuten



De UltraClean optie voert een laatste spoeling uit op een hoge temperatuur van 70°C die 99,9% van alle bacteriën wegneemt.



13 place settings: Number of place settings.



Total Acquastop: In addition to the partial Acquastop protection present in all Smeg dishwashers, some models have an electronic device fitted to the water intake hose, which monitors water levels in the machine, detects leaks in the hose and switches off the water supply immediately when necessary.



System WaterSave ensures the best washing results with minimal water consumption depending on the model of dishwasher.



Voor normaal vervuilde gemengde ladingen zoals borden en pannen, zelfs met opgedroogde resten. De gerechten worden in 60 minuten gewassen en gedroogd.



De vaatwasser voert een automatische zelfreinigingscyclus uit

Een wascyclus die gebruikt kan worden voor vervuilde vaat, zelf met opgedroogde resten. Deze cyclus heeft een minimaal geluidsniveau en is daarom ideaal om 's nachts te laten draaien.

Deze functie laat je toe de extra programma's te selecteren wanneer deze worden gecombineerd met eender welke wascyclus. Na de nodige wascyclus geselecteerd te hebben, duw op deze knop.

The Dry Assist + option, in addition to saving energy, ensures perfect drying of the dishes by opening the door automatically at the end of the washing cycle.

Energie-efficiëntieklasse

HYGINE 99,9% Wasprogramma op hoge temperatuur. De 75° spoeling garandeert de verwijdering van 99,9% van de ziektekiemen en bacteriën.

Het werk gericht op continue verbetering heeft de creatie mogelijk gemaakt van de tweede generatie van de Inverter-motor 2.0, die wordt gekenmerkt door een grotere efficiëntie en duurzaamheid in de loop van de tijd, wat zeer hoge prestaties en een lager energieverbruik en een lager geluidsniveau mogelijk maakt.