STL252CH

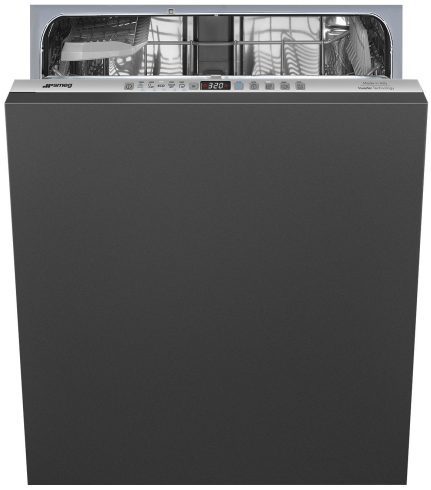

Familie	Vaatwasser
Commerciële breedte	60 cm
Nishoogte	Maxi, 86 cm
Installatie	Volledig geïntegreerd
Deur paneel	Niet meegeleverd
Aantal korven	2
Motor	Inverter 2.0
EAN-code	8017709307417

Programs

Aantal programma's	10+1	**Mix**	Ja
Wastemperatuur	38, 45, 50, 55, 65, 70, 75 °C	**Stil (-2dB)**	Ja
Weken	Ja	**Intensief**	Ja
Snel 27'	Ja	**Zelf reinigen**	Ja
Krystal	Ja	**Hygiëne 99,9%**	Ja
Snel - Volledig 60'	Ja	**Delicate vaat**	Ja
Eco	Ja		

Opties

Dry Assist + opties	Ja	**FlexiZone ½ (halve beladingsmogelijkheid)**	Ja
Delay timer optie	Tot 24 uur, i.c.m. automatisch spoelen	**Optie speciale programma's**	Ja

Korven

Kleur korven	Grijs	**Maximum afmetingen bord dat in bovenste korf kan worden geladen**	25,0 cm
Kleur korfcomponenten	Grijs		
Handgreep	Op onder- en bovenkorf		
Bovenkorf	Met vaste rekken	**Onderkorf**	2 inklapbare rekken
Glazen houder	Ja		

In hoogte verstelbare bovenkorf	3 niveaus
Onderkorf met anti-drup inserts	Ja
Maximum afmetingen bord dat in onderste korf kan worden geladen	35,0 cm
Kleur binnenonderdelen	Blauw
Bestekmandje	Ja

Technische specificaties



Breedte product	598 mm
Diepte product	550 mm
Type display	3 cijfers
Hoogte product	858 mm
Bediening	Elektronisch
Display	Instelling Delay timer, Programma duur indicator
Grafische weergave programma's	Symbolen
Zout indicator	Indicator (lampje)
Glansspoelmiddel indicator	Indicator (lampje)
Indicator einde cyclus	Akoestisch signaal
Auto switch-off	Yes
Wassysteem	Orbital
Derde sproeiarm	Enkel
Waterontkalker	Elektronisch instelbaar
Overstroombeveiliging	Total Acquastop
Watertoevoer	Enkel; koud en warm water tot 60°C - energiebesparing tot 35%
Maximale waterhardheid	100°fH;58°dH
Droogsysteem	Natuurlijk condensor drogen met Dry Assist + automatische deuropeningssysteem aan het einde van de cyclus
Stoombeveiliging	Van kunststof
Materiaal kuip	Roestvrij staal
Filter	Roestvrij staal
Verborgen verwarmingselement	Ja
Scharnieren	Self balancing, Sliding, FLEXIFIT
Min. en max. frontaal paneelgewicht	2,5 - 10 kg
Min. en max plinthoogte	50 - 215 mm
Verstelbare voetjes	7 cm, van 860 tot 930 mm
Extra pakkingen	Ja, met roestvrijstalen plaat
Back cover	Ja
Diepte vaatwasser met open deur (mm)	1186 mm
Voetjes achterzijde vanaf de voorkant regelbaar	Ja
Bovenbedekking	Van kunststof

Performance / Energy Label - Reg. 2019

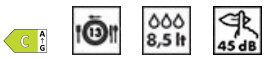

Energie-efficiëntieklasse (wascyclus)	C
Energy consumption [per 100 cycles, based on the eco programme]	73 kWh
Nominale capaciteit (ps)	13
Water verbruik (per cyclus)	8,5 litres
Programmaduur	4:40 h:min
Geluidsniveau	45 dB(A) re 1 pW
Akoestisch geluidsemissieklasse	C
Energy efficiency Index (EEI)	43,8

Elektrische aansluiting

Aansluitwaarde	1800 W	**Type aansluiting**	Single-phase
Stroom	10 A	**Lengte voedingskabel**	140 cm
Spanning	220-240 V	**Stekker**	(F;E) Schuko
Frequentie	50 Hz		

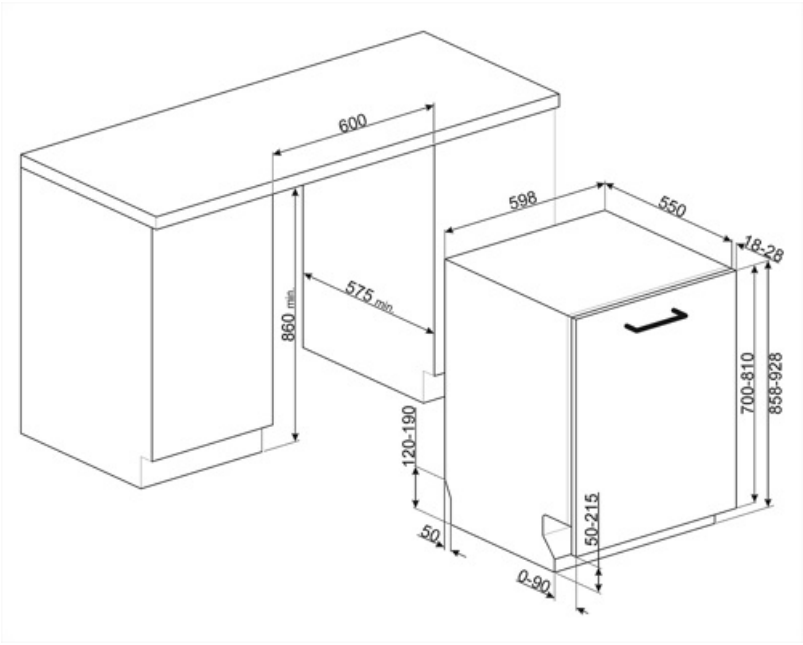

Compatibele Accessoires



KIT86CX-1

Door kit, stainless steel, Canali handle, fully integrated dishwasher h.86 cm Compatible with models with Flexifit and fixed fulcrum hinges.



KIT86SPRAN



KIT86SPRMW



KIT86SPRX

KITFLEXI



Kit for 60cm dishwashers with FlexiFit hinges for door panel weight >11 kg (max 15 kg 82 cm and 13,5 kg 86 cm)

KITGH

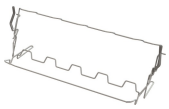

Kit glazen houder. Deze moet op de eerste mand worden gemonteerd, maar alleen als er inklapbare rekken zijn

KITPL60B



Toekick Kit in witte kleur met verstelbare hoogte en diepte. Kan worden geïnstalleerd over alle volledig geïntegreerde modellen en modellen onderbouw met variabel draaipunt of flexifit-scharnieren.

KITPL60N



Toekick Kit in zwarte kleur met verstelbare hoogte en diepte. Kan worden geïnstalleerd over alle volledig geïntegreerde modellen en onderbouw modellen met variabel draaipunt of flexifit-scharnieren.

KITPL60X



Toekick Kit in roestvrij staal met verstelbare hoogte en diepte. Kan worden gemonteerd over alle volledig geïntegreerde modellen en onderbouw modellen met variabel draaipunt of flexifit-scharnieren.

KITPLV2



Kit verlengstuk voor vaatwasser en wasmachine: lengte 2 mtr.

Symbols glossary



To improve the drying of dishes without leaving stains.



86 cm high



The FlexiFit hinges allow the kitchen panel to slide over the dishwasher door, allowing a minimum kitchen plinth height of 5 cm.



Noise Level: Excellent insulation and special devices keep noise to a minimum.



Crystals: The Crystals programme is dedicated to delicate dishes such as glasses and china.



Eco: Eco, this economic wash programme uses a low amount of water and energy in order to provide the most environmentally friendly cleaning option.



Soak programme: The soak programme provides a rinse to prevent dirt from drying.



Ultraclean: The Ultraclean option performs a final rinse at a high temperature of 70°c eliminating virtually all bacteria.



Total Acquastop: In addition to the partial Acquastop protection present in all Smeg dishwashers, some models have an electronic device fitted to the water intake hose, which monitors water levels in the machine, detects leaks in the hose and switches off the water supply immediately when necessary.



Quick wash cycle for normally soiled mixed loads such as dishes and pans, even with dried-on residues. Dishes are washed and dried in 60 minutes.



SILENT: Wash cycle suitable for normally soiled dishes, even with dried-on residues. Ensures maximum noise reduction and is therefore ideal if you wish to run it during the night.



The Dry Assist + option, in addition to saving energy, ensures perfect drying of the dishes by opening the door automatically at the end of the washing cycle.

Energy efficiency class C



Vertragingstimer: De uitgestelde timer kan de start van het programma tot 24 uur uitstellen.



FlexiZone: The ½ load flexizone allows you to wash a reduced load saving energy, water and time and there are no restrictions on where the items are placed.



Orbital wash system distributes water evenly throughout the 60cm dishwasher cavity, directing water with precision to ensure an excellent wash.



Delicate: Delicate washing program is designed for delicate dishes which are not heavily soiled.



Mix: The Mix programme is suitable for mixed crockery and everyday pots and pans, without any particular incrustation.



Express 27': The Express 27' programme is a quick wash cycle, at low temperatures, for lightly soiled dishes.



13 place settings: Number of place settings.



System WaterSave ensures the best washing results with minimal water consumption depending on the model of dishwasher.



Dishwasher cleaning cycle. The cycle should be started with the machine empty, without dishes. It is recommended to run the program every 2-3 months, using special dishwasher detergents.



Allows you to enable additional programs when selected together with any wash cycle.



HYGIENE 99.9% High-temperature washing programme. The 75° rinse guarantees the removal of 99.9% of germs and bacteria.

The work aimed at continuous improvement has allowed the creation of the second generation of the Inverter motor 2.0, characterised by greater efficiency and durability over time, which allows very high performance and a lower energy consumption and noise level.