STL252CH

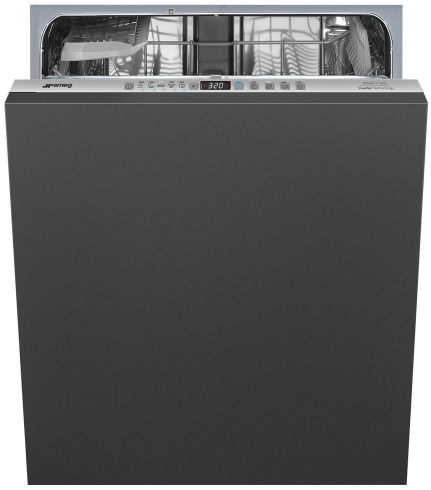

Product Family	Dishwashers
Commercial width	60 cm
Commercial height	86 cm
Installation	Totalmente-integrado embutido
Nº cestos	2
Motor	Inversor 2.0
EAN code	8017709307417

Programas

N. of programmes	10+1	**Mistura**	Sim
Washing temperatures	38, 45, 50, 55, 65, 70, 75 °C	**Silencioso (-2 dB)**	Yes
Soak	Yes	**Intenso**	Sim
Express 27'	Sim	**Autolimpeza**	Yes
Cristal	Sim	**Higiene 99,9%**	Sim
Expresso completo - 60 minutos	Sim	**Delicate**	Yes
ECO	Yes		

Options

Opção Assistência a Seco+	Sim	**1/2 load FlexiZone option**	Yes
Delay timer option	Up to 24 hours	**Opção de programas especiais**	Sim

Baskets

Basket colour	Grey	**Largest loadable dish in upper basket**	25,0 cm
Basket components colour	Grey	**Lower Basket**	Com 2 racks dobráveis

Handle	In plastic on upper and lower basket
Upper Basket	With central fixed racks
Suporte de copo	Sim
Height adjustment of the upper basket	On three levels
Upper basket with EasyGlide System	No
Sliding Guides Extra Glide	No
Lower basket with anti-drip inserts	Yes
Basket with anti-drip system	No
Largest loadable dish in lower basket	35,0 cm
Colour Inner Components	Blue
Cutlery basket	Sim

Technical Features

Largura do produto (mm)	598 mm
Profundidade do produto (mm)	550 mm
Display type	LED display (3 digit)
Altura do produto (mm)	858 mm
Watersave system	No
Controls	Electronic
Display	Delayed start, Programme time indicator
Gráfico dos programas	Símbolos
On/off indicator	No
Salt light indicator	Light
Rinse aid indicator	Light
Progress indicator	No
End of cycle indicator	Acoustic signal
Washing system	Orbital
Third spray arm	Single
Water softener	With electronic setting
Turbidity sensor Aquatest	No
Flood protection system	Total Acquastop
Water supply	Single; cold/hot water max. 60°C - energysave with hot water up to 35%
Max water hardness	100°fH;58°dH
Drying system	Secagem por condensador natural, com sistema automático de abertura de portas Dry Assist no final do ciclo
Steam protection	In plastic
Internal light	No
Push-pull opening system without handle	No
Tub material	Stainless steel
Filter	Stainless steel
Concealed heating element	Yes
Hinges	Self balancing, Sliding, FLEXIFIT
Peso mínimo e máximo do painel frontal	2 - 10 kg
Altura mínima e máxima do plinto	50 - 215 mm
Can be installed in-column	No
Adjustable feet	7cm, from 860 to 930 mm
Adjustable door	No
Additional gaskets	Yes, with stainless steel plate
Tampo traseiro	Sim
profundidade da máquina de lavar louça com porta aberta (mm)	1186
Back feet adjustable from front	Yes
Adjustable plinth	No
Tampo superior	Tampo superior em plástico

Etiqueta de Desempenho / Energia - Reg. 2019

Classe de eficiência energética	C	**Duração do programa**	4:40 h:min
Consumo de energia [por 100 ciclos, com base no programa eco]	73 KWh	**Emissões de ruído acústico aerotransportado**	45 dB(A) re 1 pW
Capacidade nominal (ps)	13	**Classe de emissão de ruído acústico aerotransportado**	C
Consumo de água [por ciclo]	8,5 litres	**Índice de eficiência energética (IEE)**	43,8

Electrical Connection

Plug	(F;E) Schuko	**Frequency (Hz)**	50 Hz
Connected power	1800 W	**Type of connection**	Single-phase
Current	10 A	**Power supply cable length**	140 cm
Voltage	220-240 V		

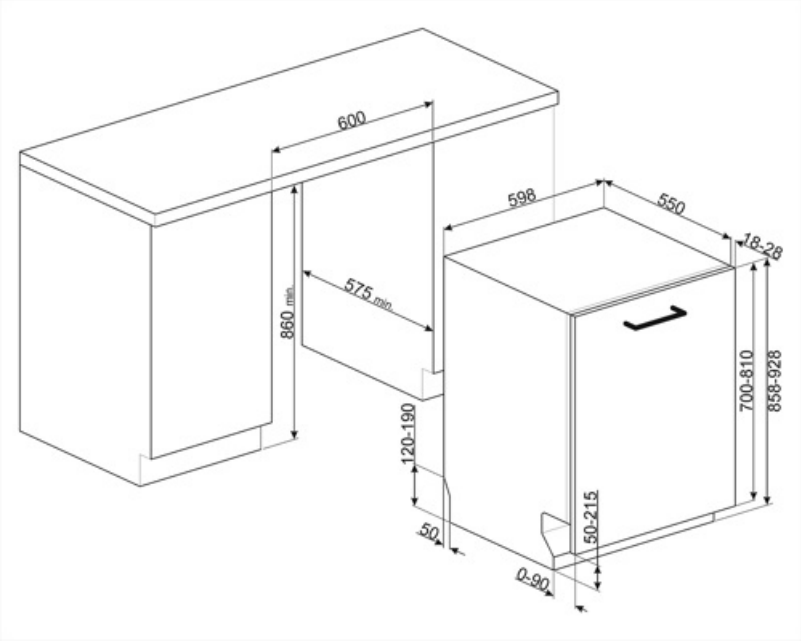

Compatible Accessories

KIT86CX-1

Door kit, stainless steel, Canali handle, fully integrated dishwasher h.86 cm Compatible with models with Flexifit and fixed fulcrum hinges.

KIT86PORTWH-1

KIT86SPRAN

KIT86SPRX

KITGH

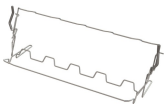

Suporte de vidro do kit. Tem que ser montado no primeiro cesto, mas apenas se houver racks dobráveis

KITPL60N

Toekick Kit na cor preta com altura e profundidade ajustáveis. Pode ser instalado em todos os modelos totalmente integrados e sob bancada com dobradiças flexíveis ou de fulcro variável.

KITPLV2

Extensão do kit para máquina lava-louça e máquina de lavar: comprimento mt. 2

KIT86PORTAN-1

KIT86PORTX-1

KIT86SPRMW

KITFLEXI

Kit for 60cm dishwashers with FlexiFit hinges for door panel weight >11 kg (max 15 kg 82 cm and 13,5 kg 86 cm)

KITPL60B

Kit Toekick na cor branca com altura e profundidade ajustáveis. Pode ser instalado em todos os modelos totalmente integrados e sob bancada com dobradiças flexíveis ou de fulcro variável.

KITPL60X

Kit Toekick em Aço Inoxidável com altura e profundidade ajustáveis. Pode ser montado em todos os modelos totalmente integrados e sob bancada com fulcro variável ou dobradiças flexíveis.

Symbols glossary

Anti-gotejamento: Alguns modelos de máquinas lava-louças são equipados com bicos de polímero especiais anti-gotejamento, que melhoram o processo de secagem.

Classe de eficiência energética C

COMM_HEIGHT_86_72dpi

Temporizador de atraso: O temporizador de atraso pode adiar o início do programa por até 24 horas.

Modelos com novas dobradiças Flexi Fit podem ser instalados em cozinhas com um plinto de apenas 5cms. Com este novo design de dobradiça, o painel tem um movimento deslizante da parte inferior para a parte superior, evitando qualquer possível interferência do painel com o plinto.

FlexiZone: A flexizona de ½ carga permite lavar uma energia, água e tempo de economia de carga reduzidos e não há restrições sobre onde os itens são colocados.

Nível de ruído: O excelente isolamento e os dispositivos especiais mantêm o ruído ao mínimo.

O sistema de lavagem orbital distribui a água uniformemente por todo o compartimento da máquina lava-louça de 60 cm, direcionando a água com precisão para garantir uma excelente lavagem.

Cristais: O programa Cristais é dedicado a pratos delicados, como copos e porcelana.

Delicado: O programa de lavagem delicada é projetado para pratos delicados que não estão muito sujos.

Eco: Eco, este programa de lavagem económica utiliza uma baixa quantidade de água e energia para proporcionar a opção de limpeza mais ecológica.

A opção Dry Assist +, além de economizar energia, garante uma secagem perfeita dos pratos, abrindo a porta automaticamente no final do ciclo de lavagem.

Programa normal: O programa normal é adequado para graus normais de sujidade para uso diário.

Programa de imersão: O programa de imersão fornece um enxágue para evitar que a sujeira seque.

Rapid 27 Mins: O programa rápido de 27 minutos leva apenas 27 minutos para lavar uma carga.

Ultralimpo: A opção Ultralimpo realiza um enxágue final a uma temperatura elevada de 70° C eliminando praticamente todas as bactérias.

Os símbolos mostram o número de configurações da placa da máquina lava-louça.

Total Acquastop: Além da proteção parcial Acquastop presente em todas as máquinas lava-louça Smeg, alguns modelos têm um dispositivo eletrônico instalado na mangueira de entrada de água, que monitora os níveis de água na máquina, detecta vazamentos na mangueira e desliga o fornecimento de água imediatamente quando necessário.

O sistema Economia de água garante os melhores resultados de lavagem com um consumo mínimo de água, dependendo do modelo da máquina lava-louça.

Ciclo de lavagem rápida: para cargas mistas normalmente sujas, como pratos e panelas, mesmo com resíduos secos. Os pratos são lavados e secos em 60 minutos.

...

Permite-lhe ativar programas adicionais quando selecionado em conjunto com qualquer ciclo de lavagem. Depois de selecionar o ciclo de lavagem necessário, prima o botão (

O trabalho visando a melhoria contínua permitiu a criação da segunda geração do motor Inverter 2.0, caracterizado por maior eficiência e durabilidade ao longo do tempo, o que permite um desempenho muito alto e um menor consumo de energia e nível de ruído.

Ciclo de lavagem adequado para pratos normalmente sujos, mesmo com resíduos secos. Garante a máxima redução de ruído e, portanto, é ideal se você deseja executar a lavagem nas horas noturnas

HIGIENE 99,9% Programa de lavagem a alta temperatura. O enxágue a 75° garante a remoção de 99,9% de germes e bactérias.

Benefit (TT)

Orbital Wash System

Even water distribution, deep cleaning and low noise thanks to the dual rotating spray arms

Orbital washing system, which, thanks to its double arm, its 7 water exit points and thanks to overlapping and simultaneous rotations and 40 rotations per minute, allows ample coverage of the tank area, thus guaranteeing optimal results in any basket-loading configuration.

Flexifit hinge system

Smooth-running door for optimal integration into the kitchen deisgn

The height of the plinth can vary from 5 cm to 21.5 cm, allowing it to fit perfectly into the cabinet.
Thanks to this solution, the dishwasher blends harmoniously into its surroundings, with the door and plinth perfectly aligned with the other kitchen furniture.

DryAssist+

The Dry Assist+ system of automatic door opening at the end of the cycle ensures fast and energy-efficient drying