STL26123

Product Family	Dishwashers
Commercial width	60 cm
Commercial height	86 cm
Installation	Totalmente-integrado embutido
N° cestos	2
EAN code	8017709244200

Programas

N. of programmes	5
Washing temperatures	45, 50, 65, 70 °C
Soak	Yes
Rapido 27'	No
Vidro	Yes
ECO	Yes
Sensor automático 45-65	No
Normal	No
Mistura	Sim
Silencioso (-2 dB)	No
Ultralimpo	Yes
1/2 load	No
Delicate	No
Daily	No
Extreme Wash	No
Normal USA	No
Ultra Rapid	No
ECO Quick	No
Delicate and Quick	No
Daily Quick	No
Normal Quick	No
Mix Express	Sim

Auto 40-50	No
Auto 40-60	No
Auto 60	No
Auto 60-70	No
Auto Delicate	No
Auto Super Wash	No
Strong and fast	No
Super	No
Universal	No
Intensive 65°	No
Intensive 70°	No
Intensive 65° 1/2 load	No
Plate rack/warmer	No
Normative Australia	No
Rinse	No
Light and quick	No
Normal ECO	No
Super Quick	No
Short	No
Strong	No
Special Bio	No

Options

smeg

Enersave option	No
Delay timer option	3-6-9 hours
Extra dry option	No
1/2 load FlexiZone option	No
Options for tabs FlexiTabs	Yes
Professional option	No
Opção Lavagem rápida	No
Sanitizing option Hyclean	No

Baskets

Basket colour	Grey
Basket components colour	Grey
Handle	No
Upper Basket	With central fixed racks
Height adjustment of the upper basket	On three levels
Upper basket with EasyGlide System	No
Sliding Guides Extra Glide	No
Largest loadable dish in upper basket	23,5 cm
Lower Basket	Com 2 racks dobráveis
Lower basket with anti-drip inserts	Yes
Basket with anti-drip system	No
Largest loadable dish in lower basket	35,0 cm
Colour Inner Components	Grey anti drop inserts, Grey pastic plate for regulation second basket on three levels, Green Orbital
Cutlery basket	13 place settings sliding

Technical Features

Largura do produto (mm)	598 mm
Profundidade do produto (mm)	550 mm
Altura do produto (mm)	858 mm
Watersave system	No
Controls	Electronic
Display	No
Gráfico dos programas	Símbolos
On/off indicator	No
Salt light indicator	Optical viewer
Rinse aid indicator	Optical viewer
Progress indicator	No
End of cycle indicator	Acoustic signal
Washing system	Orbital
Third spray arm	Single
Water softener	With electronic setting
Turbidity sensor Aquatest	No
Flood protection system	Total Acquastop
Drying system	Natural condenser drying
Steam protection	In plastic
Internal light	No
Push-pull opening system without handle	No
Tub material	Stainless steel
Filter	Stainless steel
Concealed heating element	Yes
Hinges	Self balancing, Sliding, FLEXIFIT
Peso mínimo e máximo do painel frontal	2 - 10 kg
Altura mínima e máxima do plinto	50 - 215 mm
Can be installed in-column	No
Adjustable feet	7cm, from 860 to 930 mm
Adjustable door	No
Tampo traseiro	Sim

Water supply	Single; cold/hot water max. 60°C - energysave with hot water up to 35%	**profundidade da máquina de lavar louça com porta aberta (mm)**	1186
Max water hardness	100°fH;58°dH	**Back feet adjustable from front**	Yes
		Adjustable plinth	No
		Tampo superior	Tampo superior em plástico

Etiqueta de Desempenho / Energia - Reg. 2019

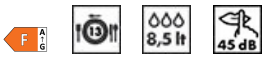

Classe de eficiência energética	F	**Duração do programa**	3:15 h:min
Consumo de energia [por 100 ciclos, com base no programa eco]	103 KWh	**Emissões de ruído acústico aerotransportado**	45 dB(A) re 1 pW
Capacidade nominal (ps)	13	**Classe de emissão de ruído acústico aerotransportado**	C
Consumo de água [por ciclo]	8,5 litres	**Índice de eficiência energética (IEE)**	61,5

Electrical Connection

Plug	(F;E) Schuko	**Frequency (Hz)**	50 Hz
Connected power	1800 W	**Type of connection**	Single-phase
Current	10 A	**Power supply cable length**	140 cm
Voltage	220-240 V		

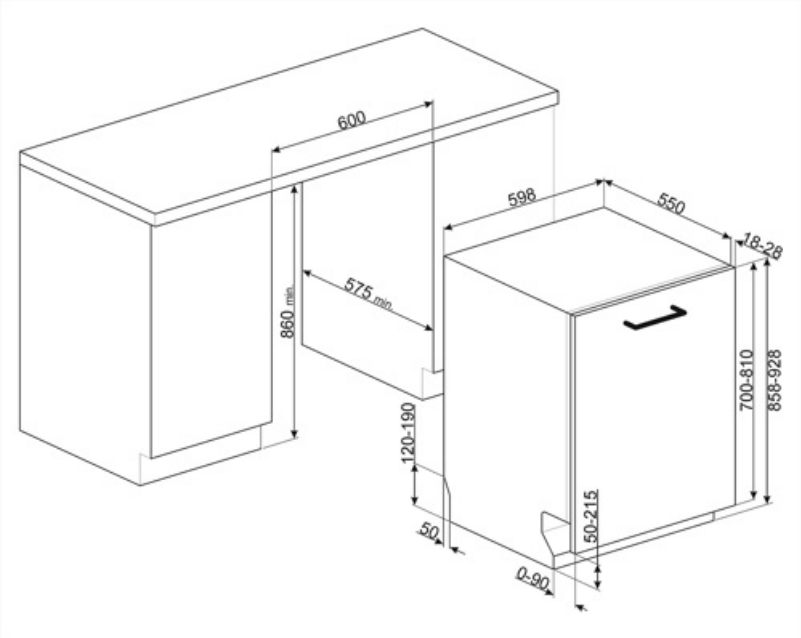

Compatible Accessories

KITFLEXI

Kit for 60cm dishwashers with FlexiFit hinges for door panel weight >11 kg (max 15 kg 82 cm and 13,5 kg 86 cm)

KITPL60B

Kit Toekick na cor branca com altura e profundidade ajustáveis. Pode ser instalado em todos os modelos totalmente integrados e sob bancada com dobradiças flexíveis ou de fulcro variável.

KITPL60X

Kit Toekick em Aço Inoxidável com altura e profundidade ajustáveis. Pode ser montado em todos os modelos totalmente integrados e sob bancada com fulcro variável ou dobradiças flexíveis.

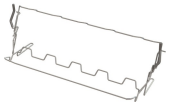

KITGH

Suporte de vidro do kit. Tem que ser montado no primeiro cesto, mas apenas se houver racks dobráveis

KITPL60N

Toekick Kit na cor preta com altura e profundidade ajustáveis. Pode ser instalado em todos os modelos totalmente integrados e sob bancada com dobradiças flexíveis ou de fulcro variável.

KITPLV2

Extensão do kit para máquina lava-louça e máquina de lavar: comprimento mt. 2

Symbols glossary

Anti-gotejamento: Alguns modelos de máquinas lava-louças são equipados com bicos de polímero especiais anti-gotejamento, que melhoram o processo de secagem.

COMM_HEIGHT_86_72dpi

Modelos com novas dobradiças Flexi Fit podem ser instalados em cozinhas com um plinto de apenas 5cms. Com este novo design de dobradiça, o painel tem um movimento deslizante da parte inferior para a parte superior, evitando qualquer possível interferência do painel com o plinto.

Nível de ruído: O excelente isolamento e os dispositivos especiais mantêm o ruído ao mínimo.

Eco: Eco, este programa de lavagem económica utiliza uma baixa quantidade de água e energia para proporcionar a opção de limpeza mais ecológica.

Programa de imersão: O programa de imersão fornece um enxágue para evitar que a sujeira seque.

Os símbolos mostram o número de configurações da placa da máquina lava-louça.

O sistema Economia de água garante os melhores resultados de lavagem com um consumo mínimo de água, dependendo do modelo da máquina lava-louça.

A+: A classe de eficiência energética A+ ajuda a economizar até 10% de energia em comparação com a classe A. O desempenho máximo com consumo mínimo é garantido.

Temporizador de atraso: O temporizador de atraso pode adiar o início do programa por até 24 horas.

Flexitabs: Flexitabs ajusta o ciclo de lavagem para dar os melhores resultados possíveis, independentemente do tipo de detergente utilizado.

O sistema de lavagem orbital distribui a água uniformemente por todo o compartimento da máquina lava-louça de 60 cm, direcionando a água com precisão para garantir uma excelente lavagem.

Programa normal: O programa normal é adequado para graus normais de sujidade para uso diário.

Classe de eficiência energética F

Total Acquastop: Além da proteção parcial Acquastop presente em todas as máquinas lava-louça Smeg, alguns modelos têm um dispositivo eletrônico instalado na mangueira de entrada de água, que monitora os níveis de água na máquina, detecta vazamentos na mangueira e desliga o fornecimento de água imediatamente quando necessário.

Benefit (TT)

Orbital Wash System

Even water distribution, deep cleaning and low noise thanks to the dual rotating spray arms

Orbital washing system, which, thanks to its double arm, its 7 water exit points and thanks to overlapping and simultaneous rotations and 40 rotations per minute, allows ample coverage of the tank area, thus guaranteeing optimal results in any basket-loading configuration.

Flexifit hinge system

Smooth-running door for optimal integration into the kitchen deisgn

The height of the plinth can vary from 5 cm to 21.5 cm, allowing it to fit perfectly into the cabinet.
Thanks to this solution, the dishwasher blends harmoniously into its surroundings, with the door and plinth perfectly aligned with the other kitchen furniture.