STL281DS

משפחת מוצרים	מדיחי כלים
רוחב	ס"מ 60
גובה מסחרי	ס"מ 82
התקנה	מובנה משולב לחלוטין
מס' סלים	2
מנוע	חד-פאזי
קוד EAN	8017709306915

תוכניות

מס' תוכניות	5	**מעורבת**	כן
טמפרטורות כביסה	50, 65, 70 °C	**אינטנסיבית**	כן
השריה	כן	**חצי מלאה**	כן
חסכונית	כן		

אפשרויות

אפשרות טיימר השהיה	3-6-9 שעות	**אפשרות ייבוש נוסף**	כן

סלים

צבע סל	אפור	**סל תחתון**	עם רשתות קבועות
צבע רכיבי סל	אפור	**סל תחתון עם תחיבים נגד טפטוף**	כן
סל עליון	עם רשתות אמצעיות קבועות		
מחזיק כוסות	כן	**הכלי הגדול ביותר הניתן להכנסה בסל התחתון**	30,0 cm
כוונון גובה של הסל העליון	בשלוש רמות		
הכלי הגדול ביותר הניתן להכנסה בסל העליון	25,0 cm	**צבע רכיבים פנימיים**	כחול
		סלסלה לסכו"ם	כן

מאפיינים טכניים

smeg

Width (mm)	598 mm
Depth (mm)	545 mm
Product Height (mm)	818 mm
בקרות	אלקטרוני
Programme graphics	Symbols
מחוון הדלקה/כיבוי	כן
מחוון תאורת מלח	אור
מחוון עזר לשטיפה	אור
מחוון סוף המחזור	צליל
מערכת שטיפה	סטנדרטי
זרוע ריסוס שלישית	יחיד
מרכך המים	עם הגדרות אלקטרוניות
מערכת הגנה מהצפה	יחיד Acquastop
צינור מים	יחיד; מים קרים/חמים מקס' 60°C – חיסכון בחשמל עם מים חמים עד 35%
קשיות מים מרבית	100°fH;58°dH
מערכת ייבוש	ייבוש בעיבוי טבעי, עם מערכת לפתיחה+ Dry Assist אוטומטית של הדלת בסוף המחזור
הגנת קיטור	בפלסטיק
חומר אמבט	נירוסטה
מסנן	נירוסטה
גוף חימום נסתר	כן
צירים	FLEXIFIT, איזון עצמי, החלקה
משקל מינימלי ומקסימלי של לוח קדמי	2 - 11 kg
גובה בסיס מינימלי ומקסימלי	50 - 215 mm
רגליות מתכוננות	ס"מ, מ-820 עד 890 מ"מ 7
Back cover	Yes
Depth of dishwasher with open door (mm)	1168
רגליות אחוריות מתכוונות מהחזית	כן
Top cover	In plastic

תווית חשמל / ביצועים – שנת 2019

קטגוריית יעילות אנרגטית	D
צריכת חשמל [ל-100 מחזורים, מבוססת על תוכנית חסכונית]	84 KWh
(קיבולת נקובה (כ"ס	13
[צריכת מים [למחזור	12,0 litres
משך התוכנית	3:35 h:min
פליטות רעש נישא באוויר	48 dB(A) re 1 pW
קטגוריית פליטות רעש נישא באוויר	C
אינדקס יעילות אנרגטית (EEI)	49,9

חיבור חשמלי

תקע	(F;E) Schuko
חשמל מחובר	1800 W
זרם	10 A
מתח	220-240 V
תדר (Hz)	50 Hz
סוג החיבור	חד-פאזי
אורך כבל חשמל	140 cm

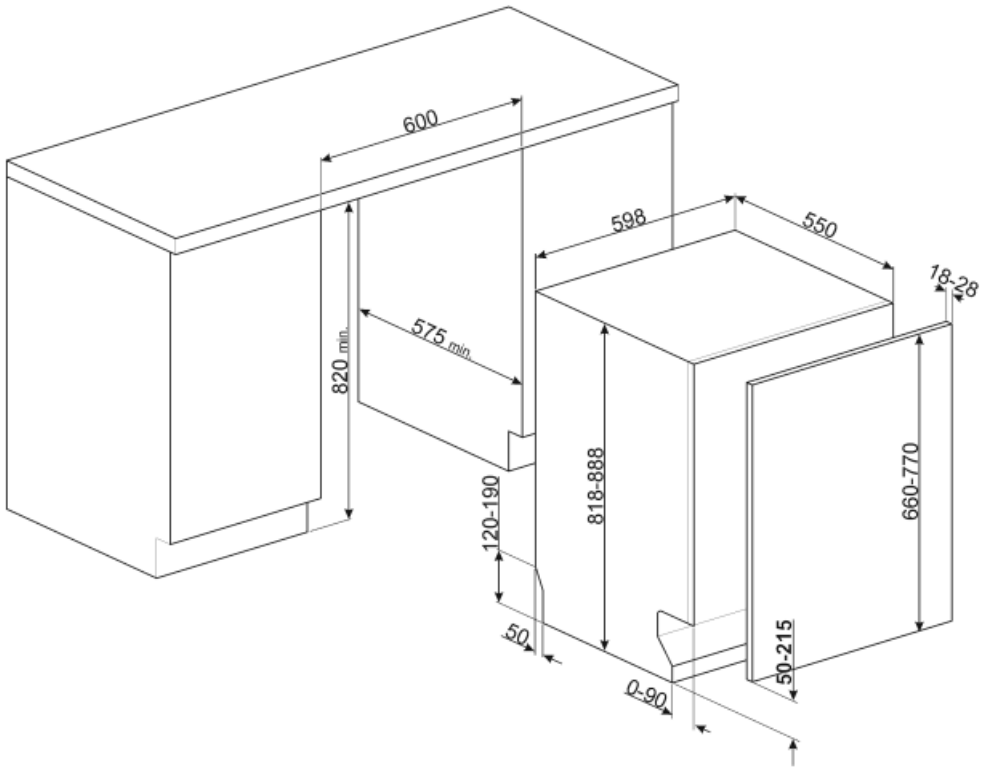
600
598
550
18-28
575 min.
820 min.
818-888
660-770
120-190
50
50-215
0-90

Not included accessories

KITPL60N

ערכת לוח תחתון שחור עם גובה ועומק מתכוננים. ניתנת להתקנה בכל הדגמים המשולבים לחלוטין ובדגמים מתחת לדלפק Flexifit. או Fulcrum עם צירים משתנים

KITPL60X

ערכת לוח תחתון נירוסטה עם גובה ועומק מתכוננים. ניתנת להתקנה בכל הדגמים המשולבים לחלוטין ובדגמים מתחת לדלפק Flexifit. או Fulcrum עם צירים משתנים

KITFLEXI

Kit for 60cm dishwashers with FlexiFit hinges for door panel weight >11 kg (max 15 kg 82 cm and 13,5 kg 86 cm)

KIT82CN

KIT82CX

KITPL60B

ערכת לוח תחתון לבן עם גובה ועומק מתכוננים. ניתנת להתקנה בכל הדגמים המשולבים לחלוטין ובדגמים מתחת לדלפק עם צירים משתנים Fulcrum או Flexifit.

KITPLV2

ערכת הארכה למדיח כלים ומכונת כביסה: אורך במטר 2

Symbols glossary (TT)

Acquastop: מצוידים Smeg חלק ממדיחי הכלים של
פשוט: חיישן צף בתחתית שחיוני Acquastop-ב-
למניעת נזילה לא מכוונת של מים בתוך המכשיר.

D קטגוריית יעילות אנרגטית

טיימר השהיה: ניתן לכוון את טיימר ההשהיה להפעיל
את התוכנית עד 24 שעות לאחר מועד הכיוון.

רמת רעש: בידוד מצוין ומכשירים מיוחדים מפחיתים
את הרעש למינימום.

חצי מלאה: תוכנית זו מיועדת לשטיפת כלים שאינם
מלוכלכים מאוד וכשהמדיח לא מלא לחלוטין.

תוכנית רגילה: התוכנית הרגילה מתאימה לרמות
רגילות של לכלוך בשימוש יומיומי.

Ultraclean: מבצעת שטיפה Ultraclean האפשרות
ומחסלת את כל Cסופית בטמפרטורה גבוהה של 70°
הבקטריות.

System WaterSave מבטיחה את תוצאות הכביסה
הטובות ביותר תוך צריכה מינימלית של מים בהתאם
לדגם של מדיח הכלים.

נגד טפטוף: חלק מהדגמים של מדיחי כלים מצוידים
בפיות פולימר מיוחדות נגד טפטוף שמשפרות את
תהליך הייבוש.

COMM_HEIGHT_82_72dpi

החדשים FlexiFit ניתן להתקין דגמים עם צירי
במטבחים עם בסיס של 5 ס"מ בלבד. העיצוב החדש
הזה של צירים מאפשר להחליק את הלוח מהתחתית
למעלה ללא הפרעות מהבסיס.

...

חסכונית: חסכונית, תוכנית כביסה חסכונית זו
משתמשת בכמות נמוכה של מים וחשמל כדי לספק
את אפשרות הניקוי הידידותית ביותר לסביבה.

תוכניות השריה: תוכנית ההשריה מספקות שטיפה
שמונעת מהלכלוך להתייבש.

הסמלים מציגים את מספר הגדרות הצלחת של מדיח
הכלים.