STL281DS

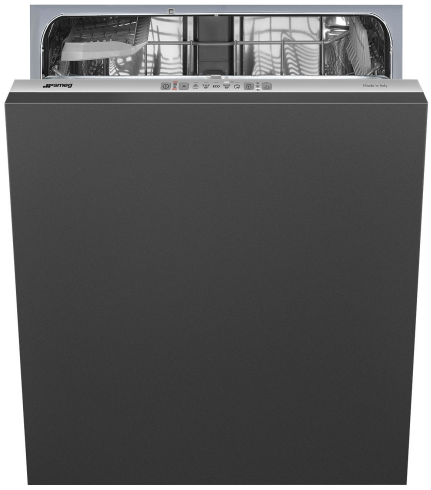

Семейство продуктов	Посудомоечная машина
Коммерческая ширина	60 см
Коммерческая высота	82 см
Установка	Полностью интегрированная встраиваемая
Мебельный фасад	Не поставляется
Количество корзин	2
EAN-**код**	8017709306915

Программы

Количество программ	5	**Смешанное**	Да
Температура мойки	50, 65, 70 °C	**Интенсивная**	Да
Замачивание	Да	**ежедневная с** 1/2 **загрузкой**	Да
ECO	Да		

Опции

Отсрочка включения	3-6-9 часов	**Опция дифференцированной мойки**	
Опция Extra Dry	Да		

Корзины

Цвет корзин	Серый	**Нижняя корзина**	С фиксированными держателями
Цвет компонентов корзин	Серый	**Нижняя корзина с системой** Rompi-Goccia	Да
Верхняя корзина	С фиксированными держателями	**Максимальный размер посуды, загружаемой в нижнюю корзину (см)**	30,0 см
Держатель для бокалов	Да	**Цвет внутренних компонентов**	Синий
Верхняя корзина, регулируемая по высоте	На 3 горизонтальных уровня		

Максимальный размер посуды, загружаемой в верхнюю корзину (см)	25,0 см	**Корзина для столовых приборов**	Да

Технические характеристики

Ширина изделия (мм)	598 мм	**Максимальная жесткость воды**	100°fH;58°dH
Глубина изделия (мм)	545 мм	**Система сушки**	Естественная конденсационная сушка с системой автоматического открывания дверцы Dry Assist + в конце цикла
Высота продукта	818 мм	**Защита от пара**	Пластиковая
Управление	Электронный	**Материал чаши**	Нержавеющая сталь
Индикация программ	Символы	**Фильтр**	Нержавеющая сталь
Индикатор вкл. /выкл.	Да	**Скрытый нагревательный элемент**	Да
Индикатор отсутствия соли	Световая индикация	**Петли**	Самобалансировка, слайдерное крепление, FLEXFIT
Индикатор отсутствия ополаскивателя	Световая индикация	**Минимальный и максимальный вес фасада**	2 - 11 кг
Индикация окончания цикла	Акустический сигнал	**Мин. и максимальная высота цоколя**	50 - 215 mm
Система мойки	Стандартный	**Регулируемые по высоте ножки**	7 см, от 820 до 890 мм
Третий верхний разбрызгиватель	Одинарный	**Задняя крышка**	Да
Смягчитель воды	Электронная регулировка	**Глубина посудомоечной машины с открытой дверцой (мм)**	1168
Система защиты от протечек	Одинарный Acquastop	**Регулировка задних ножек с фронта**	Да
Водоснабжение	Одинарное; холодная/ горячая вода максимум 60°C - экономия энергии с горячей водой до 35%	**Верхняя крышка**	Пластиковая

Производительность/ Энергопотребление

Количество комплектов посуды	13	**Индекс энергоэффективности (EEI)**	49,6
Класс энергоэффективности	D	**Уровень шума**	48 дБ(A) re 1пВт

Электрическое подключение

Номинальная мощность	1800 Вт	**Тип подключения**	Однофазное
Сила тока	10 A	**Длина электрического кабеля**	140 см
Напряжение	220-240 В		

Частота тока	50 Гц	**Тип электрической вилки**	(F;E) Schuko

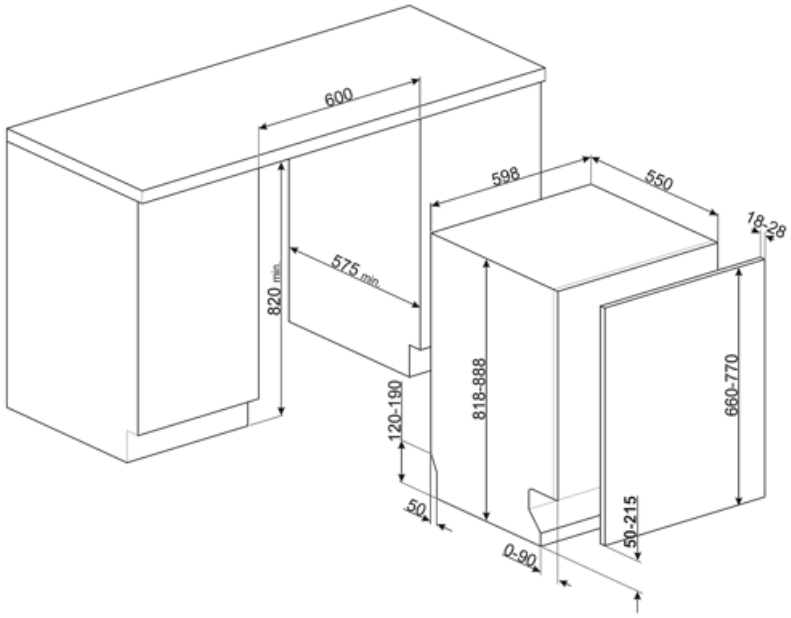

Совместимые Аксессуары

KIT82CN

KIT82CX

KIT82SPRAN

KIT82SPRMW

KIT82SPRX

KITFLEXI

KITPL60B

Комплект цоколя белого цвета с регулируемой высотой и глубиной. Может устанавливаться на все полностью интегрированные модели и модели под столешницу с петлями с регулируемым центром вращения или петлями FlexiFit.

KITPL60N

Комплект цоколя черного цвета с регулируемой высотой и глубиной. Может устанавливаться на все полностью интегрированные модели и модели под столешницу с петлями с регулируемым центром вращения или петлями FlexiFit.

KITPL60X

Комплект цоколя нержавеющая сталь с регулируемой высотой и глубиной. Может устанавливаться на все полностью интегрированные модели и модели под столешницу с петлями с регулируемым центром вращения или петлями FlexiFit.

KITPLV2

Удлинительный шланг для посудомоечных и стиральных машин: длина 2 м.

Symbols glossary

Acquastop: некоторые посудомоечные машины Smeg оснащены простым датчиком Acquastop: поплавок в нижней части, который необходим для предотвращения случайной утечки воды внутрь устройства.

Коммерческая высота 82

Модели с новыми петлями Flexi Fit можно устанавливать на кухнях с цоколем высотой всего 5 см. Благодаря этой новой конструкции петель мебельный фасад имеет скользящее движение снизу вверх, что позволяет избежать того, что фасад заденет цоколь.

Ежедневная 1/2 загрузки: эта программа предназначена для мытья не сильно загрязненной посуды при частичной загрузке посудомоечной машины.

Смешанное (Mix): Программа подходит для различной посуды и повседневной мойки кастрюль и сковород без особого загрязнения.

Ultraclean: опция Ultraclean выполняет заключительное ополаскивание при высокой температуре 70°C, уничтожая практически все бактерии.

Система WaterSave обеспечивает наилучшие результаты мойки при минимальном расходе воды в зависимости от модели посудомоечной машины.

Класс энергоэффективности D

Rompi Goccia: некоторые модели посудомоечных машин оснащены специальными полимерными насадками против капель, которые улучшают процесс сушки посуды.

Возможность отложить запуск желаемой программы на срок до 24 часов, чтобы запрограммировать работу посудомоечной машины в желаемое время.

Уровень шума: отличная изоляция и специальные устройства сводят шум к минимуму.

ECO: для обеспечения максимально экологичного подхода к очистке, эта программа использует небольшое количество воды и энергии

Программа замачивания: обеспечивает ополаскивание для предотвращения высыхания грязи.

Указано максимальное количество комплектов посуды в посудомоечной машине.

EXTRA DRY Эта опция добавляет цикл горячего ополаскивания в конце цикла, который обеспечивает улучшенную сушку.