STL281SMX



Familia	Lavavajillas
Ancho comercial	60 cm
Altura comercial	82 cm
Instalación	Integración total
Panel de cocina (puerta)	No incluido
Nº Cestos	2
Motor	Monofase
Código EAN	8017709332808

Programas

Número de programas	5	**Eco**	Sí
Temperaturas de lavado	45, 55, 65, 70 °C	**Mix**	Sí
		Intensivo	Sí
Remojo	Sí		
Express 27'	Sí		

Opciones

Opción de inicio retardado	3-6-9 ore, con remojo automático	**Opción 1/2 carga distribuida FlexiZone**	Sí

Cestos

Color cestos	Gris	**Cesto inferior**	Con inserto fijo
Color componentes cestos	Gris	**Cesto inferior con insertos rompegotas**	Sí
Cesto superior	con inserciones fijas	**Dimensiones máximas plato cargable en cesto inferior**	30,0 cm
Regulación en altura del cesto superior	En tres niveles	**Color componentes internos**	Azul
Dimensiones máximas plato cargable en cesto superior	25,0 cm	**Cesto portacubiertos**	13 cubiertas sistema traslante

Características técnicas



Ancho del producto (mm)	598 mm
Profundidad del producto (mm)	545 mm
Altura del producto (mm)	818 mm
Mandos	Electrónicos
Gráficos programas	Símbolos
Indicador on/off	Sí
Indicador sal	Testigo
Indicador abrillantador	Testigo
Indicador de fin de ciclo	Señal sonoro
Apagado automático	Sí
Sistema de lavado	Orbital
Tercer aspersor superior	Individual
Descalcificador	A regulación electrónica
Sistema de protección anti-fugas de agua	Acquastop único
Alimentación agua	Singular; agua fría/caliente hasta a 60°C - ahorro energético con agua caliente hasta el 35%
Máxima dureza del agua	100°fH;58°dH
Sistema de secado	Por condensación natural
Protección vapor	De plástico
Material de la cuba	Acero inoxidable
Filtro	Acero inoxidable
Resistencia oculta	Sí
Bisagras	Bisagra deslizante FLEXIFIT
Min. y max. peso del panel frontal	2,5 - 11 kg
Min. and max plinth height	50 - 115 mm
Patas ajustables	7 cm, de 820 a 890 mm
Cubierta posterior	Sí
Profundidad lavavajillas con puerta abierta (mm)	1146 mm
Cubierta superior	De plástico

Rendimiento / Etiqueta energética - Reg. 2019



Clase eficiencia energética	F
Consumo de agua [por ciclo]	12.0 litres

Conexión eléctrica

Potencia instalada	1300 W
Corriente	13 A
Tensión	115 V
Frecuencia	60 Hz
Tipo de conexión	Monofásico
Largo del cable de alimentación	140 cm
Enchufe	(A) USA y México

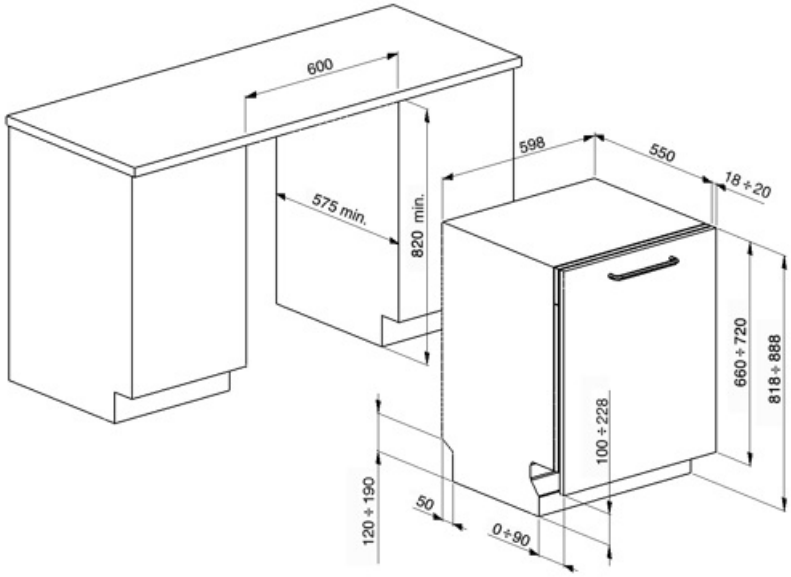
600
575 min.
820 min.
598
550
18÷20
660÷720
818÷888
100÷228
120÷190
50
0÷90

Compatible Accessories



KIT82CN



KIT82CX



KIT82SPRAN



KIT82SPRMW



KIT82SPRX



KITFLEXI



KITPL60B

Kit Toekick en color Blanco con altura y profundidad ajustables. Puede instalarse sobre todos los modelos totalmente integrados y bajo banco con bisagras de fulcro variable o flexifit.



KITPL60N

Kit Toekick en color Negro con altura y profundidad ajustables. Puede instalarse sobre todos los modelos totalmente integrados y bajo banco con bisagras de fulcro variable o flexifit.



KITPL60X

Kit Toekick de acero inoxidable con altura y profundidad ajustables. Puede montarse sobre todos los modelos totalmente integrados y bajo banco con bisagras de fulcro variable o flexifit.



KITPLV2

Kit de extensión para lavavajillas y lavadoras: longitud 2 m.

Symbols glossary



Simple Acquastop: Lavavajillas: El dispositivo Simple Acquastop puede detectar fugas accidentales de agua en el tanque gracias a un sensor colocado en la bandeja del lavabo. En este caso, el ciclo de lavado se detiene y el agua presente es expulsada a través de la tubería de drenaje. lavadora: El dispositivo Acquastop, con la ayuda de una doble funda impermeable, puede detectar una fuga de agua en la manguera de entrada. En este caso, la entrada de agua cerca de la conexión a la toma de corriente está bloqueada .



Clase eficiencia energética F



Delay Timer: con la opción Delay Timer, es posible posponer el inicio del programa deseado hasta 24 h para programar el funcionamiento del lavavajillas en el intervalo de tiempo deseado (por ejemplo, la noche). Cuando la puerta está cerrada, el lavavajillas realizará un prelavado, después de lo cual el conjunto de "programación realizada" comenzará a funcionar.



FlexiZone ½: la opción FlexiZone ½ es adecuada para lavar incluso algunos platos, distribuidos en ambas cestas. Además, ahorra energía, agua y tiempo con total flexibilidad de carga.



Sistema Orbital: El Sistema Orbital, consiste en un rociador doble que, gracias a la superposición y las rotaciones contemporáneas, permite que el agua alcance uniformemente todo el espacio interno para obtener excelentes resultados de lavado.



Normal: el programa Normal es adecuado para vajillas y ollas mixtas de uso diario, sin incrustaciones particulares.



Rápido 27 minutos: al seleccionar la opción Quick 27 minutos, es posible lavar rápidamente los platos ligeramente sucios inmediatamente después de su uso.



13 cubiertos: la gama Smeg incluye lavavajillas con 7, 10, 12, 13 y 14 cubiertos según el modelo.



Insertos rompe-gotas: algunos modelos de lavavajillas están equipados con insertos de rotura para la cesta inferior, útiles para mejorar el secado de los platos sin dejar halos.



82 cm high



Sistema FlexiFit: el nuevo sistema FlexiFit en bisagras de punto de apoyo variable permite que la puerta se abra deslizándose, lo que permite una mayor flexibilidad para elegir el tipo de cocina, en particular la altura del zócalo, que puede ser de 5 a 21.5 cm de alto .



El nivel de rumirosidad se obtiene gracias a un excelente aislamiento y dispositivos especiales, diseñados específicamente para amortiguar el sonido generado durante el funcionamiento del lavavajillas. En la gama hay modelos con varios niveles de rumorosidad.



Eco: el programa Eco es adecuado para lavar platos normalmente sucios. El uso del programa Eco garantiza el mejor rendimiento en términos de eficiencia energética .



Remojo: El programa de remojo está diseñado para el prelavado en frío de ollas y sartenes, esperando un lavado adicional y más completo.



Ultraclean: El programa Ultraclean, que termina con un enjuague antibacteriano a 70 ° C, asegura una acción bactericida adicional y una limpieza profunda de los platos.



Watersave: es un sistema de gestión del agua que, garantizando los mejores resultados de lavado y el menor consumo de energía, le permite lavar una carga completa con solo 12 litros de agua.