STL322BQLFR



משפחת מוצרים	מדיחי כלים
רוחב	ס"מ 60
גובה מסחרי	ס"מ 82
התקנה	מובנה משולב לחלוטין
מס' סלים	3, עם סל שלישי FlexiDuo
קוד EAN	8017709306755

תוכניות

מס' תוכניות	10+1
טמפרטורות כביסה	38, 45, 50, 55, 65, 70, 75 °C
השריה	כן
אקספרס 27 דקות	כן
קריסטל	כן
אקספרס מלא – 60 דקות	כן
חסכונית	כן
מעורבת	כן
שקט (-2dB)	כן
אינטנסיבית	כן
ניקוי עצמי	כן
היגיינה 99.9%	כן
עדין	כן

אפשרויות

אופציה Dry Assist +	כן
אפשרות טיימר השהיה	עד 24 שעות
אפשרות FlexiZone חצי מלאה	כן
אפשרות תוכניות מיוחדות	כן

סלים

צבע סל	אפור
צבע רכיבי סל	אפור
ידית	בפלסטיק על הסל העליון והתחתון
סל עליון	עם רשתות אמצעיות קבועות
מחזיק כוסות	כן
הכלי הגדול ביותר הניתן להכנסה בסל העליון	19,0 cm
סל תחתון	עם 4 רשתות מתקפלות
סל תחתון עם תחיבים נגד טפטוף	כן

כוונון גובה של הסל העליון	בשלוש רמות
הכלי הגדול ביותר הניתן להכנסה בסל התחתון	30,0 cm
צבע רכיבים פנימיים	כחול

מאפיינים טכניים



רוחב (מ"מ)	598 mm
עומק (מ"מ)	545 mm
סוג צג	צג LED (3 ספרות)
גובה המוצר (מ"מ)	818 mm
בקרות	אלקטרוני
צג	התחלה מושהית, מחוון זמן התוכנית
Programme graphics	Symbols
מחוון הדלקה/כיבוי	כן
מחוון תאורת מלח	אור
מחוון עזר לשטיפה	אור
מחוון סוף המחזור	ActiveLight
כיבוי אוטומטי	כן
מערכת שטיפה	מסלולי
זרוע ריסוס שלישית	יחיד
מרכך המים	עם הגדרות אלקטרוניות
מערכת הגנה מהצפה	כולל Acquastop
צינור מים	יחיד; מים קרים/חמים מקס' חיסכון בחשמל עם 60°C – מים חמים עד 35%
קשיות מים מרבית	100°fH;58°dH
מערכת ייבוש	ייבוש בעיבוי טבעי, עם מערכת לפתיחה+ Dry Assist אוטומטית של הדלת בסוף המחזור
הגנת קיטור	בפלסטיק
חומר אמבט	נירוסטה
מסנן	נירוסטה
גוף חימום נסתר	כן
צירים	FLEXIFIT, איזון עצמי, החלקה
משקל מינימלי ומקסימלי של לוח קדמי	2 - 11 kg
גובה בסיס מינימלי ומקסימלי	50 - 215 mm
רגליות מתכווננות	ס"מ, מ-820 עד 890 מ"מ 7
Additional gaskets	No
Back cover	Yes
Depth of dishwasher with open door (mm)	1146 mm
רגליות אחוריות מתכוונות מהחזית	כן
Top cover	In plastic

תווית חשמל / ביצועים – שנת 2019

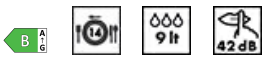

קטגוריית יעילות אנרגטית	B
צריכת חשמל [ל-100 מחזורים, מבוססת על תוכנית חסכונית]	64 kWh
קיבולת נקובה (כ"ס)	14
צריכת מים [למחזור]	9,0 litres
משך התוכנית	4:25 h:min
פליטות רעש נישא באוויר	42 dB(A) re 1 pW
קטגוריית פליטות רעש נישא באוויר	B
אינדקס יעילות אנרגטית (EEI)	37,8

חיבור חשמלי

חשמל מחובר	1800 W
זרם	10 A
מתח	220-240 V
תדר (Hz)	50 Hz
סוג החיבור	חד-פאזי
אורך כבל חשמל	140 cm
תקע	(F;E) Schuko

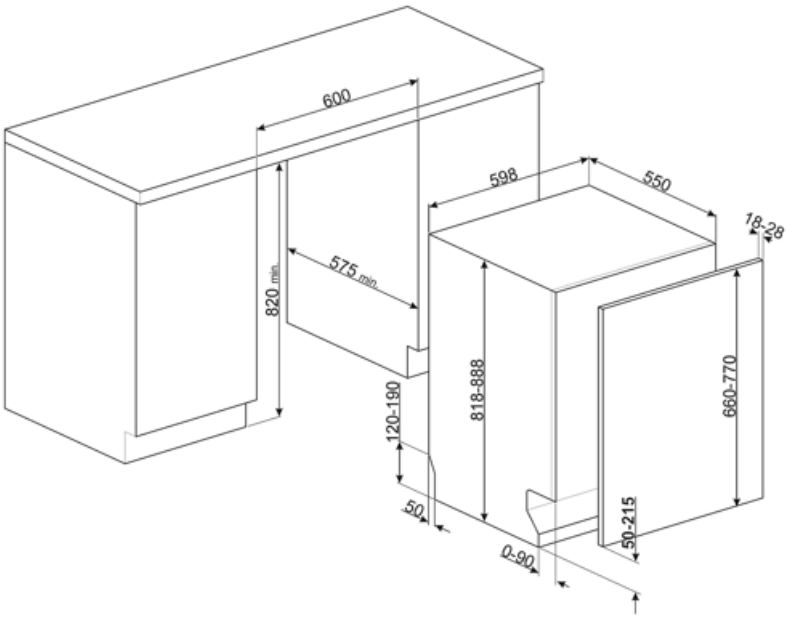
600
598
550
18-28
575 min
820 min
818-888
660-770
120-190
50
50-215
0-90

Compatible Accessories



KIT82CN



KIT82CX



KIT82SPRAN



KIT82SPRMW



KIT82SPRX

KITFLEXI



Kit for 60cm dishwashers with FlexiFit hinges for door panel weight >11 kg (max 15 kg 82 cm and 13,5 kg 86 cm)

KITGH

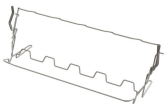

מחזיק כוסות ערכה. יש להתקינו בסל הראשון רק אם יש מדפים מתקפלים

KITPL60B



ערכת לוח תחתון לבן עם גובה ועומק מתכווננים. ניתנת להתקנה בכל הדגמים המשולבים לחלוטין ובדגמים מתחת לדלפק עם צירים משתנים Fulcrum או Flexifit.

KITPL60N



ערכת לוח תחתון שחור עם גובה ועומק מתכווננים. ניתנת להתקנה בכל הדגמים המשולבים לחלוטין ובדגמים מתחת לדלפק עם צירים משתנים Fulcrum או Flexifit.

KITPL60X



ערכת לוח תחתון נירוסטה עם גובה ועומק מתכווננים. ניתנת להתקנה בכל הדגמים המשולבים לחלוטין ובדגמים מתחת לדלפק עם צירים משתנים Fulcrum או Flexifit.

KITPLV2



ערכת הארכה למדיח כלים ומכונת כביסה: אורך במטר 2

Symbols glossary



Activelight שמקרינה אור אדום על LED היא מנורת הרצפה שמתחת למדיח הכלים כשהוא בשימוש.



COMM_HEIGHT_82_72dpi



FlexiDuo: מאפשר FlexiDuo סל הסכו"ם השלישי לסדר סכו"ם או ספלים קטנים, מצקות או כלים גדולים יותר כרצוי: כולל שני מודולים נפרדים וניתן להזזה.



FlexiZone: Flexizone למכונה חצי מלאה מאפשרת לשטוף כמות קטנה יותר תוך חיסכון בחשמל, מים וזמן ללא מגבלה על מיקום הפריטים.



מערכת שטיפה מסלולית מחלקת את המים באופן שווה בתא של מדיח כלים 60 ס"מ ומכוונת את המים בדיוק כדי לאפשר שטיפה מצוינת.



עדינה: תוכנית שטיפה עדינה מיועדת לכלים עדינים שאינם מלוכלכים מאוד.



תוכנית רגילה: התוכנית הרגילה מתאימה לרמות רגילות של לכלוך בשימוש יומיומי.



מהירה 27 דקות: מהירה 27 דקות היא תוכנית מהירה שנמשכת 27 דקות בלבד.



הסמלים מציגים את מספר הגדרות הצלחת של מדיח הכלים.



מבטיחה את תוצאות הכביסה System WaterSave הטובות ביותר תוך צריכה מינימלית של מים בהתאם לדגם של מדיח הכלים.



...



מאפשר להפעיל תוכנית נוספות שנבחרו עם כל מחזור שטיפה שהוא. לאחר בחירת מחזור הכביסה הרצוי, לוחצים על הלחצן (



B קטגוריית יעילות אנרגטית



נגד טפטוף: חלק מהדגמים של מדיחי כלים מצוידים בפיות פולימר מיוחדות נגד טפטוף שמשפרות את תהליך הייבוש.



טיימר השהיה: ניתן לכוון את טיימר ההשהיה להפעיל את התוכנית עד 24 שעות לאחר מועד הכיוון.



החדשים FlexiFit ניתן להתקין דגמים עם צירי במטבחים עם בסיס של 5 ס""מ בלבד. העיצוב החדש הזה של צירים מאפשר להחליק את הלוח מהתחתית למעלה ללא הפרעות מהבסיס.



רמת רעש: בידוד מצוין ומכשירים מיוחדים מפחיתים את הרעש למינימום.



קריסטלים: תוכנית הקריסטלים מיועדת לכלים עדינים כגון כוסות וחרסינה.



חסכונית: חסכונית, תוכנית כביסה חסכונית זו משתמשת בכמות נמוכה של מים וחשמל כדי לספק את אפשרות הניקוי היעילה ביותר לסביבה.



תוכניות השריה: תוכנית ההשריה מספקות שטיפה שמונעת מהלכלוך להתייבש.



מבצעת שטיפה Ultraclean האפשרות Ultraclean: ומחסלת את כל Cסופית בטמפרטורה גבוהה של 70° הבקטריות.



בנוסף להגנה החלקית Total Acquastop: שקיימת בכלל מדיחי הכלים של Smeg, Acquastop חלק מהדגמים מצוידים בהתקן אלקטרוני שמחובר לצינור הכניסה של המים ומנטר את מפלסי המים במכונה, מאתר נזילות וסוגר את אספקת המים מיד כשהדבר נחוץ.



מחזור שטיפה מהיר: לכלים מעורבים עם רמת לכלוך רגילה כגון צלחות ומחבתות, גם עם משקעים יבשים. הכלים נשטפים ומיובשים ב-60 דקות.



מחזור שטיפה מתאים לכלים מלוכלכים ברמה רגילה, גם עם משקעים יבשים. מבטיח הפחתת רעש מקסימלית ובכך מושלם להפעלה



בנוסף לחיסכון בחשמל, Dry Assist +, האפשרות מבטיחה ייבוש מושלם של הכלים על ידי פתיחה אוטומטית של הדלת בסיום מחזור השטיפה.



תוכנית שטיפה בטמפרטורה גבוהה. HYGIENE 99.9% שטיפה ב-75° מבטיחה הסרה של 99.9% מהחיידקים והבקטריות.

העבודה לשיפור מתמשך אפשרה לנו ליצור את הדור השני של מנוע אינוורטר 2.0, שמתאפיין ביעילות ועמידות רבות יותר לאורך זמן וביצועים גבוהים מאוד עם צריכת חשמל ורמת רעש נמוכות יותר.