STL323AL

Família	Máquina de lavar louça
Largura	60 cm
Altura comercial	82 cm
Instalação	de encastre total
Painel do móvel	Não fornecido
Nº de cestos	3, FlexiDuo com Easy Glide
Código EAN	8017709332921

Programas

Nº de programas	10+1	**Auto 45-65**	Sim
Temperaturas de lavagem	38, 45, 50, 55, 65, 70, 75 °C	**Mix**	Sim
Pré-lavagem	Sim	**Silencioso (-2 dB)**	Sim
Rápido 27 min	Sim	**Intensivo**	Sim
Vidros	Sim	**Self clean**	Sim
Expresso 60 min	Sim	**Esterilizar 99,9%**	Sim
Eco	Sim		

Opções

Dry Assist +	Sim	**Opção FlexiZone 1/2 carga distribuída**	Sim
Opção início diferido	de 1 a 24 H, com pré-lavagem automática	**Opção programas especiais**	Sim

Cestos

Cor dos cestos	Cestos em cinzentos	**Cesto superior com guias EasyGlide**	Sim
Cor dos componentes dos cestos	Acessórios internos em cinzento	**Ø máx. do prato no cesto superior**	19,0 cm
Puxador	Puxadores em plástico nos cestos superior e inferior		

Cesto superior	1 suporte rebatível	**Cesto inferior**	Com 2 suportes rebatíveis
Suporte para copos	Sim	**Cesto inferior com sistema antigotas para secagem otimizada**	Sim
Cesto superior ajustável em altura	Em 3 níveis (5 cm)	**Ø máx. do prato no cesto inferior**	30,0 cm
		Cor dos componentes internos	Azul

Especificações técnicas

Largura	598 mm	**Dureza máxima da água**	100°fH;58°dH
Profundidade (mm)	545 mm	**Sistema de secagem**	Secagem por condensação natural, com Dry Assist, abertura automática da porta no final do ciclo
Tipo de display	Display de 3 dígitos	**Proteção do vapor**	Proteção de vapores em plástico
Altura	818 mm	**Material da cuba**	Cuba em aço inox
Comandos	Comandos eletrónicos	**Filtro**	Filtros em aço inox
Display	Programação de início diferido, Indicação da duração do programa, Indicação do tempo para fim do programa	**Resistência de aquecimento oculta**	Sim
Gráfico dos programas	Símbolos	**Dobradiças**	Porta equilibrada por dobradiças Flexifit, eixo variável por deslize
Luz indicadora On/Off	Sim	**Peso min. e máx. do painel frontal**	2,5 - 11 kg
Luz indicadora de falta de sal	Luz indicadora falta de sal	**Altura min. e máx. do rodapé**	50 - 215 mm
Luz indicadora de falta de abrilhantador	Luz indicadora falta de abrilhantador	**De coluna**	Sim
Indicador de fim do programa	ActiveLight, luz no pavimento durante o programa	**Pés reguláveis em altura**	7cm, de 820 a 890 mm
Sistema de lavagem	Sistema de lavagem Planetário, melhores resultados com menos água	**Additional gaskets**	Yes, with stainless steel plate
Terceiro aspersor superior	Individual	**Tampo traseiro**	Sim
Descalcificador	Ajuste automático ao nível de dureza da água	**profundidade da máquina de lavar louça com porta aberta (mm)**	1146
Sensor Aquatest para análise da sujidade da água	Sim	**Pé traseiro regulável à frente**	Sim
Sistema de proteção anti inundação	Acquastop proteção Total	**Tampo superior**	Tampo superior em plástico
Alimentação de água	Admissão de água até 60°C para poupar até 35% de energia		

Performance / Etiqueta energética

Número de talheres	13	**Nível de ruído**	42 dB(A) re 1 pW
Eficiência energética	A		

Energy Effiency Index (EE)	31.5	**Duração do modo Stand by ON (min.)**	5 min

Ligação elétrica

Potência nominal	1800 W	**Tipo de ligação**	Ligação monofásica
Corrente (Amperes)	10 A	**Comprimento do cabo de alimentação**	140 cm
Tensão (Volts)	220-240 V		
Frequência (Hz)	50 Hz	**Ficha elétrica**	(F;E) Schuko

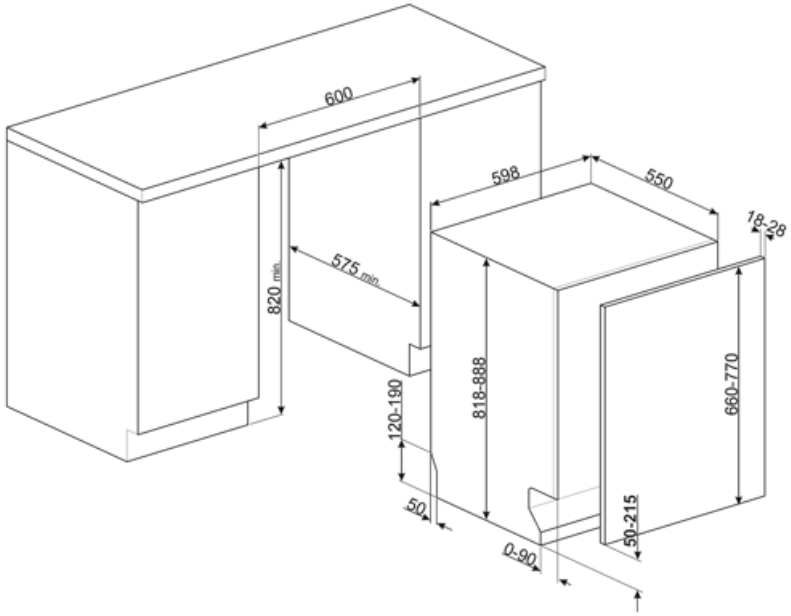

Acessórios Compatíveis

KIT82CN

KIT82CX

KIT82SPRAN

KIT82SPRMW

KIT82SPRX

KITFLEXI

Kit for 60cm dishwashers with FlexiFit hinges for door panel weight >11 kg (max 15 kg 82 cm and 13,5 kg 86 cm)

KITGH

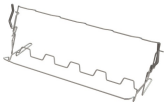

Kit glass holder. It has to be fitted on the first basket but only if there are foldable racks

KITPL60B

Toekick Kit in White colour with adjustable height and deepness. Can be installed over all the fully integrated and underbench models with variable fulcrum or flexifit hinges.

KITPL60N

Toekick Kit in Black colour with adjustable height and deepness. Can be installed over all the fully integrated and underbench models with variable fulcrum or flexifit hinges.

KITPL60X

Toekick Kit in Stainless Steel with adjustable height and deepness. Can be fitted over all the fully integrated and underbench models with variable fulcrum or flexifit hinges.

KITPLV2

Kit extension for dishwasher and washing machine: lenght mt. 2

Symbols glossary

Active Light: A máquina emite uma luz vermelha no pavimento para indicar que a máquina está em funcionamento. Muito útil uma vez que as máquinas da Smeg são muito silenciosas.

As Pastilhas Antigotas reduzem o contacto entre a louça e o cesto, evitando a acumulação de partículas de água. Melhora a qualidade da secagem.

Máquinas de lavar louça de encastre com 82 cm de altura.

EasyGlide: sistema para um deslizar fácil e suave quando o cesto superior se encontra cheio de louça.

As dobradiças FlexiFit permitem suportar painéis decorativos mais pesados – até 10 Kg nas máquinas Maxi 86 cm de altura, e até 11 Kg nas máquinas de 82 cm de altura. O movimento do eixo permite utilizar rodapés entre 5 e 21 cm de altura e o pouco espaço exigido para movimentar a porta torna esta solução também apropriada para instalação em coluna.

Nível de ruído: Indica o ruído em dB(A) de acordo com as normas e diretrizes europeias e conforme mencionado na etiqueta energética e na ficha de produto.

Auto 45°-65°: programa automático que regula a duração do ciclo, dependendo das necessidades de pré-lavagem e de enxaguamento.

Eco: programa de lavagem económica. Utiliza baixa quantidade de água e energia para fornecer a opção de lavagem mais ecológica.

Pré-lavagem: pensado para fazer uma lavagem curta a frio. Utilizada para tirar os resíduos maiores da louça quando a máquina ainda não está totalmente carregada para efetuar um programa de lavagem.

UltraClean: lava e enxagua a 70°C nos últimos 10 minutos para uma limpeza mais profunda. Tem um efeito de higienização e é indicado para biberões, tábuas de madeira e colheres de pau.

O sistema Aquatest mede a clareza da água durante um programa automático e garante o consumo mínimo de água e energia.

Instalação em coluna: estão equipadas com barras laterais para isolamento e com dobradiças FlexiFit para que o painel inferior fique alinhado com o painel da porta.

A opção Início Diferido permite definir a hora de arranque do programa. No entanto, a pré-lavagem é sempre feita imediatamente para garantir a eliminação dos resíduos mais difíceis.

FlexiDuo: permite organizar talheres ou copos pequenos , conchas, ou utensílios volumosos como quiser. O cesto FlexiDuo é composto por dois módulos separados e móveis, que podem ser ajustados individualmente.

FlexiZone 1/2 carga: indicado para lavar cargas menores. Não há restrições quanto à zona do cesto e em que cesto se coloca, proporcionando flexibilidade de carga total.

Sistema de lavagem Planetarium: através do movimento duplo e simultâneo do suporte e do braço a 65 rpm, a água atinge a máxima cobertura para garantir o melhor aproveitamento da água.

Crystals: The Crystals programme is dedicated to delicate dishes such as glasses and china.

Normal: o programa é adequado para louça mista normal e utensílios de cozinha de uso diário, sem incrustações.

Rápido 27 min: lavagem rápida em apenas 27 minutos à temperatura de 38°C. Programa desenvolvido especificamente para louça pouco suja e quando se pretende proceder à lavagem imediatamente após o uso.

Número de talheres: Indica a carga máxima em serviços padrão aconselhada na máquina para obter os menores consumos.

Acquastop total: além da proteção parcial Acquastop presente em todas as máquinas de lavar louça Smeg, alguns modelos possuem um dispositivo eletrónico instalado na mangueira de entrada de água, que monitoriza os níveis de água na máquina, deteta vazamentos na mangueira e desliga o fornecimento de água imediatamente se necessário.

Litros: consumo de água no programa normativo.

Express 60 min: este programa rápido lava e seca a louça em 60 minutos. A lavagem é feita a 65°C, havendo um enxaguamento a 70°C na fase final (55°C se selecionado o modo para poupar energia). No fim, dá-se a secagem.

Limpeza interior: programa de lavagem da máquina. Deve ser feito com a máquina vazia a cada 2-3 meses, utilizando detergentes específicos para máquinas de lavar louça. A higienização da máquina elimina odores e permite resultados de lavagem superiores.

Silencioso: programa para reduzir o ruído durante a lavagem. Ideal para ser utilizado durante os períodos de descanso.

Allows you to enable additional programs when selected together with any wash cycle. After having selected the required wash cycle, press the button (

The Dry Assist + option, in addition to saving energy, ensures perfect drying of the dishes by opening the door automatically at the end of the washing cycle.

Classe de eficiência energética do produto declarada na etiqueta energética e na ficha do produto e em conformidade com os regulamentos UE.

Esterilizar 99,9%: programa certificado pela VDE, elimina 99,99% dos vírus e bactérias. Ideal para uma lavagem intensiva de pratos, panelas, frigideiras, tábuas de cortar e biberões. Evita as alergias.

O motor Inverter 2.0, caracterizado por uma maior eficiência e durabilidade ao longo do tempo, permite um desempenho muito elevado e assegura menor consumo de energia e baixo nível de ruído.

8,2 /no

7,6 /no