# STL323BL

| | |
|---|---|
| **Семейство продуктов** | Посудомоечная машина |
| **Коммерческая ширина** | 60 см |
| **Коммерческая высота** | 82 см |
| **Установка** | Полностью интегрированная встраиваемая |
| **Мебельный фасад** | Не поставляется |
| **Количество корзин** | 3, FlexiDuo |
| EAN-**код** | 8017709307028 |

## Программы

| | | | |
|---|---|---|---|
| **Количество программ** | 10+1 | **Авто 45-65** | Да |
| **Температура мойки** | 38, 45, 50, 55, 65, 70, 75 °C | **Смешанное** | Да |
| **Замачивание** | Да | **Тихий (-2 дБ)** | Да |
| Express 27' | Да | **Интенсивная** | Да |
| **Хрусталь** | Да | **Программа самоочистки** | Да |
| Full express - **60 минут** | Да | Hygiene 99,9% | Да |
| ECO | Да | | |

## Опции

| | | | |
|---|---|---|---|
| **Опция** Dry Assist+ | Да | **опция** FlexiZone - 1/2 **загрузки** | Да |
| **Отсрочка включения** | До 24 часов, с предварительной мойкой | **Специальные программы** | Да |

## Корзины

| | | | |
|---|---|---|---|
| **Цвет корзин** | Серый | **Верхняя корзина с системой выдвижения** Easy-Glide | Да |
| **Цвет компонентов корзин** | Серый | | |

| | |
|---|---|
| **Ручка** | Пластиковая с вкладышем из нержавеющей стали на верхней и нижней корзинах |
| **Верхняя корзина** | С 1 складным держателем |
| **Держатель для бокалов** | Да |
| **Верхняя корзина, регулируемая по высоте** | На 3 горизонтальных уровня |
| **Максимальный размер посуды, загружаемой в верхнюю корзину (см)** | 19,0 см |
| **Нижняя корзина** | С 2 складными полками |
| **Нижняя корзина с системой Rompi-Goccia** | Да |
| **Максимальный размер посуды, загружаемой в нижнюю корзину (см)** | 30,0 см |
| **Цвет внутренних компонентов** | Синий |

## Технические характеристики

| | |
|---|---|
| **Ширина изделия (мм)** | 598 мм |
| **Глубина изделия (мм)** | 545 мм |
| **Тип дисплея** | LED-дисплей (3 цифры) |
| **Высота продукта** | 818 мм |
| **Управление** | Электронный |
| **Дисплей** | отсрочка старта, Индикация времени программы |
| **Индикация программ** | Символы |
| **Индикатор вкл. /выкл.** | Да |
| **Индикатор отсутствия соли** | Световая индикация |
| **Индикатор отсутствия ополаскивателя** | Световая индикация |
| **Индикация окончания цикла** | ActiveLight - Луч на полу |
| **Система мойки** | Planetarium |
| **Третий верхний разбрызгиватель** | Одинарный |
| **Смягчитель воды** | Электронная регулировка |
| **Датчик Acquatest** | Да |
| **Система защиты от протечек** | Полный Acquastop |
| **Водоснабжение** | Одинарное; холодная/ горячая вода максимум 60°C - экономия энергии с горячей водой до 35% |
| **Максимальная жесткость воды** | 100°fH;58°dH |
| **Система сушки** | Естественная конденсационная сушка с системой автоматического открывания дверцы Dry Assist + в конце цикла |
| **Защита от пара** | Пластиковая |
| **Материал чаши** | Нержавеющая сталь |
| **Фильтр** | Нержавеющая сталь |
| **Скрытый нагревательный элемент** | Да |
| **Петли** | Самобалансировка, слайдерное крепление, FLEXFIT |
| **Минимальный и максимальный вес фасада** | 2 - 11 кг |
| **Мин. и максимальная высота цоколя** | 50 - 215 mm |
| **Установка в колонну** | Да |
| **Регулируемые по высоте ножки** | 7 см, от 820 до 890 мм |
| **Дополнительные прокладки** | Да, с пластиной из нержавеющей стали |
| **Задняя крышка** | Да |
| **Глубина посудомоечной машины с открытой дверцой (мм)** | 1146 mm |
| **Регулировка задних ножек с фронта** | Да |
| **Верхняя крышка** | Пластиковая |

## Производительность / Энергопотребление - НОВЫЙ регламент

| | | | |
|---|---|---|---|
| **Класс энергоэффективности** | B | **Продолжительность цикла** | 4:25 h:min |
| **Потребление энергии [на 100 циклов, тестовая программа ECO]** | 63 кВт/ч | **Излучение воздушного шума (фаза вращения)** | 42 дБ(A) re 1пВт |
| **Загрузка, комплектов** | 13 | **Класс эмиссии воздушного акустического шума** | B |
| **Потребление воды [за цикл]** | 9,0 litres | **Индекс энергоэффективности (EEI)** | 37,9 |

## Электрическое подключение

| | | | |
|---|---|---|---|
| **Номинальная мощность** | 1800 Вт | **Тип подключения** | Однофазное |
| **Сила тока** | 10 A | **Длина электрического кабеля** | 140 см |
| **Напряжение** | 220-240 В | **Тип электрической вилки** | (F;E) Schuko |
| **Частота тока** | 50 Гц | | |

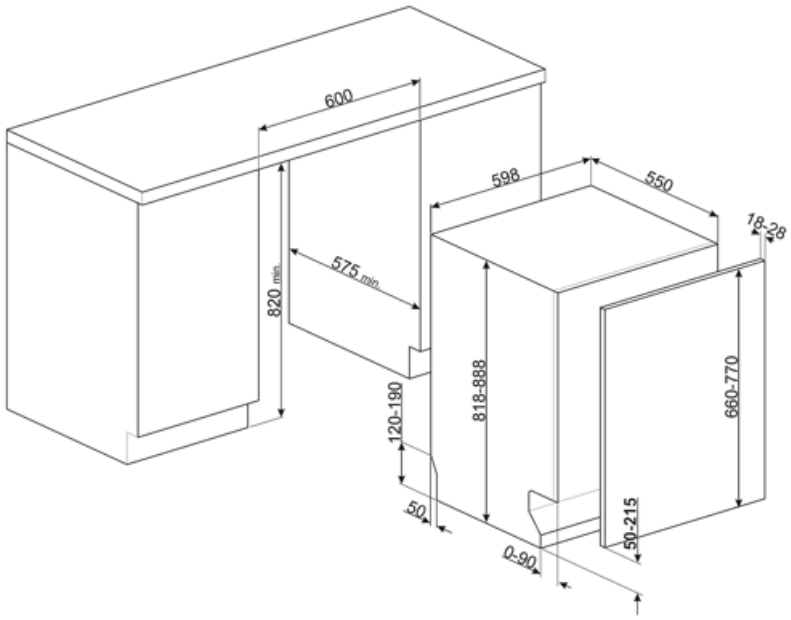

## Совместимые Аксессуары

KIT82CN

KIT82CX

KIT82SPRAN

KIT82SPRMW

KIT82SPRX

KITFLEXI

KITGH

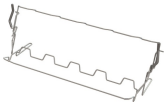

Держатели для бокалов.
Устанавливается в нижней корзине, но только при наличии складных держателей.

KITPL60B

Комплект цоколя белого цвета с регулируемой высотой и глубиной. Может устанавливаться на все полностью интегрированные модели и модели под столешницу с петлями с регулируемым центром вращения или петлями FlexiFit.

KITPL60N

Комплект цоколя черного цвета с регулируемой высотой и глубиной. Может устанавливаться на все полностью интегрированные модели и модели под столешницу с петлями с регулируемым центром вращения или петлями FlexiFit.

KITPL60X

Комплект цоколя нержавеющая сталь с регулируемой высотой и глубиной. Может устанавливаться на все полностью интегрированные модели и модели под столешницу с петлями с регулируемым центром вращения или петлями FlexiFit.

KITPLV2

Удлинительный шланг для посудомоечных и стиральных машин: длина 2 м.

## Symbols glossary

ActiveLight - это светодиодная подсветка, которая проецирует красное световое пятно на пол под посудомоечной машиной, когда прибор используется.

Rompi Goccia: некоторые модели посудомоечных машин оснащены специальными полимерными насадками против капель, которые улучшают процесс сушки посуды.

Коммерческая высота 82

Система выдвижения EasyGlide: удобная система для легкой загрузки и разгрузки устройства позволяет достичь максимальной гибкости.

Модели с новыми петлями Flexi Fit можно устанавливать на кухнях с цоколем высотой всего 5 см. Благодаря этой новой конструкции петель мебельный фасад имеет скользящее движение снизу вверх, что позволяет избежать того, что фасад заденет цоколь.

Уровень шума: отличная изоляция и специальные устройства сводят шум к минимуму.

Авто 45° - 65°: автоматическая программа регулирует продолжительность цикла в зависимости от необходимости предварительной мойки и количества требуемых полосканий.

ECO: для обеспечения максимально экологичного подхода к очистке, эта программа использует небольшое количество воды и энергии

Программа замачивания: обеспечивает ополаскивание для предотвращения высыхания грязи.

Ultraclean: опция Ultraclean выполняет заключительное ополаскивание при высокой температуре 70°C, уничтожая практически все бактерии.

Aquatest: специальный датчик измеряет чистоту воды во время автоматической программы и обеспечивает минимальное потребление воды и энергии.

Установка в колонну

Возможность отложить запуск желаемой программы на срок до 24 часов, чтобы запрограммировать работу посудомоечной машины в желаемое время.

FlexiDuo: 3-я корзина для столовых приборов FlexiDuo позволяет размещать столовые приборы или небольшие чашки, ковши или крупную посуду по своему усмотрению: она состоит из двух отдельных подвижных модулей.

FlexiZone: опция половинной загрузки позволяет мыть с меньшей загрузкой, экономя электроэнергию, воду и время, без ограничений на размещение посуды.

Система мойки Planetarium с большим числом оборотов в минуту гарантирует полное покрытие внутренней камеры благодаря одновременному вращению основания и распылителей, а также отличные результаты мойки.

Стекло: программа «Стекло» подходит для мытья деликатной посуды, такой как бокалы и фарфор.

Смешанное (Mix): Программа подходит для различной посуды и повседневной мойки кастрюль и сковород без особого загрязнения.

Быстрая 27 минут: программа быстрой мойки за 27 минут.

Указано максимальное количество комплектов посуды в посудомоечной машине.

Полный Acquastop: в дополнение к частичной защите Acquastop, присутствующей во всех посудомоечных машинах Smeg, некоторые модели имеют электронное устройство, прикрепленное к водозаборному шлангу, которое контролирует уровень воды в машине, обнаруживает утечки в шланге и немедленно отключает подачу воды, когда нужно.

Система WaterSave обеспечивает лучшие результаты мойки при минимальном расходе воды в зависимости от модели посудомоечной машины.

Цикл быстрой мойки для посуды средней степени загрязнения, таких как посуда и сковороды, даже с засохшими остатками пищи. Посуда моется и сушится за 60 минут.

Цикл очистки посудомоечной машины. Цикл следует начинать с пустой машиной, без посуды. Рекомендуется запускать программу каждые 2-3 месяца, используя специальные моющие средства для посудомоечных машин.

Цикл мойки подходит для посуды средней степени загрязнения, даже с засохшими остатками. Обеспечивает максимальное снижение шума в процессе работы

Позволяет включить дополнительные программы, если они выбраны вместе с любым циклом стирки. Выбрав нужный цикл стирки, нажмите кнопку.

Опция Dry Assist +, помимо экономии энергии, обеспечивает идеальную сушку посуды, автоматически открывая дверцу в конце цикла.

Класс энергоэффективности B

СТЕРИЛИЗАЦИЯ 99.9% Программа мойки при высокой температуре. Ополаскивание при 75° C гарантирует удаление 99,9% микробов и бактерий, что делает его идеальным для дезинфекции.

Работа, направленная на постоянное совершенствование, позволила создать второе поколение инверторного двигателя 2.0, отличающееся большей эффективностью и долговечностью, что обеспечивает очень высокую производительность и более низкий уровень энергопотребления и шума.

7,6 /10