STL323BQLH

Famille	Lave-vaisselle
Largeur commerciale	60 cm
Hauteur commerciale	86 cm
Type d'installation	Tout intégrable
Panneau de cuisine	Non fourni
Nombre de paniers	3, FlexiDuo avec Easy Glide
Moteur	Inverter 2.0
Code EAN	8017709307448

Programmes

Nombre de programmes	10+1	**Auto 45°-65°**	Oui
Températures de lavage	38, 45, 50, 55, 65, 70, 75 °C	**Mixte**	Oui
Trempage	Oui	**Silence (-2 dB)**	Oui
Rapide 27 min	Oui	**Intensif**	Oui
Verres	Oui	**Autonettoyant**	Oui
Programme 1 heure	Oui	**Hygiène 99,9%**	Oui
ECO	Oui		

Options

Dry Assist + option	Oui	**Option 1/2 charge distribuée FlexiZone**	Oui
Option départ différé	Jusqu'à 24 heures, avec trempage automatique	**Option programmes spéciaux**	Oui

Paniers

Couleur des paniers	Gris	**Panier supérieur coulissement facile EasyGlide**	Oui
Couleur des supports des paniers	Gris		
Poignée	En plastique avec insert inox sur panier inférieur et supérieur		

Panier supérieur	Avec support abattable
Support pour verres	Oui
Panier supérieur réglable en hauteur	Sur trois niveaux
Dimensions maximales des plats à charger sur le panier supérieur	19,0 cm
Panier inférieur	Avec 4 picots rabattables
Insert casse gouttes dans le panier inférieur	Oui
Dimensions maximales des plats à charger sur le panier inférieur	35,0 cm
Couleur des supports internes	Bleu

Technologie

Largeur du produit	598 mm
Profondeur du produit	550 mm
Type d'afficheur	3 chiffres
Hauteur du produit	858 mm
Commandes	Électronique
Afficheur	Programmation départ différé, Indication durée du programme
Pictogrammes des programmes	Symboles
Indicateur Marche/Arrêt	Oui
Voyant de sel	Témoin
Voyant de liquide de rinçage	Témoin
Indicateur de fin de cycle	Lumière au sol, Active Light
Système de lavage	Planétaire
Douchette d'aspersion	Simple
Adoucisseur d'eau	Avec réglage électronique
Capteur optique Aquatest	Oui
Système de sécurité dégâts des eaux	Stop-Aqua total
Alimentation d'eau	Simple; eau froide/chaude Max 60°C - économie d'énergie avec eau chaude jusqu'à 35%
Dureté maximale de l'eau	100°fH;58°dH
Système de séchage	Séchage naturel par condensation, avec Dry Assist + système d'ouverture automatique de la porte en fin de cycle
Protection vapeur	En plastique
Matériau de la cuve	Inox
Filtre	Inox
Elément chauffant hors cuve	Oui
Charnières	Equilibrées, adaptées à toute hauteur de plinthe, FLEXIFIT
Poids minimum et maximum du panneau frontal	2 - 10 kg
Hauteur de la plinthe min. et max.	50 - 215 mm
Installation en hauteur	Oui
Pieds réglables	7 cm, de 860 à 930 mm
Paniers supplémentaires	Oui, avec une plaque en acier inox
Panneau arrière	Oui
Profondeur du lave-vaisselle porte ouverte (mm)	1168
Pied arrière réglable à l'avant	Oui
Top	En plastique

Performance / Etiquette énergétique - Reg. 2019

Durée du programme	4:25 h:min

Classe énergétique (Cycle de lavage)	B	**Niveau sonore**	42 dB(A) re 1 pW
		Classe d'émissions acoustiques dans l'air	B
Consommation d'énergie [pour 100 cycles, sur la base du programme Eco]	64 KWh	**Indice d'efficacité énergétique (EEI) (cycle de lavage)**	37.8
Capacité certifiée (couverts)	14		
Consommation d'eau [par cycle]	9.0 litres		

Raccordement électrique

Type de prise	(F;E) Schuko	**Fréquence**	50 Hz
Puissance nominale (W)	1800 W	**Type de connexion**	Monophasé
Intensité	10 A	**Longueur du câble d'alimentation**	140 cm
Tension	220-240 V		

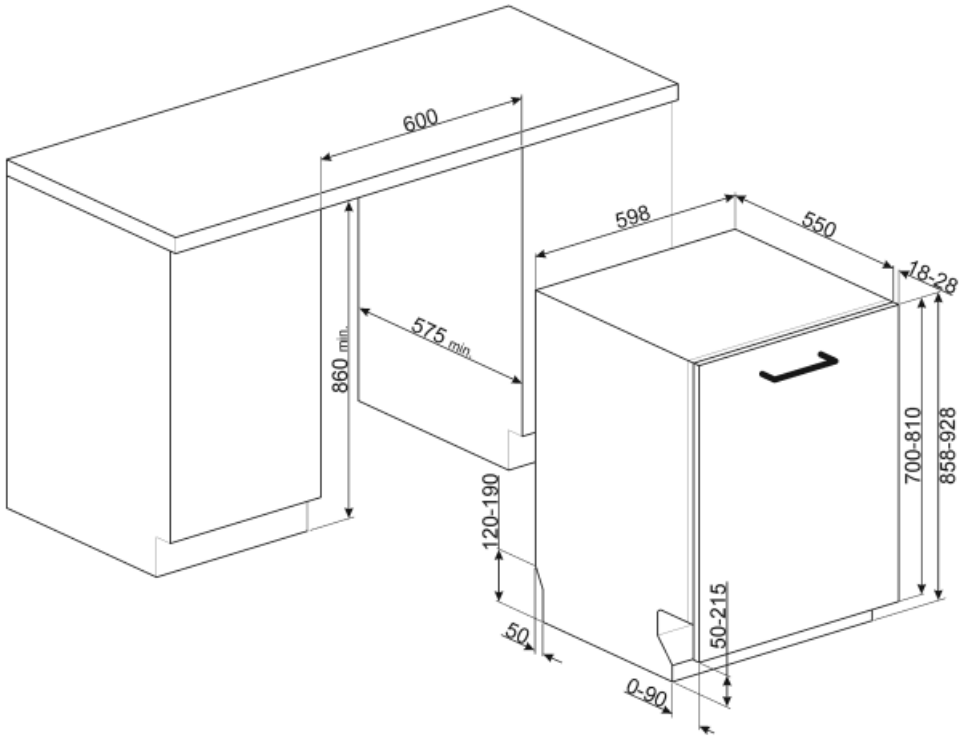

Not included accessories

KITPL60N

Plinthe de couleur noire avec hauteur et profondeur réglables. Peut être installée sur tous les modèles entièrement intégrables et les modèles encastrables avec charnières à pivot variable ou charnières Flexifit.

KITPL60X

Plinthe de couleur inox avec hauteur et profondeur réglables. Peut être installée sur tous les modèles entièrement intégrables et les modèles encastrables avec charnières à pivot variable ou charnières Flexifit.

KITPL60B

Plinthe de couleur blanche avec hauteur et profondeur réglables. Peut être installée sur tous les modèles entièrement intégrables et les modèles encastrables avec charnières à pivot variable ou charnières Flexifit.

KITPLV2

kit d'extension pour lave-vaisselle et lave-linge : longueur 2 m.

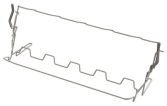

KITGH

Kit supports pour verres à pieds, à placer dans le panier inférieur. Compatible avec les modèles avec supports abattables dans le panier inférieur.

KIT86PORTX-1

KIT86PORTAN-1

KITFLEXI

KIT86PORTWH-1

Symbols glossary (TT)

Active Light: Active Light est un dispositif qui, pendant le cycle de lavage, projette un rayon de lumière rouge vers le sol pour indiquer que le lave-vaisselle est en fonctionnement, sans devoir ouvrir la porte. A la fin du cycle de lavage, la lumière s'éteint automatiquement.

Inserts casse-goutte : Les inserts casse-goutte, fournis dans le panier inférieur, améliorent les résultats de séchage, évitant ainsi l'accumulation de gouttes entre la vaisselle et le panier.

Installation en hauteur

Départ différé : Avec l'option Départ différé il est possible de retarder jusqu'à 24 heures le démarrage du programme souhaité afin de programmer le fonctionnement du lave-vaisselle dans la période souhaitée (par ex. la nuit). Lorsque la porte est fermée, le lave-vaisselle effectue un trempage à l'issue duquel le "retard de programme" réglé est activé.

EasyGlide : Le système EasyGlide sur le panier supérieur améliore son coulissement et facilite les opérations d'extraction.

FlexiFit : Le système FlexiFit des charnières à pivot variable permet le coulissement du panneau de la porte à l'ouverture, garantissant une plus grande flexibilité dans le choix du type de cuisine, en particulier de la hauteur de la plinthe qui peut être abaissée jusqu'à 5 cm.

Le niveau sonore silencieux est atteint grâce à une excellente isolation et à des dispositifs spéciaux, conçus spécifiquement pour absorber le bruit généré pendant le fonctionnement du lave-vaisselle. Dans la gamme il y a des modèles avec différents niveaux sonores.

Auto 45°- 65° : Le programme Auto 45°-65° est conçu pour la vaisselle normalement sale. Grâce à l'action automatique du capteur Aquatest, il optimise les principaux paramètres de lavage tels que le temps, la température et la charge en eau.

Eco : Le programme Eco est adapté au lavage de la vaisselle normalement sale. L'utilisation du programme Eco vous garantit les meilleures performances en termes de l'efficacité énergétique.

Aquatest : Le capteur Aquatest est un capteur optique qui mesure le degré de transparence de l'eau à la fin de la phase initiale de trempage. Sur la base des valeurs mesurées, le capteur règle le programme le plus approprié, pour utiliser uniquement la quantité d'eau nécessaire, tout en garantissant la meilleure efficacité de lavage.

Classe énergétique B

86 cm high

L'option Dry Assist +, en plus d'économiser l'énergie, assure un séchage parfait de la vaisselle en ouvrant automatiquement la porte à la fin du lavage

Panier Flexi Duo : Un troisième panier est composé de deux modules : le 1er peut coulisser sous le 2e pour libérer l'espace afin de charger des casseroles ou des verres à pied.

FlexiZone ½ : Pour des lavages à chargement réduit, la 1/2 charge FlexiZone permet d'entreposer la vaisselle comme d'habitude dans les deux paniers.

Système Planétaire : Le nouveau système de lavage Planétaire, breveté Smeg, garantit une couverture complète de la cuve, grâce à la double rotation simultanée du bras qui distribue l'eau de manière capillaire, pour de la vaisselle lavée à la perfection.

Le programme Verres est dédié à la vaisselle délicate comme les verres et la porcelaine.

Normal : Le programme Normal est adapté à vaisselle et aux casseroles d'usage quotidien, sans encrassement particulier.

Trempage : Le programme de trempage est conçu pour prélaver les casseroles et les poêles à froid, en attendant un lavage plus poussé.

Ultraclean : Le programme Ultraclean, qui se termine par un rinçage antibactérien à 70°C, assure une action bactéricide supplémentaire et un nettoyage en profondeur de la vaisselle.

Système Stop Aqua total : Le dispositif prévient les dégâts des eaux grâce à un micro-interrupteur placé sous la cuve, qui bloque instantanément l'entrée de l'eau dans la machine. Une sécurité supplémentaire est garantit par une électrovanne intégrée dans le tuyau d'alimentation coupant l'eau au robinet.

Programme 1 heure : pour les charges mixtes normalement sales comme la vaisselle et les casseroles, même avec des résidus séchés. La vaisselle est lavée et séchée en 60 minutes.

Cycle de lavage adapté à la vaisselle normalement sale, même avec des résidus séchés. Il assure une réduction maximale du niveau sonore.

HYGIÈNE 99,9 % : Programme de lavage à haute température. Le rinçage à 75° garantit l'élimination de 99,9 % des germes et des bactéries, ce qui le rend idéal pour la désinfection.

Rapide 27 minutes : En sélectionnant l'option Rapide 27 minutes, vous pouvez laver rapidement la vaisselle légèrement sale immédiatement après utilisation.

14 couverts : La gamme Smeg comprend des lave-vaisselle d'une capacité de 7, 10, 12, 13, 14 et 15 couverts selon le modèle.

Watersave : C'est un système de gestion de l'eau qui, en garantissant les meilleurs résultats de lavage et la consommation d'énergie la plus faible, vous permet de laver une pleine charge avec seulement 9 litres d'eau.

Cycle de nettoyage du lave-vaisselle. Le cycle doit être lancé lorsque la machine est vide, sans vaisselle. Il est recommandé de lancer le programme tous les 2 ou 3 mois, en utilisant des détergents spéciaux pour lave-vaisselle.

Permet d'activer des programmes supplémentaires lorsqu'ils sont sélectionnés en même temps que n'importe quel cycle de lavage. Après avoir sélectionné le cycle de lavage souhaité, appuyez sur le bouton

Le travail visant à l'amélioration continue a permis la création de la deuxième génération du moteur Inverter 2.0, caractérisé par une plus grande efficacité et durabilité dans le temps, ce qui permet des performances très élevées et une consommation d'énergie et un niveau sonore réduits.