STL324AQL

Familie	Vaatwasser
Commerciële breedte	60 cm
Nishoogte	82 cm
Installatie	Volledig geïntegreerd
Deur paneel	Niet meegeleverd
Aantal korven	3, FlexiDuo met Easy Glide
Motor	Inverter 2.0
EAN-code	8017709332938

Programs

Aantal programma's	12+2	**Auto sensor 45-65**	Ja
Wastemperatuur	38, 45, 50, 55, 65, 70, 75 °C	**Mix**	Ja
Weken	Ja	**Stil (-2dB)**	Ja
Snel 27'	Ja	**Intensief**	Ja
Krystal	Ja	**Zelf reinigen**	Ja
Snel - Volledig 60'	Ja	**Hygiëne 99,9%**	Ja
Eco	Ja	**Delicate vaat**	Ja
Groene expres	Ja	**Trays**	Ja

Opties

Dry Assist + opties	Ja	**Optie speciale programma's**	Ja
Delay timer optie	Tot 24 uur, i.c.m. automatisch spoelen	**Clean&Shine option**	Ja
FlexiZone ½ (halve beladingsmogelijkheid)	Ja		

Korven

Kleur korven	Grijs	**Sliding Guides Extra Glide**	Ja
Kleur korfcomponenten	Grijs		

Handgreep	Van kunststof met roestvrijstalen inzet op boven- en onderrek
Bovenkorf	Met 3 opvouwbare rekken
Glazen houder	Ja
In hoogte verstelbare bovenkorf	3 niveaus
Maximum afmetingen bord dat in bovenste korf kan worden geladen	19,0 cm
Onderkorf	Met 4 opvouwbare rekken
Onderkorf met anti-drup inserts	Ja
Maximum afmetingen bord dat in onderste korf kan worden geladen	30,0 cm
Kleur binnenonderdelen	Blauw

Technische specificaties

Breedte product	598 mm
Diepte product	545 mm
Type display	LED display
Hoogte product	818 mm
Bediening	Elektronisch Touch Control
Display	Instelling Delay timer, Programma duur indicator, Consumptions
Grafische weergave programma's	Symbolen
Aan/uit indicator	Ja
Zout indicator	Indicator (lampje)
Glansspoelmiddel indicator	Indicator (lampje)
Indicator einde cyclus	ActiveLight
Wassysteem	Planetarium
Derde sproeiarm	Enkel
Waterontkalker	Elektronisch instelbaar
Aquatest sensor	Ja
Overstroombeveiliging	Total Acquastop
Watertoevoer	Enkel; koud en warm water tot 60°C - energiebesparing tot 35%
Maximale waterhardheid	100°fH;58°dH
Droogsysteem	Natuurlijk condensor drogen met Dry Assist + automatische deuropeningssysteem aan het einde van de cyclus
Stoombeveiliging	Van kunststof
Materiaal kuip	Roestvrij staal
Filter	Roestvrij staal
Verborgen verwarmingselement	Ja
Scharnieren	Self balancing, Sliding, FLEXIFIT
Min. en max. frontaal paneelgewicht	2,5 - 11 kg
Min. en max plinthoogte	50 - 215 mm
Installeerbaar in kolom	Ja
Verstelbare voetjes	7 cm, van 820 tot 890 mm
Extra pakkingen	Ja, met roestvrijstalen plaat
Back cover	Ja
Diepte vaatwasser met open deur (mm)	1146
Voetjes achterzijde vanaf de voorkant regelbaar	Ja
Bovenbedekking	Van kunststof

Performance / Energy Label - Reg. 2019

Energie-efficiëntieklasse (wascyclus)	A
Programmaduur	4:35 h:min
Geluidsniveau	42 dB(A) re 1 pW
Akoestisch geluidsemissieklasse	B

Energy consumption [per 100 cycles, based on the eco programme]	54 KWh	**Energy efficiency Index (EEI)**	31,8
Nominale capaciteit (ps)	14		
Water verbruik (per cyclus)	10,5 litres		

Elektrische aansluiting

Stekker	(F;E) Schuko	**Frequentie**	50 Hz
Aansluitwaarde	1800 W	**Type aansluiting**	Single-phase
Stroom	10 A	**Lengte voedingskabel**	140 cm
Spanning	220-240 V		

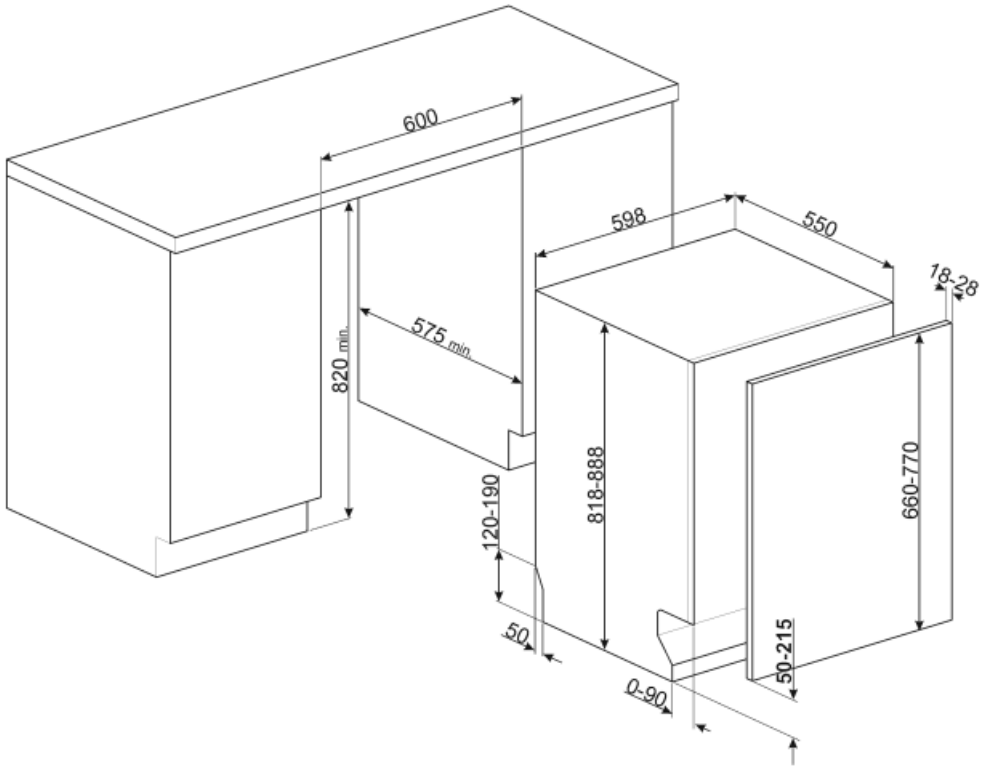

Accessoires niet inbegrepen

KITPL60N

Toekick Kit in zwarte kleur met verstelbare hoogte en diepte. Kan worden geïnstalleerd over alle volledig geïntegreerde modellen en onderbouw modellen met variabel draaipunt of flexifit-scharnieren.

KIT82CX

KITPL60X

Toekick Kit in roestvrij staal met verstelbare hoogte en diepte. Kan worden gemonteerd over alle volledig geïntegreerde modellen en onderbouw modellen met variabel draaipunt of flexifit-scharnieren.

KITPL60B

Toekick Kit in witte kleur met verstelbare hoogte en diepte. Kan worden geïnstalleerd over alle volledig geïntegreerde modellen en modellen onderbouw met variabel draaipunt of flexifit-scharnieren.

KITFLEXI

Kit for 60cm dishwashers with FlexiFit hinges for door panel weight >11 kg (max 15 kg 82 cm and 13,5 kg 86 cm)

KITPLV2

Kit verlengstuk voor vaatwasser en wasmachine: lengte 2 mtr.

KITGH

Kit glazen houder. Deze moet op de eerste mand worden gemonteerd, maar alleen als er inklapbare rekken zijn

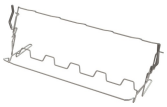

KIT82CN

Symbols glossary (TT)

Activelight is een led die een rode stip projecteert op de vloer onder de vaatwasser als het apparaat in gebruik is

To improve the drying of dishes without leaving stains.

82 cm high

FlexiDuo: The FlexiDuo 3rd cutlery basket allows you to arrange cutlery or small cups, ladles, or bulky utensils however you like: it consists of two separate and moveable modules.

FlexiZone: The ½ load flexizone allows you to wash a reduced load saving energy, water and time and there are no restrictions on where the items are placed.

Clean&Shine option: For perfect cleaning results, this option adds an extra rinse to the wash cycle, which also gives the dishes a higher gloss.

Noise Level: Excellent insulation and special devices keep noise to a minimum.

Auto 45°- 65°: The auto programme regulates the length of a cycle depending on the need for a pre-wash and the number of rinses required.

Delicate: Delicate washing program is designed for delicate dishes which are not heavily soiled.

Mix: The Mix programme is suitable for mixed crockery and everyday pots and pans, without any particular incrustation.

Express 27': The Express 27' programme is a quick wash cycle, at low temperatures, for lightly soiled dishes.

14 place settings: Number of place settings.

Aquatest meet de helderheid van het water tijdens een automatisch programma en zorgt automatisch voor een minimaal verbruik van water en energie

Installation in column: Installation in column

Vertragingstimer: De uitgestelde timer kan de start van het programma tot 24 uur uitstellen.

The FlexiFit hinges allow the kitchen panel to slide over the dishwasher door, allowing a minimum kitchen plinth height of 5 cm.

The ExtraGlide guides system makes the second basket run even smoother and softer. It facilitates movement even when fully loaded, and thanks to the increased excursion, facilitates the insertion of dishes into the basket.

Energy efficiency class A

The Planetarium washing system, with high rotations per minute, guarantees complete coverage of the tank, thanks to the simultaneous rotation of base and sprayers, and excellent washing results.

Crystals: The Crystals programme is dedicated to delicate dishes such as glasses and china.

Eco: Eco, this economic wash programme uses a low amount of water and energy in order to provide the most environmentally friendly cleaning option.

Soak programme: The soak programme provides a rinse to prevent dirt from drying.

Ultraclean: The Ultraclean option performs a final rinse at a high temperature of 70°c eliminating virtually all bacteria.

Total Acquastop: In addition to the partial Acquastop protection present in all Smeg dishwashers, some models have an electronic device fitted to the water intake hose, which monitors water levels in the machine, detects leaks in the hose and switches off the water supply immediately when necessary.

Touch control: dankzij de gebruiksvriendelijke Touch control kan het apparaat met één druk op de knop worden geprogrammeerd.

GREEN EXPRESS Washing programme with low water and energy consumption.

Dishwasher cleaning cycle. The cycle should be started with the machine empty, without dishes. It is recommended to run the program every 2-3 months, using special dishwasher detergents.

Allows you to enable additional programs when selected together with any wash cycle. After having selected the required wash cycle, press the button (

Baking tray programme: for intensive cleaning of the oven trays. Place the trays in the lower basket of the dishwasher.

The work aimed at continuous improvement has allowed the creation of the second generation of the Inverter motor 2.0, characterised by greater efficiency and durability over time, which allows very high performance and a lower energy consumption and noise level.

System WaterSave ensures the best washing results with minimal water consumption depending on the model of dishwasher.

Quick wash cycle for normally soiled mixed loads such as dishes and pans, even with dried-on residues. Dishes are washed and dried in 60 minutes.

SILENT: Wash cycle suitable for normally soiled dishes, even with dried-on residues. Ensures maximum noise reduction and is therefore ideal if you wish to run it during the night.

The Dry Assist + option, in addition to saving energy, ensures perfect drying of the dishes by opening the door automatically at the end of the washing cycle.

HYGIENE 99.9% High-temperature washing programme. The 75° rinse guarantees the removal of 99.9% of germs and bacteria.