STL324AQLH

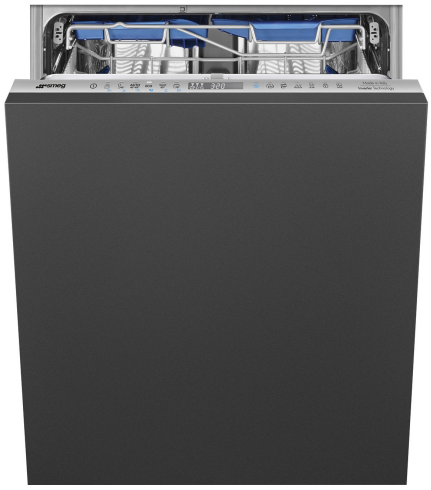

Termékcsalád	Mosogatógépek
Névleges szélesség	60 cm
Névleges magasság	86 cm
Üzembe helyezés	Teljesen integrált beépített
Konyhai panel	Nincs mellékelve
Kosarak száma	3, FlexiDuo Easy Glide-dal
Motor	Inverter 2.0
EAN kód	8017709338824

Programok

Programok száma	12+2	**Auto szenzor 45-65**	Igen
Mosási hőmérsékletek	38, 45, 50, 55, 65, 70, 75 °C	**Keverés**	Igen
Áztatás	Igen	**Csendes (-2 dB)**	Igen
Expressz 27'	Igen	**Intenzív**	Igen
Crystal	Igen	**Öntisztító**	Igen
Teljes expressz – 60 perc	Igen	**Higiénikus 99,9%**	Igen
		Kímélő	Igen
ECO	Igen	**Tálcák**	Igen
Környezetkímélő expressz	Igen		

Opciók

Dry Assist+ opció	Igen	**Speciális programok opció**	Igen
Késleltetési idő opció	akár 24 óra	**Clean&Shine opció**	Igen
1/2 töltet FlexiZone opció	Igen		

Kosarak

Kosár színe	Szürke	**Extra csúszásgátlók**	Igen
Kosár összetevőinek színe	Szürke		

Fogantyú	Műanyag, rozsdamentes acél betéttel a felső és az alsó kosáron
Felső kosár	3 összehajtható ráccsal
Üvegtartó	Igen
A felső kosár magasságának beállítása	Három szinten (5 cm)
A felső kosár legnagyobb berakható edénye	19,0 cm
Alsó kosár	4 összehajtható ráccsal
Alsó kosár csepegésgátló betétekkel	Igen
A legnagyobb berakható edény az alsó kosárba	35,0 cm
Színes belső komponensek	Kék

MŰSZAKI JELLEMZŐK

Width (mm)	598 mm
Depth (mm)	550 mm
Megjelenítési típus	LED kijelző
Product Height (mm)	858 mm
Ellenőrző elemek	Elektronikus érintésvezérlés
Kijelző	Késleltetett indítás, Program időjelzője, Fogyasztás
Programme graphics	Symbols
Só jelzőfény	Világítás
Öblítőszer visszajelző	Világítás
Ciklus vége jelzés	ActiveLight
Mosórendszer	Planetárium
Harmadik szórókar	Egyedülálló vagyok
Vízlágyító	Elektronikus beállítással
Zavarosság érzékelő Aquatest	Igen
Elárasztásvédelmi rendszer	Total Acquastop
Vízellátás	Szimpla; hideg/meleg víz max. 60°C - akár 35% -os energiamegtakarítás meleg vízzel
Max. vízkeménység	100°fH;58°dH
Szárítórendszer	Természetes kondenzációs szárítás, Dry Assist + automatikus ajtónyitó rendszer a ciklus végén
Gőzvédelem	Műanyag
Cső anyaga	Rozsdamentes acél
Szűrő	Rozsdamentes acél
Rejtett fűtőelem	Igen
Sarokvas	Önkiegyensúlyozó, csúszó, FLEXIFIT
Min. és max. homlokpanel súly	2 – 10 kg
Lábazat min. és max. magassága	50 - 215 mm
Oszlopba telepíthető	Igen
Állítható láb	7cm, 860 és 930 mm között
Additional gaskets	Yes, with stainless steel plate
Back cover	Yes
Depth of dishwasher with open door (mm)	1168
Elölről állítható hátsó lábak	Igen
Top cover	In plastic

Teljesítmény / Energiacímke – 2019-es rendelet

Energiahatékonysági osztály	A
Energiafogyasztás [100 ciklusonként, az eco program alapján]	54 KWh
Névleges kapacitás (ps)	14
Program időtartama	4:35 h:min
Levegőben terjedő akusztikus zajkibocsátás	42 dB(A) re 1 pW

Vízfogyasztás [ciklusonként]	10,5 litres	**Levegőben terjedő akusztikus zajkibocsátási osztály**	B
		Energiahatékonysági mutató (EEI)	31,8

Elektromos csatlakozás

Dugó	(F;E) Schuko	**Frekvencia (Hz)**	50 Hz
Csatlakoztatott áramforrás	1800 W	**A kapcsolat típusa**	Egyfázisú (pl. motor)
		Tápkábel hossza	140 cm
Jelenlegi	10 A		
Feszültség	220-240 V		

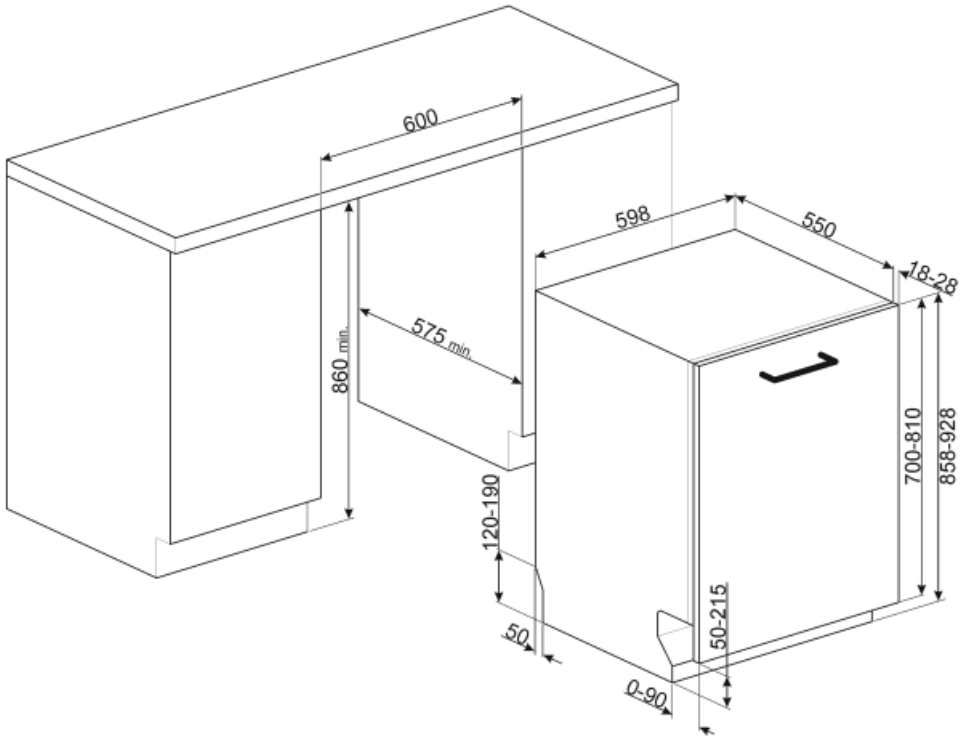

Not included accessories

KIT86CX-1

Ajtókészlet, rozsdamentes acél, Canali fogantyú, teljesen integrált mosogatógép h.86 cm Kompatibilis a Flexifit és a fix támpilléres zsanérokkal ellátott modellekkel.

KIT86PORTX-1

KIT86PORTAN-1

KITFLEXI

Kit for 60cm dishwashers with FlexiFit hinges for door panel weight >11 kg (max 15 kg 82 cm and 13,5 kg 86 cm)

KIT86PORTWH-1

KITPL60N

Állítható magasságú és mélységű fekete lábazat. Beépíthető az összes teljesen integrált és pult alatti modellbe változtatható forgópántos vagy flexibilis zsanérokkal.

KITPL60X

Lábazat rozsdamentes acélból állítható magassággal és mélységgel. Az összes teljesen beépített és pult alatti modellre felszerelhető változtatható forgópántos vagy flexibilis zsanérokkal.

KITPL60B

Lábazat készlet fehér színben állítható magassággal és mélységgel. Beépíthető az összes teljesen integrált és pult alatti modellbe változtatható forgópántos vagy flexibilis zsanérokkal.

KITPLV2

Hosszabbítókészlet mosogatógéphez és mosógéphez: hossz méterben 2

KITGH

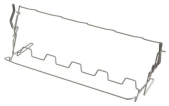

Üvegtartó készlet. Az első kosárra kell felszerelni, de csak akkor, ha vannak összehajtható állványok

Symbols glossary (TT)

Az Activelight egy LED lámpa, amely használat közben piros foltot vetít a padlóra a mosogatógép alatt.

Az Aquatest egy elektronikus érzékelő, amely a kezdeti áztatási fázis végén méri a víz átlátszóságának fokát. A mért értékek alapján az érzékelő beállítja a legmegfelelőbb programot, így a lehető legjobb mosási eredményt éri el, minimális vízmennyiség mellett.

Az edények jobb szárítása, foltok hátrahagyása nélkül.

A energiahatékonysági osztály

Clean&Shine opció: A tökéletes tisztítási eredmények érdekében ez az opció egy extra öblítést ad a mosási ciklushoz, ami az edényeknek ragyogó fényt kölcsönöz.

Beépítés oszlopban: Beépítés oszlopban

86 cm magas

Késleltető időzítő: Lehetőség van a kívánt program elindításának legfeljebb 24 órával történő elhalasztására, hogy a mosogatógépet a kívánt időpontra programozza.

A Dry Assist + opció az energiatakarékosság mellett az edények tökéletes szárítását is biztosítja azáltal, hogy a mosogatási ciklus végén automatikusan kinyitja az ajtót.

FlexiDuo: A FlexiDuo 3. evőeszközkosár lehetővé teszi az evőeszközök vagy kis csészék, merőkanálok vagy terjedelmes edények tetszés szerinti elrendezését: két különálló és mozgatható modulból áll.

A FlexiFit csuklópántok lehetővé teszik, hogy a konyhapanel átcsússzon a mosogatógép ajtaján, így a konyhai lábazat minimális magassága 5 cm lehet.

FlexiZone: A ½ terheléses flexizóna lehetővé teszi az energia-, víz- és időtakarékos mosogatást féltöltet esetén, és nincsenek korlátozások az edények elhelyezésére vonatkozóan.

Az ExtraGlide vezetőrendszer még simábbá és puhábbá teszi a második kosár futását. Megkönnyíti a mozgást még teljes terhelés esetén is, és a megnövelt kitérésnek köszönhetően megkönnyíti az edények kosárba helyezését.

Zajszint: A kiváló szigetelés és a speciális eszközök minimálisra csökkentik a zajszintet.

A Planetárium mosórendszer a kiváló mosogatási eredmények érdekében nagy fordulatszámmal garantálja a gép belsejének teljes lefedettségét, mivel az alap és a permetezők egyidejűleg forognak.

Automatikus 45°–65°: Az automatikus program szabályozza a ciklus hosszát az előmosás szükségességétől és a szükséges öblítések számától függően.

Kristály: A Kristály program kényes edényekhez használható, mint a poharak és a porcelán.

Kímélő: A kímélő mosogatási programmal kényes, nem túlzottan szennyezett edényeket ehet mosogatni.

Eco Eco, ez a gazdaságos mosási program kis mennyiségű vizet és energiát használ fel annak érdekében, hogy a lehető legkörnyezetbarátabb tisztítási lehetőséget biztosítsa.

Mix: A Mix program a vegyes edények és a mindennapos edények és serpenyők mosogatására alkalmas, különösebb ráragadt szennyeződés nélkül.

Áztatási program: A áztatási program öblítéssel akadályozza meg a szennyeződés kiszáradását.

Expressz 27': Az Expressz 27' program egy gyors mosogatási ciklus alacsony hőmérsékleten, enyhén szennyezett edények esetén.

KÖRNYEZETKÍMÉLŐ EXPRESSZ mosogatóprogram alacsony víz- és energiafogyasztással.

Ultratiszta: Az Ultratiszta opció egy végső öblítést hajt végre 70°C-os hőmérsékleten, gyakorlatilag minden baktériumot eltávolítva.

Total Acquastop: Az összes Smeg mosogatógépben megtalálható részleges Acquastop-védelem mellett egyes modellek a vízfelvételi tömlőre szerelt elektronikus eszközzel rendelkeznek, amely figyeli a gépben lévő vízszintet, észleli a tömlő szivárgását, és szükség esetén azonnal kikapcsolja a vízellátást.

A víztakarékos rendszer a mosogatógép modelljétől függően a legjobb mosási eredményt biztosítja minimális vízfogyasztás mellett.

Halk: Szokásos mértékben szennyezett edények mosogatására alkalmas ciklus, még rászáradt maradványokkal is. Maximális zajcsökkentést biztosít, ezért éjszakai mosogatáshoz ideális.

Sütőlap program: a sütőlapok intenzív tisztításához. Helyezze a sütőlapokat a mosogatógép alsó kosarába.

A folyamatos fejlesztésre irányuló munka lehetővé tette a nagyobb hatékonysággal és hosszú távú tartóssággal jellemzett második generációs inverter motor 2.0 megalkotását, ami nagyon nagy teljesítményt, valamint alacsonyabb energiafogyasztást és zajszintet tesz lehetővé.

Gyors mosási ciklus: normál mértékben szennyezett vegyes töltet, például edények és serpenyők esetén, még rászáradt maradványokkal is. Az edényeket 60 perc alatt elmosogatja és megszárítja.

14 teríték: Terítékek száma.

Érintésvezérlők: A könnyen kezelhető érintésvezérlés lehetővé teszi a készülék egyetlen gombnyomással történő programozását.

Mosogatógép tisztítási ciklus. A ciklust üres géppel, edények nélkül kell elindítani. Javasoljuk, hogy 2-3 havonta futtassa a programot speciális mosogatószerekkel.

Lehetővé teszi további programok engedélyezését, ha bármilyen mosási ciklussal együtt van kiválasztva. Miután kiválasztotta a kívánt mosási ciklust, nyomja meg a (

HIGIÉNIA 99,9% Magas hőmérsékletű mosási program. A 75°-os öblítés garantálja a patogének és baktériumok 99,9%-os eltávolítását.