STL324AQLL

Семейство продуктов	Посудомоечная машина
Коммерческая ширина	60 см
Коммерческая высота	82 см
Установка	Полностью интегрированная встраиваемая
Мебельный фасад	Не поставляется
Количество корзин	3, FlexiDuo с направляющими Easy Glide
EAN-**код**	8017709332945

Программы

Количество программ	12+2	**Авто 45-65**	Да
Температура мойки	38, 45, 50, 55, 65, 70, 75 °C	**Смешанное**	Да
Замачивание	Да	**Тихий (-2 дБ)**	Да
Express 27'	Да	**Интенсивная**	Да
Хрусталь	Да	**Программа самоочистки**	Да
Full express - 60 **минут**	Да	Hygiene 99,9%	Да
ECO	Да	**деликатная**	Да
Green express	Да	**Противни**	Да

Опции

Опция Dry Assist+	Да	**Специальные программы**	Да
Отсрочка включения	До 24 часов, с предварительной мойкой	**Опция** Clean&Shine	Да
опция FlexiZone - 1/2 **загрузки**	Да		

Корзины

Цвет корзин	Серый	**Скользящие направляющие** Extra Glide	Да
Цвет компонентов корзин	Серый		

Ручка	Пластиковая с вкладышем из нержавеющей стали на верхней и нижней корзинах
Верхняя корзина	с 3-мя внутренними вставками
Держатель для бокалов	Да
Верхняя корзина, регулируемая по высоте	На 3 горизонтальных уровня
Максимальный размер посуды, загружаемой в верхнюю корзину (см)	19,0 см
Нижняя корзина	С 4 складными полками
Нижняя корзина с системой Rompi-Goccia	Да
Максимальный размер посуды, загружаемой в нижнюю корзину (см)	30,0 см
Цвет внутренних компонентов	Синий

Технические характеристики

Ширина изделия (мм)	598 мм
Глубина изделия (мм)	545 мм
Тип дисплея	LED-дисплей
Высота продукта	818 мм
Управление	Сенсорное управление
Дисплей	отсрочка старта, Индикация времени программы, Потребление
Индикация программ	Символы
Индикатор отсутствия соли	Световая индикация
Индикатор отсутствия ополаскивателя	Световая индикация
Индикация окончания цикла	ActiveLight - Луч на полу
Система мойки	Planetarium
Третий верхний разбрызгиватель	Одинарный
Смягчитель воды	Электронная регулировка
Датчик Acquatest	Да
Система защиты от протечек	Полный Acquastop
Водоснабжение	Одинарное; холодная/горячая вода максимум 60°C - экономия энергии с горячей водой до 35%
Максимальная жесткость воды	100°fH;58°dH
Система сушки	Естественная конденсационная сушка с системой автоматического открывания дверцы Dry Assist + в конце цикла
Защита от пара	Пластиковая
Внутренняя подсветка	Белая LED-подсветка
Материал чаши	Нержавеющая сталь
Фильтр	Нержавеющая сталь
Скрытый нагревательный элемент	Да
Петли	Самобалансировка, слайдерное крепление, FLEXFIT
Минимальный и максимальный вес фасада	2 - 11 кг
Мин. и максимальная высота цоколя	50 - 215 mm
Установка в колонну	Да
Регулируемые по высоте ножки	7 см, от 820 до 890 мм
Дополнительные прокладки	Да, с пластиной из нержавеющей стали
Задняя крышка	Да
Глубина посудомоечной машины с открытой дверцой (мм)	1168
Регулировка задних ножек с фронта	Да
Верхняя крышка	Пластиковая

Производительность / Энергопотребление - НОВЫЙ регламент

Класс энергоэффективности	A	**Продолжительность цикла**	4:35 h:min
Потребление энергии [на 100 циклов, тестовая программа ECO]	54 кВт/ч	**Излучение воздушного шума (фаза вращения)**	42 дБ(A) re 1пВт
Загрузка, комплектов	14	**Класс эмиссии воздушного акустического шума**	B
Потребление воды [за цикл]	10,5 litres	**Индекс энергоэффективности (EEI)**	31,8

Электрическое подключение

Тип электрической вилки	(F;E) Schuko	**Частота тока**	50 Гц
Номинальная мощность	1800 Вт	**Тип подключения**	Однофазное
Сила тока	10 A	**Длина электрического кабеля**	140 см
Напряжение	220-240 В		

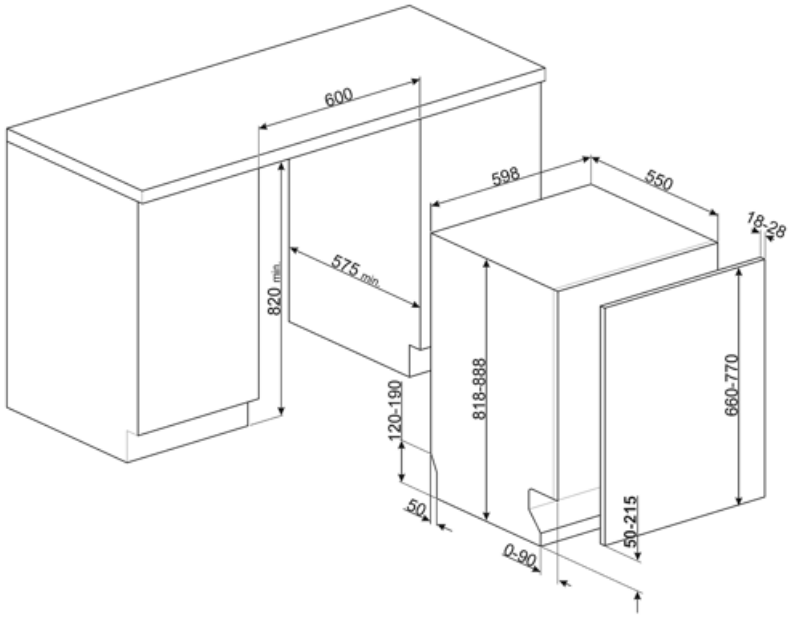

Совместимые Аксессуары

KIT82CN

KIT82CX

KIT82SPRAN

KIT82SPRMW

KIT82SPRX

KITFLEXI

KITGH

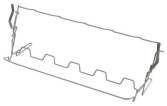

Держатели для бокалов.
Устанавливается в нижней корзине, но только при наличии складных держателей.

KITPL60B

Комплект цоколя белого цвета с регулируемой высотой и глубиной. Может устанавливаться на все полностью интегрированные модели и модели под столешницу с петлями с регулируемым центром вращения или петлями FlexiFit.

KITPL60N

Комплект цоколя черного цвета с регулируемой высотой и глубиной. Может устанавливаться на все полностью интегрированные модели и модели под столешницу с петлями с регулируемым центром вращения или петлями FlexiFit.

KITPL60X

Комплект цоколя нержавеющая сталь с регулируемой высотой и глубиной. Может устанавливаться на все полностью интегрированные модели и модели под столешницу с петлями с регулируемым центром вращения или петлями FlexiFit.

KITPLV2

Удлинительный шланг для посудомоечных и стиральных машин: длина 2 м.

smeg

Symbols glossary

ActiveLight - это светодиодная подсветка, которая проецирует красное световое пятно на пол под посудомоечной машиной, когда прибор используется.

Rompi Goccia: некоторые модели посудомоечных машин оснащены специальными полимерными насадками против капель, которые улучшают процесс сушки посуды.

Опция Clean & Shine: для достижения идеальных результатов мойки эта опция добавляет дополнительное полоскание к циклу, что также придает посуде больший блеск.

Возможность отложить запуск желаемой программы на срок до 24 часов, чтобы запрограммировать работу посудомоечной машины в желаемое время.

Модели с новыми петлями Flexi Fit можно устанавливать на кухнях с цоколем высотой всего 5 см. Благодаря этой новой конструкции петель мебельный фасад имеет скользящее движение снизу вверх, что позволяет избежать того, что фасад заденет цоколь.

Система направляющих ExtraGlide делает движение второй корзины еще более плавным и мягким. Она облегчает перемещение даже при полной загрузке, а благодаря увеличенному ходу облегчает загрузку посуды в корзину.

Опция Dry Assist +, помимо экономии энергии, обеспечивает идеальную сушку посуды, автоматически открывая дверцу в конце цикла.

Система мойки Planetarium с большим числом оборотов в минуту гарантирует полное покрытие внутренней камеры благодаря одновременному вращению основания и распылителей, а также отличные результаты мойки.

Стекло: программа «Стекло» подходит для мытья деликатной посуды, такой как бокалы и фарфор.

ECO: для обеспечения максимально экологичного подхода к очистке, эта программа использует небольшое количество воды и энергии

Программа замачивания: обеспечивает ополаскивание для предотвращения высыхания грязи.

Aquatest: специальный датчик измеряет чистоту воды во время автоматической программы и обеспечивает минимальное потребление воды и энергии.

Установка в колонну

Коммерческая высота 82

FlexiDuo: 3-я корзина для столовых приборов FlexiDuo позволяет размещать столовые приборы или небольшие чашки, ковши или крупную посуду по своему усмотрению: она состоит из двух отдельных подвижных модулей.

FlexiZone: опция половинной загрузки позволяет мыть с меньшей загрузкой, экономя электроэнергию, воду и время, без ограничений на размещение посуды.

GREEN EXPRESS Программа мойки с низким потреблением воды и энергии.

Уровень шума: отличная изоляция и специальные устройства сводят шум к минимуму.

Авто 45° - 65°: автоматическая программа регулирует продолжительность цикла в зависимости от необходимости предварительной мойки и количества требуемых полосканий.

Деликатная: программа деликатной мойки предназначена для деликатной не сильно загрязненной посуды.

Смешанное (Mix): Программа подходит для различной посуды и повседневной мойки кастрюль и сковород без особого загрязнения.

Быстрая 27 минут: программа быстрой мойки за 27 минут.

Ultraclean: опция Ultraclean выполняет заключительное ополаскивание при высокой температуре 70°C, уничтожая практически все бактерии.

Полный Acquastop: в дополнение к частичной защите Acquastop, присутствующей во всех посудомоечных машинах Smeg, некоторые модели имеют электронное устройство, прикрепленное к водозаборному шлангу, которое контролирует уровень воды в машине, обнаруживает утечки в шланге и немедленно отключает подачу воды, когда нужно.

Система WaterSave обеспечивает наилучшие результаты мойки при минимальном расходе воды в зависимости от модели посудомоечной машины.

Цикл очистки посудомоечной машины. Цикл следует начинать с пустой машиной, без посуды. Рекомендуется запускать программу каждые 2-3 месяца, используя специальные моющие средства для посудомоечных машин.

Позволяет включить дополнительные программы, если они выбраны вместе с любым циклом стирки. Выбрав нужный цикл стирки, нажмите кнопку.

Класс энергоэффективности A

Работа, направленная на постоянное совершенствование, позволила создать второе поколение инверторного двигателя 2.0, отличающееся большей эффективностью и долговечностью, что обеспечивает очень высокую производительность и более низкий уровень энергопотребления и шума.

Указано максимальное количество комплектов посуды в посудомоечной машине.

Touch controls: простое в использовании сенсорное управление позволяет программировать прибор одним нажатием кнопки.

Цикл быстрой мойки для посуды средней степени загрязнения, таких как посуда и сковороды, даже с засохшими остатками пищи. Посуда моется и сушится за 60 минут.

Цикл мойки подходит для посуды средней степени загрязнения, даже с засохшими остатками. Обеспечивает максимальное снижение шума в процессе работы

Программа мойки противней: для интенсивной очистки противней. Поместите противни в нижнюю корзину посудомоечной машины.

СТЕРИЛИЗАЦИЯ 99.9% Программа мойки при высокой температуре. Ополаскивание при 75° C гарантирует удаление 99,9% микробов и бактерий, что делает его идеальным для дезинфекции.

Benefit (TT)

Сенсорный дисплей Glassy

Простой и интуитивно понятный сенсорный дисплей Lexan помогает пользователю делать осознанный и устойчивый выбор, сокращая отходы.

Дисплей с индикаторами уровня загрязнения, расхода воды и потребления энергии позволяет пользователям оптимизировать эффективность, минимизировать отходы и удовлетворять ежедневные потребности с экологически сознательным подходом. Благодаря ряду доступных опций он позволяет настраивать параметры стирки и потребления в соответствии с индивидуальными предпочтениями, неизменно обеспечивая исключительные результаты с минимальным воздействием на окружающую среду.

Active Light (**луч на полу**)

Максимальный контроль благодаря проецируемой на пол подсветке, которая показывает, когда посудомоечная машина работает и когда цикл завершен

Посудомоечные машины Smeg, оснащенные ActiveLight, сигнализируют о состоянии работы прибора, проецируя свет на пол во время выполнения цикла. Свет гаснет в конце цикла, сигнализируя о том, что посудомоечную машину можно разгружать.

FlexiDuo

Гибкая третья корзина обеспечивает дополнительное пространство, адаптируясь к загрузке для размещения различных типов поскды, обеспечивая оптимальную организацию и эффективное использование внутреннего пространства.

Третья корзина FlexiDuo состоит из двух отдельных секций, которые можно использовать независимо друг от друга, складывать и/или вынимать, что обеспечивает гибкость загрузки для любых нужд. В зависимости от расположения, она позволяет размещать в верхней корзине чашки, высокие стаканы, объемные столовые приборы, кастрюли и сковородки.

Система мойки Planetarium

Полное и глубокое покрытие благодаря усовершенствованному движению разбрызгивателя — инновационное решение, запатентованное компанией Smeg.

Запатентованная система мойки Planetarium от Smeg гарантирует безупречную очистку. Благодаря одновременному двойному движению разбрызгивателя и 65 оборотам в минуту он достигает каждого уголка и щели для исключительных результатов. Тарелки, стаканы и столовые приборы будут идеально чистыми в кратчайшие сроки. Интеллектуальная система, в которой сочетаются эффективность и стиль, обеспечивая блестящие результаты без усилий.

Петли Flexifit

Плавно движущаяся дверца для оптимальной интеграции в дизайн кухни.

Высота цоколя может варьироваться от 5 см до 21,5 см, что позволяет ему идеально вписаться в шкаф. Благодаря такому решению посудомоечная машина гармонично вписывается в окружающую обстановку, а дверца и цоколь идеально выровнены с остальной кухонной мебелью.

Телескопические направляющие Extra Glide

Более плавное и стабильное выдвижение корзин

Телескопические направляющие Extra Glide обеспечивают плавное и безопасное извлечение верхней корзины даже при большой загрузке. Телескопическая конструкция обеспечивает плавное, стабильное и бесшумное движение, улучшая эргономику и удобство. Идеально подходят для оптимизации пространства и простоты использования, сочетают в себе долговечность и комфорт при каждой мойке.

DryAssist+

Система автоматического открывания дверцы Dry Assist+ в конце цикла обеспечивает быструю и энергоэффективную сушку.