STL324BQLH

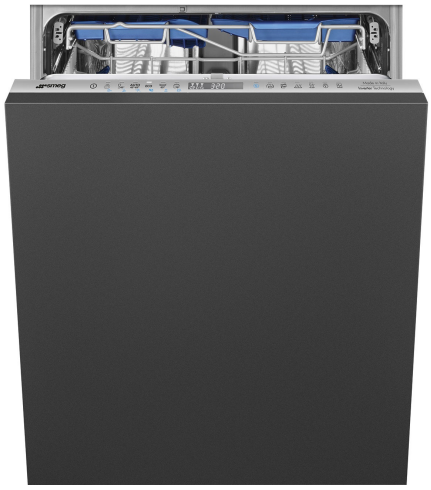

Skupina výrobků	Myčky na nádobí
Komerční šířka	60 cm
Komerční výška	86 cm
Instalace	Plně integrovaná vestavěná
Kuchyňský panel	Není součástí dodávky
Počet košů	3, FlexiDuo s funkcí Easy Glide
EAN kód	8017709307462

Programy

Počet programů	12+2	**Automatický senzor 45 – 65**	Ano
Teploty mytí	38, 45, 50, 55, 65, 70, 75 °C	**Mix**	Ano
Důkladně namočte vodou	Ano	**Tichý (-2 dB)**	Ano
Express 27"	Ano	**Intenzita**	Ano
Krystal	Ano	**Samočistící**	Ano
Full express – 60 minut	Ano	**Hygiena 99,9 %**	Ano
ECO	Ano	**Delikátní**	Ano
Green express	Ano	**Podnosy**	Ano

Možnosti

Možnost Dry Assist+	Ano	**Možnost speciálních programů**	Ano
Možnost časovače zpoždění	Až 24 hodin	**Možnost Clean&Shine**	Ano
Možnost 1/2 naplnění FlexiZone	Ano		

Košíky

Barva koše	Šedá	**Posuvná vodítka, extra kluznost**	Ano
Barva komponentů koše	Šedá		

Rukojeť	Z plastu s nerezovou vložkou na horním a spodním koši
Horní koš	S 3 skládacími stojany
Skleněný držák	Ano
Nastavení výšky horního koše	Na třech úrovních (5 cm)
Největší naložitelné nádobí v horním koši	19,0 cm
Spodní koš	Se 4 skládacími stojany
Spodní koš s vložkami proti odkapávání	Ano
Největší naložitelné nádobí ve spodním koši	35,0 cm
Barevné vnitřní komponenty	Modrá

Technické parametry

Width (mm)	598 mm
Depth (mm)	550 mm
Typ zobrazení	LED displej
Product Height (mm)	858 mm
Ovládání	Elektronické dotykové ovládání
Displej	Opožděný start, Ukazatel času programu, Spotřeby
Programme graphics	Symbols
Světelný indikátor soli	Světlo
Indikátor leštidla	Světlo
Indikátor konce cyklu	ActiveLight
Automatické vypínání	Ano
Mycí systém	Planetarium
Třetí ostřikovací rameno	Jednoduchý
Změkčovač vody	S elektronickým nastavením
Snímač zakalení Aquatest	Ano
Systém ochrany před vytopením	Celkový Acquastop
Přívod vody	Jediný; studená/teplá voda max. 60 °C – úspora energie s teplou vodou do 35 %
Maximální tvrdost vody	100°fH;58°dH
Sušicí systém	Přirozené kondenzační sušení s automatickým otevíráním dvířek Dry Assist + na konci cyklu
Ochrana před parou	Z plastu
Materiál vany	Nerezová ocel
Filtr	Nerezová ocel
Skryté topné těleso	Ano
Závěsy	Samovyvažování, posuvné, FLEXIFIT
Min. a max. hmotnost čelního panelu	2 – 10 kg
Min. a max. výška soklu	50 - 215 mm
Lze nainstalovat ve sloupci	Ano
Seřiditelné nožičky	7 cm, od 860 do 930 mm
Additional gaskets	Yes, with stainless steel plate
Back cover	Yes
Depth of dishwasher with open door (mm)	1168 mm
Zadní nožičky nastavitelné zepředu	Ano
Top cover	In plastic

Výkon/energetický štítek – nař. 2019

Energy Efficiency Class	B
Energy consumption [per 100 cycles, based on the eco programme]	64 kWh
Rated capacity (ps)	14
Water consumption [per cycle]	9.0 litres
Programme duration	4:25 h:min
Airborne acoustical noise emissions	42 dB(A) re 1 pW
Airborne acoustical noise emission class	B
Energy efficiency Index (EEI)	37.8

Elektrické připojení

Připojený výkon	1800 W	**Druh připojení**	Jednofázové (motory)
Stávající	10 A	**Délka napájecího kabelu**	140 cm
Napětí	220-240 V	**Zástrčka**	(F; E) Schuko
Kmitočet (Hz)	50 Hz		

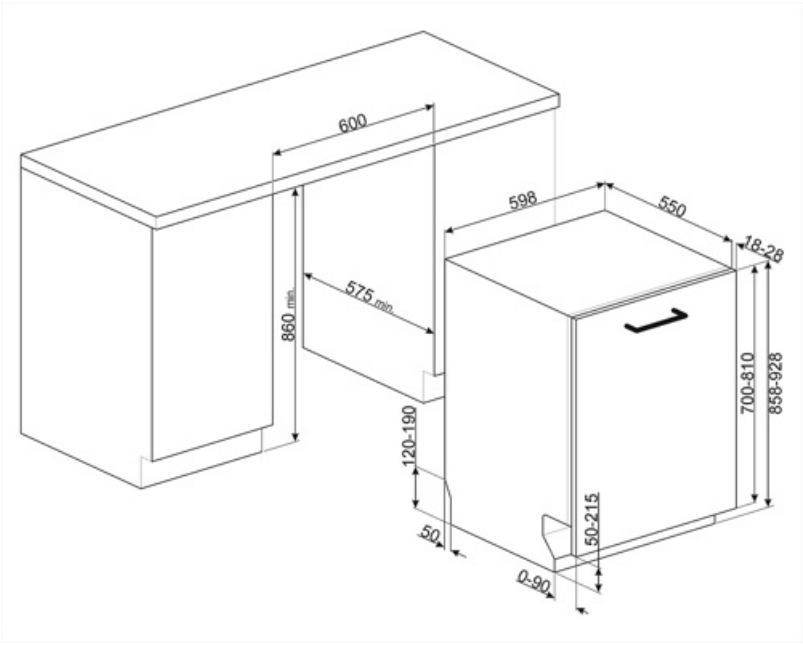

Compatible Accessories



KIT86CX-1

Sada dvířek, nerezová ocel, madlo Canali, plně integrovaná myčka v. 86 cm Kompatibilní s modely se závěsy Flexifit a pevnými závěsy.



KIT86SPRAN



KIT86SPRMW



KIT86SPRX

KITFLEXI



Kit for 60cm dishwashers with FlexiFit hinges for door panel weight >11 kg (max 15 kg 82 cm and 13,5 kg 86 cm)

KITGH

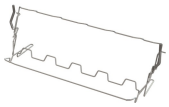

Sada držáku skla. Musí být namontován na první koš, ale pouze pokud jsou k dispozici skládací regály

KITPL60B



Sada soklu v bílé barvě s nastavitelnou výškou a hloubkou. Lze nainstalovat na všechny plně integrované a podstavcové modely s variabilním otočným kloubem nebo závěsy Flexifit.

KITPL60N



Sada soklu v černé barvě s nastavitelnou výškou a hloubkou. Lze nainstalovat na všechny plně integrované a podstavcové modely s variabilním otočným kloubem nebo závěsy Flexifit.

KITPL60X



Sada soklu z nerezové oceli s nastavitelnou výškou a hloubkou. Lze namontovat na všechny plně integrované a podstavcové modely s variabilním otočným kloubem nebo závěsy Flexifit.

KITPLV2



Sada prodloužení pro myčku nádobí a pračku: délka m. 2

Symbols glossary



Activelight je led světlo, které při používání spotřebiče promítá červenou skvrnu na podlahu pod myčkou nádobí.



Proti odkapávání: Některé modely myček nádobí jsou vybaveny speciálními polymerními tryskami proti odkapání, které zlepšují proces sušení.



COMM_HEIGHT_86_72 dpi



FlexiDuo: 3. koš na příbory FlexiDuo umožňuje libovolně uspořádat příbory nebo malé šálky, naběračky nebo objemné nádobí: skládá se ze dvou samostatných a pohyblivých modulů.



FlexiZone: Flexizone s ½ náplně umožňuje prát s menší náplní, což šetří energii, vodu a čas a neexistují žádná omezení ohledně umístění prádla.



Hladina hluku: Vynikající izolace a speciální zařízení omezují hluk na minimum.



Auto 45° – 65°: Automatický program upravuje délku cyklu v závislosti na potřebě předmytí a počtu potřebných opláchnutí.



Křehké: Mycí program Křehké je určen pro křehké nádobí, které není silně znečištěno.



Normální program: Normální program je vhodný pro běžný stupeň znečištění pro každodenní použití.



Rychlý 27 minut: Rychlý program Rychlý 27 minut umyje náplň za pouhých 27 minut.



Symboly ukazují počet sad nádobí myčky nádobí.



Dotykové ovládání: Snadno ovladatelné dotykové ovládání umožňuje naprogramovat spotřebič stisknutím tlačítka.



Aquatest měří čirost vody během automatického programu a automaticky zajišťuje minimální spotřebu vody a energie.



Instalace ve sloupci: Instalace ve sloupci



Časovač zpoždění: Časovač zpoždění může odložit spuštění programu až o 24 hodin.



Modely s novými závěsy Flexi Fit lze instalovat v kuchyních se soklem o rozměru pouhých 5 cm. S tímto novým designem závěsů se panel posuvně pohybuje zespodu nahoru, aby nedocházelo k žádným interferencím panelu se soklem.



Nový vodící systém ExtraGlide, který je k dispozici u nejlepších modelů řady, činí druhý koš ještě hladším a měkčím. Ve skutečnosti usnadňuje extrakci a zavádění, a to i při plném zatížení, a pro větší odchýlení je také usnadněno vkládání nádobí do zadní části.



PLANETARIUM_WASHING_SYSTEM_72dpi



Křišťál: Program Křišťál je určen pro choulostivé nádobí, jako jsou sklenice a porcelán.



Eko: Eko, tento program ekonomického praní využívá nízké množství vody a energie, aby poskytl nejekologičtější možnost čištění.



Program máčení: Program máčení umožňuje opláchnutí, aby nedošlo k zaschnutí nečistot.



Ultraclean: Možnost Ultraclean provádí konečné opláchnutí při vysoké teplotě 70 °C, čímž eliminuje prakticky všechny bakterie.



Total Acquastop: Kromě částečné ochrany Acquastop ve všech myčkách nádobí Smeg jsou některé modely vybaveny elektronickým zařízením namontovaným na přívodní hadici, které monitoruje hladinu vody v zařízení, detekuje netěsnosti v hadici a v případě potřeby okamžitě vypíná přívod vody.



Systém WaterSave zajišťuje nejlepší výsledky mytí s minimální spotřebou vody v závislosti na modelu myčky nádobí.

GREEN EXPRESS Washing programme with low water and energy consumption.

Cyklus rychlého mytí: pro běžně znečištěné smíšené náplně, jako jsou nádobí a pánve, a to i se zaschlými zbytky. Nádobí se umyje a vysuší za 60 minut.

Cyklus mytí myčky nádobí. Cyklus by měl být spuštěn s prázdným přístrojem, bez nádobí. Doporučuje se spustit program každé 2-3 měsíce, použitím speciálních mycích prostředků.

Mycí cyklus vhodný pro běžně znečištěné nádobí, a to i se zaschlými zbytky. Zajišťuje maximální snížení hluku, a je proto ideální, pokud jej chcete spustit

Umožňuje povolit další programy, pokud jsou vybrány společně s jakýmkoli mycím cyklem. Po výběru požadovaného mycího cyklu stiskněte tlačítko (

Volba Dry Assist + kromě úspory energie zajišťuje dokonalé vysušení nádobí automatickým otevřením dveří na konci mycího cyklu.

Možnost Clean&Shine: Pro dokonalé výsledky mytí přidává tato možnost do mycího cyklu další oplachování, což také dává nádobí vyšší lesk.

Program Pečicí plechy: pro intenzivní čištění plechů na pečení. Vložte plechy do spodního koše myčky nádobí.

Třída energetické účinnosti B

HYGIENA 99,9 % Program praní při vysoké teplotě. 75° oplach zaručuje odstranění 99,9 % choroboplodných zárodků a bakterií.

Práce zaměřená na neustálé zlepšování umožnila vytvořit druhou generaci invertorového motoru 2.0, který se vyznačuje vyšší účinností a trvanlivostí v čase, což umožňuje velmi vysoký výkon a nižší spotřebu energie a hlučnost.