STL332CH



Famiglia	Lavastoviglie
Larghezza commerciale	60 cm
Altezza commerciale	86 cm
Installazione	Incasso scomparsa totale
Pannello cucina	Non in dotazione
N° cesti	3, Flexi
Motore	Inverter 2.0
Codice EAN	8017709307431

Programmi

Numero di programmi	10+1	**Mix**	Sì
Temperature di lavaggio	38, 45, 50, 55, 65, 70, 75 °C	**Silent (-2 dB)**	Sì
Ammollo	Sì	**Intensive**	Sì
Express 27'	Sì	**Self clean**	Sì
Calici	Sì	**Hygiene 99,9%**	Sì
Full express 60'	Sì	**Delicato**	Sì
ECO	Sì		

Opzioni

Opzione Dry Assist+	Sì	**Opzione 1/2 carico FlexiZone**	Sì
Opzione di partenza ritardata	Fino a 24 ore	**Opzione Programmi Speciali**	Sì

Cestelli

Colore cestelli	Grigio	**Cestello superiore con sistema di scorrimento EasyGlide**	Sì
Colore componentistica cestelli	Grigio		

Maniglia	In plastica su cesto superiore e inferiore
Cestello superiore	Con inserti fissi
Glass holder	Sì
Regolazione in altezza del cestello superiore	Su tre livelli (5 cm)
Dimensioni massime piatto caricabile su cestello superiore	19,0 cm
Cestello inferiore	Con 2 inserti abbattibili
Cestello inferiore con inserti rompi-goccia	Sì
Dimensioni massime piatto caricabile su cestello inferiore	35,0 cm
Colore Componenti Interni	Blu

Caratteristiche Tecniche



Larghezza del prodotto (mm)	598 mm
Profondità del prodotto (mm)	550 mm
Tipo display	Display LED (3 digit)
Altezza del Prodotto (mm)	858 mm
Comandi	Elettronici
Display	Programmazione partenza differita, Indicazione durata programma
Grafica programmi	Simboli
Indicatore esaurimento sale	Spia
Indicatore brillantante	Spia
Indicatore di fine ciclo	Segnale sonoro
Auto switch-off	Si
Sistema di lavaggio	Orbitale
Terzo irroratore superiore	Singolo
Decalcificatore	A regolazione elettronica
Sistema protezione antiallagamento	Acquastop totale
Alimentazione acqua	Singola; acqua fredda/calda fino a 60°C - risparmio energetico con acqua calda fino al 35%
Massima durezza dell'acqua	100°fH;58°dH
Sistema di asciugatura	A condensazione naturale, con sistema Dry Assist + di apertura automatica della porta a fine ciclo
Protezione vapore	In plastica
Materiale vasca	Acciaio inox
Filtro	Acciaio inox
Elemento riscaldante nascosto	Sì
Cerniere	Bilancianti, Sliding, FLEXIFIT
Peso minimo e massimo pannello frontale	2,5 - 10 kg
Altezza minima e massima zoccolo	50 - 215 mm
Piedini regolabili	7 cm, da 860 a 930 mm
Copertura posteriore	Sì
Profondità lavastoviglie con anta aperta (mm)	1168 mm
Piedino posteriore regolabile da davanti	Sì
Copertura superiore	In plastica

Prestazioni / Etichetta Energetica - Reg. 2019

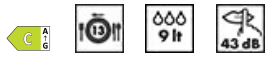

Classe di Efficienza Energetica	C
Consumo energetico [per 100 cicli, basati sul programma eco]	73 kWh
Capacità nominale (ps)	13
Durata del programma	4:25 h:min
Emissioni di rumore aereo	43 dB(A) re 1 pW
Classi di emissione di rumore aereo	B

Consumo di acqua [per ciclo]	9,0 l	**Indice di Efficienza Energetica (IEE)**	43,8

Collegamento Elettrico

Potenza installata	1800 W	**Tipo di connessione**	Monofase
Corrente	10 A	**Lunghezza cavo di alimentazione**	140 cm
Tensione	220-240 V		
Frequenza	50 Hz	**Spina**	(F;E) Schuko

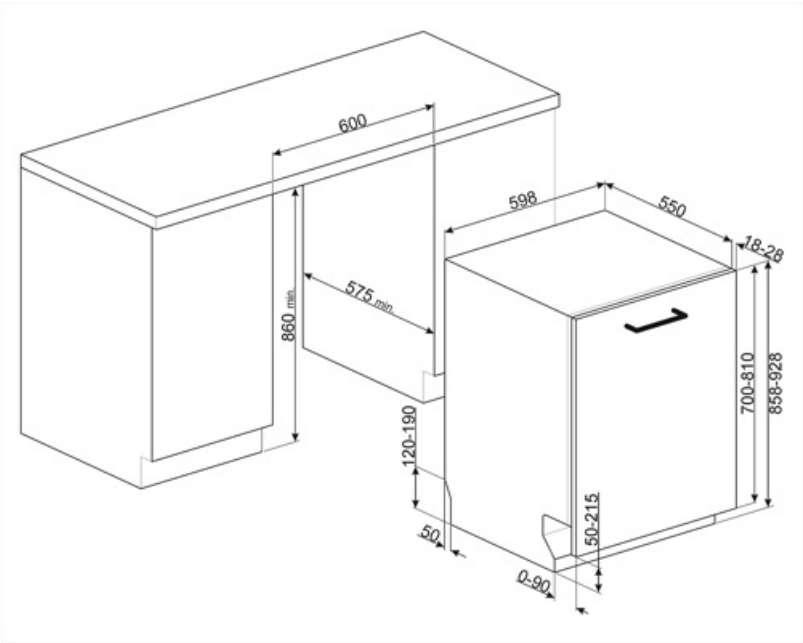

Accessori Compatibili



KIT86CX-1

Pannello porta, acciaio inox, maniglia Canali, lavastoviglie scomparsa totale h.86 cm Compatibile con modelli con cerniere Flexifit e Fulcro fisso.



KIT86SPRAN



KIT86SPRMW



KIT86SPRX

KITFLEXI



Kit per lavastoviglie 60cm con cerniera FlexiFit per pesi pannello >11 kg (max 15 kg 82 cm e 13,5 kg 86 cm)

KITGH

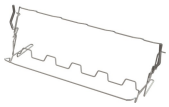

Kit portacalici da vino. Si installa nel primo cesto se gli inserti sono abbattibili

KITPL60B



Kit zoccolo di colore Bianco regolabile in altezza e profondità, da installare su tutti i modelli di lavastoviglie a scomparsa totale o sottotop con cerniere a fulcro variabile o Flexifit

KITPL60N



Kit zoccolo di colore Nero regolabile in altezza e profondità, da installare su tutti i modelli di lavastoviglie a scomparsa totale o sottotop con cerniere a fulcro variabile o Flexifit

KITPL60X



Kit zoccolo di colore Inox regolabile in altezza e profondità, da installare su tutti i modelli di lavastoviglie a scomparsa totale o sottotop con cerniere a fulcro variabile o Flexifit

KITPLV2



Kit di prolunga per lavastoviglie e lavabiancheria: lunghezza mt. 2

Glossario simboli



Per migliorare l'asciugatura dei piatti senza lasciare aloni.



Alta 86 cm



L'opzione Dry Assist +, oltre ad un risparmio di energia, garantisce una perfetta asciugatura delle stoviglie aprendo la porta automaticamente alla fine del ciclo di lavaggio.



Sistema FlexiFit: Le cerniere FlexiFit permettono lo scorrimento del pannello cucina sull'anta della lavastoviglie consentendo un altezza minima di zoccolo cucina pari a 5 cm.





Il livello di Silenziosità è ottenuto grazie ad un eccellente isolamento e speciali dispositivi, studiati appositamente per attutire il suono generato durante il funzionamento della lavastoviglie.



Calici: Il programma Calici è dedicato alle stoviglie più delicate come bicchieri e porcellane.



Eco: Il programma Eco è adatto per lavare stoviglie normalmente sporche. Utilizzando il programma Eco sono garantite le migliori prestazioni in termini di efficienza energetica.



Mix: Il programma Mix è indicato per stoviglie miste e pentole di uso quotidiano, senza particolari incrostazioni.



SILENT: Programma di lavaggio indicato per il lavaggio di stoviglie normalmente sporche, anche con residui secchi. Garantisce la massima riduzione della rumorosità.



Ammollo: Il programma Ammollo è pensato per prelavare a freddo le pentole e le stoviglie, in attesa di un ulteriore e più approfondito lavaggio.



Classe di efficienza energetica C



Delay timer: Opzione per posticipare la partenza del programma desiderato fino a 24h per programmare il funzionamento della lavastoviglie nella fascia oraria desiderata.



EasyGlide: Il sistema EasyGlide, presente sul cestello superiore, ne migliora lo scorrimento, rendendo più semplici le operazioni di estrazione.



FlexiZone ½: L'opzione FlexiZone ½ è adatta per lavare poche stoviglie, distribuite in entrambi i cestelli. Inoltre, consente un risparmio di energia, acqua e tempo con la totale flessibilità di carico.



Il lavoro volto al miglioramento continuo ha permesso la creazione del motore Inverter di seconda generazione 2.0 caratterizzato da una maggior efficienza e durabilità nel tempo che permette il raggiungimento di altissime prestazioni con un abbassamento dei consumi energetici e dei livelli di rumorosità.



Sistema Orbitale: Il Sistema Orbitale, è costituito da un doppio irroratore che, grazie a rotazioni sovrapposte e contemporanee, permette all'acqua di raggiungere uniformemente tutto lo spazio interno per risultati di lavaggio eccellenti.



Delicato: Il programma Delicato è indicato per stoviglie delicate normalmente sporche.



FULL EXPRESS 60': Programma di lavaggio rapido per stoviglie miste e pentole con sporco normale, anche con residui secchi. In 60 minuti le stoviglie vengono lavate ed asciugate.



Programma di lavaggio macchina. Il ciclo deve essere azionato con la macchina vuota, senza stoviglie. Si consiglia di ripetere il programma ogni 2-3 mesi, utilizzando appositi detergenti per lavastoviglie.



SPECIAL: L'opzione selezionata insieme ad un qualsiasi programma di lavaggio permette di attivare una serie di programmi aggiuntivi.



Express 27': Il programma Express 27' è un ciclo di lavaggio rapido, a basse temperature, per stoviglie poco sporche.

HYGIENE 99,9%: Programma di lavaggio ad alta temperatura. Il risciacquo a 75° garantisce l'eliminazione del 99,9% di germi e batteri.

13 coperti: Numero di coperti.

Watersave: È un sistema di gestione dell'acqua che, garantendo i migliori risultati di lavaggio e i minori consumi di energia, consente di lavare un pieno carico con solo 9 litri di acqua.

Ultraclean: Il programma Ultraclean, terminando con un risciacquo antibatterico a 70°C, assicura un'azione battericida aggiuntiva e una profonda pulizia delle stoviglie.

Acquastop Totale: Il dispositivo Acquastop Totale esclude la possibilità di allagamenti mediante un microinterruttore posto sotto la vasca che blocca istantaneamente l'ingresso dell'acqua nella macchina. Un'ulteriore sicurezza è garantita da una valvola posta sul tubo di carico che ne rileva eventuali perdite.