STL5322AL

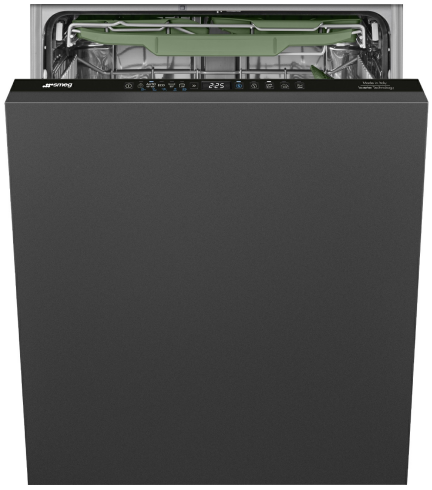

Familia	Lavavajillas
Ancho comercial	60 cm
Altura comercial	82 cm
Instalación	Integración total
Panel de cocina (puerta)	No incluido
Nº Cestos	3, FlexiDuo
Motor	Inverter 2.0
Código EAN	8017709356965

Programas

Número de programas	10+1
Temperaturas de lavado	38, 45, 50, 55, 65, 70, 75 °C
Remojo	Sí
Express 27'	Sí
Cristal	Sí
Full express - 60 minutos	Sí
Eco	Sí
Sensor automático 45-65	Sí
Mix	Sí
Quiet (-2 dB)	Sí
Intensivo	Sí
Autolimpieza	Sí
Esterilizar Higiene 99,9%	Sí

Opciones

Opción Dry Assist +	Sí
Opción de inicio retardado	Hasta 24 horas, con remojo automático
Opción 1/2 carga distribuida FlexiZone	Sí
Opción de programas especiales	Sí

Cestos

Color cestos	Gris
Color componentes cestos	Gris
Cesto inferior	Con 2 rejillas plegables
Lower basket accessories	Multi carga

Tirador	En cesto inferior y superior
Cesto superior	Con 1 rejilla plegable
Regulación en altura del cesto superior	En tres niveles
Dimensiones máximas plato cargable en cesto superior	19,0 cm
Cesto inferior con insertos rompegotas	Sí
Dimensiones máximas plato cargable en cesto inferior	30,0 cm
Color componentes internos	Verde salvia

Características técnicas



Ancho del producto (mm)	598 mm
Profundidad del producto (mm)	545 mm
Tipo de pantalla	Display LED (3 dígitos)
Altura del producto (mm)	818 mm
Mandos	Electrónicos
Pantalla	programación de inicio retardado, Indicador duración programa, Indicador tiempo residual
Gráficos programas	Símbolos
Indicador on/off	Sí
Indicador sal	Testigo
Indicador abrillantador	Testigo
Indicador de fin de ciclo	Luz a pavimento, ActiveLight
Apagado automático	Sí
Sistema de lavado	Sistema Orbital
Tercer aspersor superior	Individual
Descalcificador	Con ajuste electrónico
Sensor de turbidez Aquatest	Sí
Sistema de protección anti-fugas de agua	Acquastop total
Alimentación agua	Singular; agua fría/caliente hasta a 60°C - ahorro energético con agua caliente hasta el 35%
Máxima dureza del agua	100°fH;58°dH
Sistema de secado	Secado natural por condensador, con Dry Assist + sistema automático de apertura de puerta al final del ciclo
Protección vapor	De plástico
Material de la cuba	Acero inoxidable
Filtro	Acero inoxidable
Resistencia oculta	Sí
Bisagras	Bisagra deslizante FLEXIFIT
Min. y max. peso del panel frontal	2,5 - 11 kg
Min. and max plinth height	50 - 215 mm
Instalable en columna	Sí
Pies regulables	7 cm, de 820 a 890 mm
Additional gaskets	Sí, con placa de acero inoxidable
Cubierta posterior	Sí
Profundidad lavavajillas con puerta abierta (mm)	1146 mm
Pie posterior regulable frontalmente	Sí
Cubierta superior	De plástico

Rendimiento / Etiqueta energética - Reg. 2019

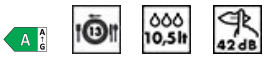

Clase eficiencia energética	A
Consumo de energía [por 100 ciclos, basado en el programa eco]	53 kWh
Capacidad nominal (ps)	13
Programme duration	4:35 h:min
Emisiones de ruido acústico aéreo	42 dB(A) re 1 pW
Clase de emisión de ruido acústico aéreo	B

Consumo de agua [por ciclo]	10.5 litres	**Índice de eficiencia energética (IEE)**	31.8

Conexión eléctrica

Potencia instalada	1800 W	**Tipo de conexión**	Monofásico
Corriente	10 A	**Longitud del cable de alimentación**	140 cm
Tensión	220-240 V		
Frecuencia (Hz)	50 Hz	**Enchufe**	Schuko (F;E)

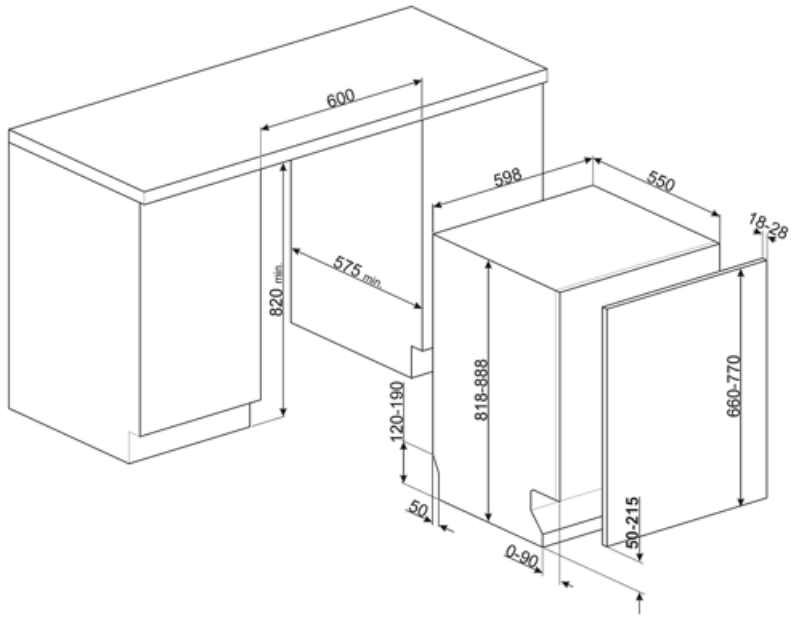

Accesorios Compatible



KIT82CN



KIT82CX



KIT82SPRAN



KIT82SPRMW



KIT82SPRX

KITFLEXI



KITGH

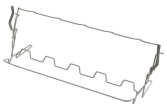

Kit portavasos. Debe instalarse en la primera cesta, pero sólo si hay rejillas plegables

KITPL60B



Kit Toekick en color Blanco con altura y profundidad ajustables. Puede instalarse sobre todos los modelos totalmente integrados y bajo banco con bisagras de fulcro variable o flexifit.

KITPL60N



Kit Toekick en color Negro con altura y profundidad ajustables. Puede instalarse sobre todos los modelos totalmente integrados y bajo banco con bisagras de fulcro variable o flexifit.

KITPL60X



Kit Toekick de acero inoxidable con altura y profundidad ajustables. Puede montarse sobre todos los modelos totalmente integrados y bajo banco con bisagras de fulcro variable o flexifit.

KITPLV2



Kit de extensión para lavavajillas y lavadoras: longitud 2 m.

Symbols glossary



Luz activa: la luz activa es un dispositivo que, al proyectar un haz de luz roja en el piso mientras el lavavajillas está en funcionamiento, le permite comprender instantáneamente que el lavado está activo, sin tener que abrir la máquina. Cuando termine, la luz se apaga automáticamente.



Insertos rompe-gotas: algunos modelos de lavavajillas están equipados con insertos de rotura para la cesta inferior, útiles para mejorar el secado de los platos sin dejar halos.



Instalaciíon en columna



Delay Timer: con la opción Delay Timer, es posible posponer el inicio del programa deseado hasta 24 h para programar el funcionamiento del lavavajillas en el intervalo de tiempo deseado (por ejemplo, la noche). Cuando la puerta está cerrada, el lavavajillas realizará un prelavado, después de lo cual el conjunto de "programación realizada" comenzará a funcionar.



FlexiDuo: el tercer cesto de cubiertos FlexiDuo se compone de dos insertos distintos, extraíbles y de diferentes posiciones que garantizan una mayor flexibilidad y comodidad de carga.



FlexiZone ½: la opción FlexiZone ½ es adecuada para lavar incluso algunos platos, distribuidos en ambas cestas. Además, ahorra energía, agua y tiempo con total flexibilidad de carga.



The work aimed at continuous improvement has allowed the creation of the second generation of the Inverter motor 2.0, characterised by greater efficiency and durability over time, which allows very high performance and a lower energy consumption and noise level.



Sistema Orbital: El Sistema Orbital, consiste en un rociador doble que, gracias a la superposición y las rotaciones contemporáneas, permite que el agua alcance uniformemente todo el espacio interno para obtener excelentes resultados de lavado.



Crystals: The Crystals programme is dedicated to delicate dishes such as glasses and china.



Aquatest: el sensor Aquatest, presente en la mayoría de los lavavajillas Smeg, es un sensor electrónico que mide el grado de transparencia del agua al final de la fase de remojo inicial. En función de los valores medidos, el sensor establece el programa más adecuado, obteniendo así mejores resultados de lavado con el uso de la cantidad mínima de agua.



Clase eficiencia energética A



82 cm high



La opción Dry Assist +, además de ahorrar energía, asegura un secado perfecto de la vajilla al abrir la puerta automáticamente al final del lavado c



Sistema FlexiFit: el nuevo sistema FlexiFit en bisagras de punto de apoyo variable permite que la puerta se abra deslizándose, lo que permite una mayor flexibilidad para elegir el tipo de cocina, en particular la altura del zócalo, que puede ser de 5 a 21.5 cm de alto .





El nivel de rumirosidad se obtiene gracias a un excelente aislamiento y dispositivos especiales, diseñados específicamente para amortiguar el sonido generado durante el funcionamiento del lavavajillas. En la gama hay modelos con varios niveles de rumorosidad.



Auto 45 ° - 65 °: el programa Auto 45 ° -65 ° está diseñado para vajillas con suciedad normal. Gracias a la acción automática del sensor Aquatest, optimiza los principales parámetros de lavado, como el tiempo, la temperatura y la carga de agua.



Eco: el programa Eco es adecuado para lavar platos normalmente sucios. El uso del programa Eco garantiza el mejor rendimiento en términos de eficiencia energética .

Normal: el programa Normal es adecuado para vajillas y ollas mixtas de uso diario, sin incrustaciones particulares.

Rápido 27 minutos: al seleccionar la opción Quick 27 minutos, es posible lavar rápidamente los platos ligeramente sucios inmediatamente después de su uso.

13 cubiertos: la gama Smeg incluye lavavajillas con 7, 10, 12, 13 y 14 cubiertos según el modelo.

Watersave: es un sistema de gestión del agua que, garantizando los mejores resultados de lavado y el menor consumo de energía, le permite lavar una carga completa con solo 10.5 litros de agua.

Dishwasher cleaning cycle. The cycle should be started with the machine empty, without dishes. It is recommended to run the program every 2-3 months, using special dishwasher detergents.

Allows you to enable additional programs when selected together with any wash cycle.

Remojo: El programa de remojo está diseñado para el prelavado en frío de ollas y sartenes, esperando un lavado adicional y más completo.

Ultraclean: El programa Ultraclean, que termina con un enjuague antibacteriano a 70 ° C, asegura una acción bactericida adicional y una limpieza profunda de los platos.

Acquastop Total: el dispositivo Acquastop Total excluye la posibilidad de inundación por medio de un microinterruptor colocado debajo del tanque que bloquea instantáneamente la entrada de agua en la máquina. Una seguridad adicional está garantizada por una válvula colocada en el tubo de carga que detecta cualquier fuga.

Quick wash cycle for normally soiled mixed loads such as dishes and pans, even with dried-on residues. Dishes are washed and dried in 60 minutes.

Ciclo de lavado adecuado para vajilla con suciedad normal, incluso con residuos secos. Garantiza la máxima reducción de ruido.

HYGIENE 99.9% High-temperature washing programme. The 75° rinse guarantees the removal of 99.9% of germs and bacteria.