# STL5322BL

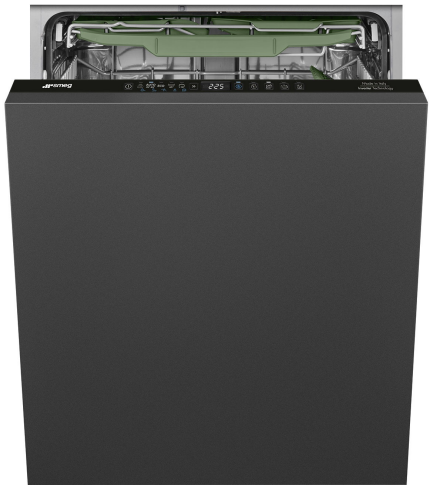

| | |
|---|---|
| **Produktgruppe** | Oppvaskmaskine |
| **Kommersiell bredde** | 60 cm |
| **Kommersiell høyde** | 82 cm |
| **Installasjonstype** | Integrert |
| **Kjøkkenpanel** | Medfølger ikke |
| **Ant. kurver** | 3 FlexiDuo |
| **Motor** | Inverter 2.0 |
| **EAN-kode** | 8017709356941 |

## Programs

| | | | |
|---|---|---|---|
| **Antall programmer** | 10+1 | **Auto sensor 45-65** | Ja |
| **Vasketemperaturer** | 38, 45, 50, 55, 65, 70, 75 °C | **Mix** | Ja |
| **Bløtlegging** | Ja | **Stille (-2 dB)** | Ja |
| **Ekspress 27'** | Ja | **Intens** | Ja |
| **Glass** | Ja | **Selvrens** | Ja |
| **Full ekspress - 60 minutter** | Ja | **Hygiene 99,9%** | Ja |
| **ECO** | Ja | | |

## Funksjoner

| | | | |
|---|---|---|---|
| **Dry Assist + funksjonsvalg** | Ja | **FlexiZone for halv last i over- eller underkurv** | Ja |
| **Forsinkelsestimerfunksjon** | Opp til 24 timer, med automatisk bløtlegging | **Spesialprogramvalg** | Ja |

## Kurver

| | | | |
|---|---|---|---|
| **Farge på kurv** | Grå | **Nedre kurv** | Med to sammenleggbare hyller |
| **Farge på kurvdeler** | Grå | | |
| **Håndtak** | På over- og underkurv | **Tilbehør til nedre kurv** | MultiLoad |
| **Øvre kurv** | Med fast støtte | | |

| | |
|---|---|
| **Høydejustering av den øvre kurv** | I tre horisontale nivåer |
| **Maksimal belastning i oppvaskmaskinens øvre kurv** | 19,0 cm |
| **Nedre kurv med antidrypp innlegg** | Ja |
| **Maksimal belastning i oppvaskmaskinens underkurv** | 30,0 cm |
| **Farge innvendige deler** | Sage Leaf |

## Tekniske egenskaper




| | |
|---|---|
| **Bredde (mm)** | 598 mm |
| **Dybde (mm)** | 545 mm |
| **Antall tegn i display** | 3 siffer |
| **Produktets høyde (mm)** | 818 mm |
| **Kontroller** | Elektronisk |
| **Display** | Forsinket start, Programindikator |
| **Grafikk program** | Symboler |
| **På / av-indikator** | Ja |
| **Saltlys indikator** | Lampe |
| **Skyllehjelp indikator** | Lampe |
| **Stoppsyklus indikator** | Active Light |
| **Autostopp** | Ja |
| **Vaskesystem** | Orbital |
| **Tredje spylearm** | Enkelt |
| **Vann mykner** | Med elektronisk innstilling |
| **Turbiditet sensor Aquatest** | Ja |
| **Flomvern system** | Total Aquastop |
| **Vanntilførselsrør** | Enkelt; kaldt/varmt vann opptil 60 °C - opp til 35 % energibesparelse |
| **Maks vannhardhet** | 100°fH;58°dH |
| **Tørkesystem** | Naturlig kondenstørking, med Dry Assist + automatisk døråpnesystem ved endt syklus |
| **Dampbeskyttelse** | I plast |
| **Tankmateriale** | Rustfritt stål |
| **Filter** | Rustfritt stål |
| **Skjult varmeelement** | Ja |
| **Hengsler** | Selvbalanserende, glidningg, FlexiFit |
| **Min. og Max frontpanelvekt** | 2 - 11 kg |
| **Min. og Max. Høyde sokkelist** | 50 - 215 mm |
| **Justerbare føtter** | 7 cm, fra 820 til 890 mm |
| **Bakdeksel** | Ja |
| **Dybde på oppvaskmaskine med åpen dør (mm)** | 1146 mm |
| **Bakføttene justerbar fra forsiden** | Ja |
| **Øvre deksel** | I plast |

## Ytelse / Energimerking - Reg. 2019

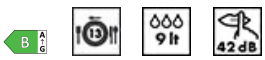


| | |
|---|---|
| **Energieffektivitetsklasse** | B |
| **Energiforbruk [per 100 sykluser, basert på eco-program]** | 63 kWh |
| **Merkeytelse (ps)** | 13 |
| **Vannforbruk [per syklus]** | 9,0 litres |
| **Programvarighet** | 4:25 h:min |
| **Luftbåren akustisk støyemisjon** | 42 dB(A) re 1 pW |
| **Luftbåren akustisk støyemisjonsklasse** | B |
| **Energieffektivitetsindeks (EEI)** | 37,9 |

## Elektrisk tilkobling

| | | | |
|---|---|---|---|
| **Nominell effekt** | 1800 W | **Type tilkobling** | Single-fase |
| **Strøm** | 10 A | **Lengde på ledning** | 140 cm |
| **Spenning** | 220-240 V | **Støpseltype** | (F;E) Schuko |
| **Frekvens** | 50 Hz | | |

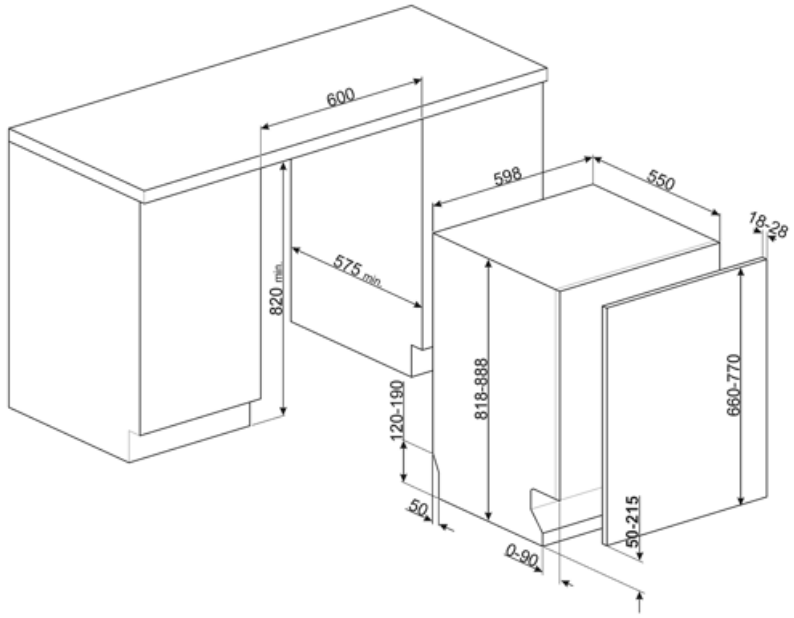

# Compatible Accessories



**KIT82CN**



**KIT82CX**



**KIT82SPRAN**



**KIT82SPRMW**



**KIT82SPRX**

**KITFLEXI**



Kit for 60cm dishwashers with FlexiFit hinges for door panel weight >11 kg (max 15 kg 82 cm and 13,5 kg 86 cm)

**KITPL60B**



Monteringssett for sokkellist i hvit farge med justerbar høyde. Kan monteres over alle fullintegrerte og underbenkmodeller med fast svinghengsel. Kan også installeres på modeller med variabelt svinghengsel eller flexifit-hengsler.

**KITGH**

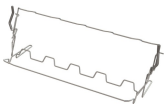

Kit glass holder. It has to be fitted on the first basket but only if there are foldable racks

**KITPL60X**



Monteringssett for sokkellist i rustfritt stål med justerbar høyde. Kan monteres over alle fullintegrerte og underbenkmodeller med fast svinghengsel. Kan også installeres på modeller med variabelt svinghengsel eller flexifit-hengsler.

**KITPL60N**



Monteringssett for sokkellist i sort farge med justerbar høyde. Kan monteres over alle fullintegrerte og underbenkmodeller med fast svinghengsel. Kan også installeres på modeller med variabelt svinghengsel eller flexifit-hengsler.

**KITPLV2**



Kit extension for dishwasher and washing machine: lenght mt. 2

# Symbols glossary




ActiveLight er en led-lampe som projiserer et rødt punkt på gulvet under oppvaskmaskinen når apparatet er i bruk.




Aquatest-sensoren er en elektrisk sensor som måler grad av vanngjennomsiktighet i den innledende bløtleggingsfasen. Basert på målte verdier vil sensoren stille inn det best egnede programmet, slik at man oppnår de beste vaskeresultatene med minimum mengde vann.



For å forbedre tørkingen av oppvasken.




82 cm høyde



Forsinkelsetid: Ekstravalg som utsetter starten til det ønskede programmet med opptil 24 timer, slik at man kan programmere oppvaskmaskinen så den starter ved ønsket tidspunkt.



FlexiDuo: FlexiDuo bestikkurven gjør det mulig å plassere bestikk eller små kopper, øser eller plasskrevende redskaper på den måten du ønsker. Den har to separate og flyttbare moduler.




FlexiFit-hengsler gjør at kjøkkenpanelet glir over døren på oppvaskmaskinen, noe som gir en minimum sokkellisthøyde på 5 cm.




FlexiZone: Halv-last FlexiZone gjør det mulig å vaske en redusert last mens det spares energi, vann og tid, og det finnes ingen restriksjoner hva angår plassering.




Støynivå: Ypperlig isolasjon og spesialenheter reduserer støy til et minimum.




Orbitalt vaskesystem fordeler vann jevnt i hele 60 cm oppvaskmaskinen og peker vannet med presisjon for en ypperlig vask.




Auto 45°- 65°: Autoprogrammet regulerer lengden på syklusen avhengig av behovet for forvask og antall skyllinger som kreves.




Krystall: Krystallprogrammet er egnet for delikat vask av for eksempel glass og porselen.




Eco: Dette økonomiske vaskeprogrammet bruker en lav mengde vann og strøm for et mer miljøvennlig vaskevalg.




Mix: Mix-programmet er egnet for blandet servise, samt hverdagspotter og panner, uten spesielle fastbrente rester.



Soak-program: Soak-programmet er en skyllesyklus for å unngå at urenheter størkner.




Express 27': Express 27'-programmet er en hurtig vaskesyklus ved lav temperatur, for moderat skitten oppvask.




Ultraclean: Ultraclean-valget foretar en avsluttende skylling ved høy temperatur på 70 °C og fjerner tilnærmet alle bakterier.




Plass til 13 kuvert: Antall kuvert.




Total Aquastop: I tillegg til den delvise Aquastop på alle oppvaskmaskiner fra Smeg, har noen modeller en elektronisk enhet montert i vanninnløpsslangen som overvåker maskinens vannivå, registrerer lekkasjer i slangen og slår av vannforsyningen umiddelbart hvis nødvendig.




Systemet WaterSave sikrer de beste vaskeresultater med minimalt vannforbruk, avhengig av oppvaskmaskinens modell.




Hurtigvask for normalt skitten blandet oppvask, slik som tallerkener og panner, også med størknede rester. Oppvask- og tørkeprogram varer i 60 minutter.



Rengjøringssyklus for oppvaskmaskin. Syklusen burde startes med tom maskin, uten oppvask. Det anbefales å kjøre programmet 2-3 ganger i måneden med spesialoppvaskmiddel.



SILENT: Syklus for normalt skitten oppvask, også med størknede rester. Sikrer maksimal støyreduksjon og derfor ideelt hvis du ønsker å la den gå om natten.



Lar deg velge tilleggsprogram når den velges sammen med andre vaskesykluser. Etter å ha valgt ønsket vaskesyklus trykker man på knappen (

DRY Assist + funksjonsvalget gir, i tillegg til å spare energi, en optimal tørking av bestikk og tallerkener ved å automatisk åpne døren ved enden av vaskesyklusen.

Energieffektivitetsklasse B

HYGIENE 99.9% Høytemperaturs vaskeprogram. 75° skylling garanterer fjerning av 99.9% av basiller og bakterier.

Arbeidet som tar sikte på kontinuerlig forbedring har muliggjort en andre generasjons inverter-motor 2.0, karakterisert ved høyere effektivitet og holdbarhet over tid, noe som gir svært høy ytelse og lavere energiforbruk og støynivå.