STL5322BL

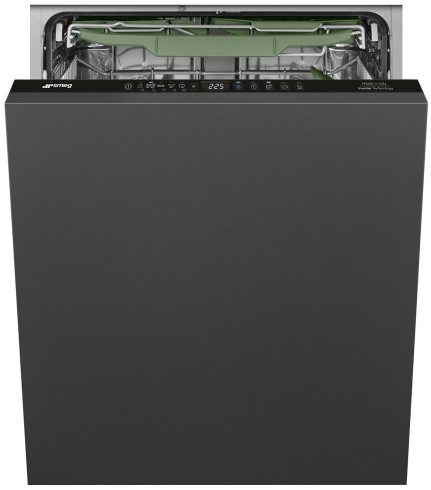

Produktgrupp	Diskmaskin
Kommersiell bredd	60 cm
Kommersiell höjd	82 cm
Installation	Integrerad
Snickerilucka	Ingår ej
Antal korgar	3, FlexiDuo
Motor	Inverter 2.0
EAN-kod	8017709356941

Program

Antal program	10+1	**Autosensor 45–65**	Ja
Temperatur för disk	38, 45, 50, 55, 65, 70, 75 °C	**Mix**	Ja
Avspolning	Ja	**Tyst (-2 dB)**	Ja
Express 27 min	Ja	**Intensiv**	Ja
Kristall	Ja	**Självrengöring**	Ja
Full express – 60 minuter	Ja	**Hygien 99,9 %**	Ja
Eco	Ja		

Alternativ

Dry Assist+-alternativ	Ja	**Flexizone, halv last i över- eller underkorg**	Ja
Fördröjd start	Upp till 24 timmar med automatisk sköljning	**Alternativet specialprogram**	Ja

Korgar

Färg på korgar	Grå	**Nederkorg**	Med två fällbara ställ
Färg på korgens delar	Grå	**Tillbehör nedre korg**	MultiLoad
Handtag	På den övre- och undre korgen	**Nederkorg med anti-droppinsats**	Ja

Överkorg	Med fasta tallrikshållare	**Maxdiameter på tallrik i underkorg**	30,0 cm
Nivåjustering av överkorg	På tre horisontella nivåer	**Färg på innerdetaljer**	Salviablad
Maxstorlek på disk i överkorg	19,0 cm		

Teknisk specifikation



Bredd produkt (mm)	598 mm	**Översvämningsskydd**	Total Aquastop
Djup produkt (mm)	545 mm	**Vattenanslutning**	Enkel; kallt/varmt vatten upp till 60°C-varmt vatten ger en energibesparing på upp till 35%
Typ av display	3 tecken		
Produktens höjd (mm)	818 mm	**Max vattenhårdhet**	100°fH;58°dH
Kontrolltyp	Elektronisk	**Torksystem**	Naturlig kondensortorkning med det automatiska lucköppningssystemet Dry Assist + vid cykelns slut
Typ av display	Fördröjd start, Programindikator		
Grafik program	Symboler	**Ångskydd**	I plast
Av/på indikator	Ja	**Material tank**	Rostfritt stål
Saltindikator	Ja	**Filter**	Rostfritt stål
Indikator för sköljning	Ja	**Dolt värmeelement**	Ja
Indikator vid programslut	Active Light	**Gångjärn**	Självbalanserande med glidskenor, FLEXIFIT
Automatisk avstängning	Ja	**Min. and max. vikt på frontlucka**	2 - 11 kg
Disksystem	Orbital	**Min. and max sockelhöjd**	50 - 215 mm
Tredje spolarm	Enkel	**Justerbara fötter**	7 cm, från 820 till 890 mm
Avhärdare	Med elektronisk styrning	**Bakre skydd**	Ja
Grumlighetssensor - Aquatest	Ja	**Diskmaskinens med öppen lucka (mm)**	1146 mm
		Bakre fot justerbar framifrån	Ja
		Övre skydd	I plast

Prestanda/Energimärkning – Reg. 2019

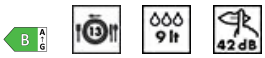

Energieffektklass	B	**Programlängd**	4:25 h:min
Energiförbrukning [per 100 cykler, vid användning av ekoprogrammet]	63 kWh	**Luftburet akustiskt buller räknat i dB(A) re 1 pW**	42 dB(A) re 1 pW
Nominell kapacitet (ps)	13	**Utsläppsklass för luftburet akustiskt buller**	B
Vattenförbrukning [per cykel]	9.0 litres	**Energieffektivitetsindex (EII)**	37.9

Elektrisk anslutning

Anslutningseffekt	1800 W	**Typ av anslutning**	1-fas

Ström	10 A	**Sladdens längd**	140 cm
Spänning	220-240 V	**Typ av kontakt**	(F;E) Eurokontakt
Frekvens	50 Hz		

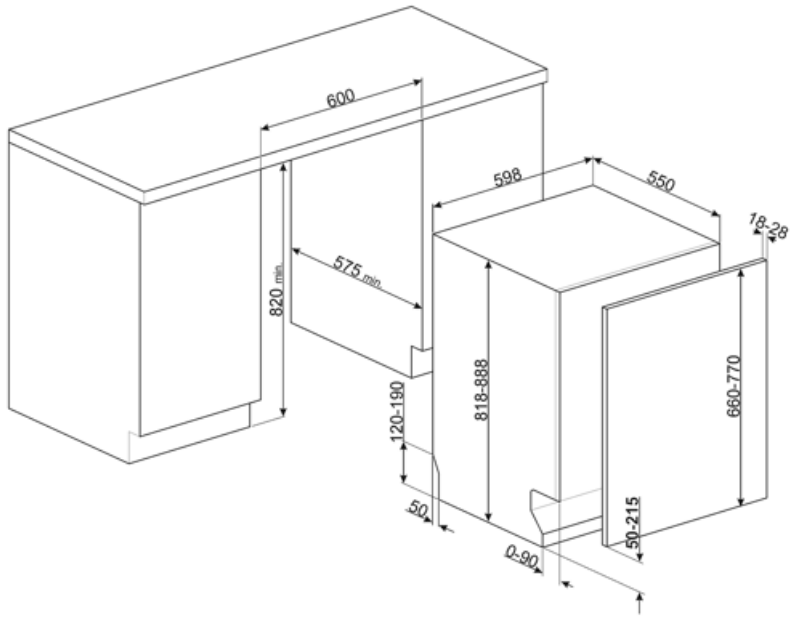

Kompatibela Tillbehör



KIT82CN



KIT82CX



KIT82SPRAN



KIT82SPRMW



KIT82SPRX

KITFLEXI



Kit for 60cm dishwashers with FlexiFit hinges for door panel weight >11 kg (max 15 kg 82 cm and 13,5 kg 86 cm)

KITGH

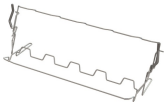

Vinglashållare för nedre diskmaskinskorgen. **Passar endast i korgar med fällbara tallriksstöd.**

KITPL60B



Vitt sockelkit med ställbar höjd och djup. Passar till alla helintegrerade och underbyggnadsdiskmaskiner med fast och FlexiFitgångjärn.

KITPL60N



Svart sockelkit med ställbar höjd och djup. Passar till alla helintegrerade och underbyggnadsdiskmaskiner med fast och FlexiFitgångjärn.

KITPL60X



Sockelkit i rostfritt stål med ställbar höjd och djup. Passar till alla helintegrerade och underbyggnadsdiskmaskiner med fast och FlexiFitgångjärn.

KITPLV2



Förlängningskit till diskmaskiner och tvättmaskiner 2m

Symbols glossary



Activelight är en LED-lampa som projicerar en röd fläck på golvet under diskmaskinen när apparaten används.



Anti-dropp: Vissa modeller av diskmaskiner är utrustade med speciallister som förbättrar torkningsprocessen.



Fördröjningstimer: Fördröjningstimern kan skjuta upp start av programmet med upp till 24 timmar.



Modeller med Flexi Fit-gångjärn kan installeras i kök med en sockel ner till 5 cm. Med denna nya gångjärnsdesign har panelen en glidrörelse från botten till överst och undviker eventuella störningar mellan panelen och sockeln.



Ljudnivå: Utmärkt isolering och speciella enheter som håller ljudnivån på ett minimum.



Auto 45 °C–65 °C: Autoprogrammet reglerar cykelns längd beroende på om det finns behov av fördisk samt antalet sköljningar som behövs.



Eco: Eco, det här ekonomiska tvättprogrammet använder en mindre mängd vatten och energi i syfte att erbjuda det mest miljövänliga tvättalternativet.



Blötläggningsprogram: Blötläggningsprogrammet sköljer disken för att undvika att smutsen torkar in.



Ultrarent: Alternativet Ultrarent utför en slutgiltig sköljning i en hög temperatur på 70 °C vilket eliminerar praktiskt taget alla bakterier.



Totalt Acquastop: Utöver det delvisa Acquastop-skydd som finns i alla Smegs diskmaskiner så har vissa modeller en elektronisk enhet monterad på vatteninloppsslangen. Denna kontrollerar vattennivån i maskinen, upptäcker läckor i slangen och stänger av vattentillförseln omedelbart vid behov.



Snabb diskcykel för normalt nedsmutsat, blandat diskgods som tallrikar och grytor, även med intorkade rester. Diskgodset diskas och torkas på 60 min.



Aquatest mäter vattnets klarhet under ett autoprogram och säkerställer automatiskt minsta förbrukning av vatten och energi.



COMM_HEIGHT_82_72dpi



FlexiDuo: FlexiDuo 3: e bestickkorgen gör att du kan ordna bestick eller små koppar, slevar eller skrymmande redskap hur du vill: den består av två separata och rörliga delar.



FlexiZone: Flexizonen med ½ belastning låter dig tvätta en reducerad belastning, vilket sparar energi, vatten och tid och det finns inga begränsningar för var föremålen placeras.



Det roterande disksystemet Orbital fördelar vattnet jämnt över diskmaskinens inre på 60 cm. Det riktar vattnet med precision för att kunna garantera en perfekt diskning.



Kristall: Kristallprogrammet är särskilt utformat för ömtåligt diskgods som glas och porslin.



Mix: Mix-programmet passar för blandat porslin och vardagsgrytor och kastruller som inte har särskilt mycket intorkad smuts.



Express 27 min: "Express 27 min"-programmet är en snabb diskcykel vid låg temperatur för lätt nedsmutsad disk.



Plats för 13 kuvert: Antal kuvert.



Systemet WaterSave garanterar de bästa diskresultaten med den lägsta vattenförbrukningen beroende på diskmaskinens modell.



Rengöringscykel för diskmaskinen. Cykeln ska startas i en tom maskin utan disk. Vi rekommenderar att programmet körs var 2–3 månad och att ett speciellt diskmaskinsrengöringsmedel används.

TYST: Diskcykel som passar för normalt nedsmutsad disk, även med intorkade rester. Försäkrar maximal ljuddämpning och är därför perfekt för den som vill köra programmet på natten.

Tillåter dig att aktivera ytterligare program när de väljs tillsammans med valfri tvättcykel. När önskad tvättcykel har valts, tryck på knappen (

Dry Assist+-alternativ, utöver att vara energisparande så försäkrar detta alternativ att diskgodset torkar perfekt eftersom luckan öppnas automatiskt vid diskcykelns slut.

Energieffektivitetsklass B

HYGIEN 99,9 % Diskprogram med hög temperatur. Sköljningen vid 75° garanterar att 99,9 % av alla bakterier och mikroorganismer avlägsnas.

Arbetet som syftar till kontinuerlig förbättring har lett till skapandet av den andra generationens invertermotor 2.0, som ger en väldigt hög prestanda och hållbarhet över tiden, samt lägre energiförbrukning och ljudnivå.