STL5352C

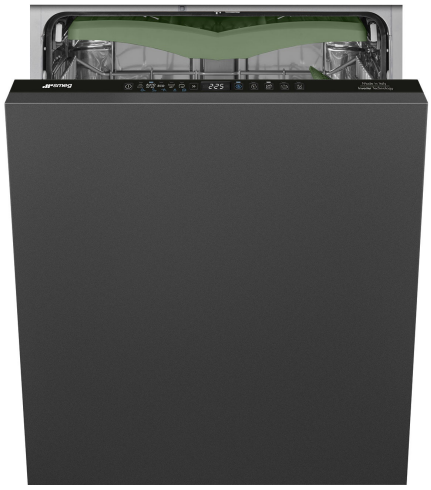

Семейство продуктов	Посудомоечная машина
Коммерческая ширина	60 см
Коммерческая высота	82 см
Установка	Полностью интегрированная встраиваемая
Мебельный фасад	Не поставляется
Количество корзин	3, Настраиваемая корзина, одинарная
Мотор	Инвертор 2.0
Международный артикул (EAN-код)	8017709356439

Программы

Количество программ	10+1	**Авто 45-65**	Да
Температура мойки	38, 45, 50, 55, 65, 70, 75 °C	**Смешанное**	Да
Замачивание	Да	**Тихий (-2 дБ)**	Да
Экспресс 27'	Да	**Интенсивная**	Да
Хрусталь	Да	**Программа самоочистки**	Да
Полная мойка за 60 минут	Да	**Гигиена 99,9%**	Да
Экономичный	Да		

Опции

Опция Опция "Ассистент сушки расширенный"	Да	**опция Половинная загрузка - 1/2 загрузки**	Да
Отсрочка включения	До 24 часов, с предварительной мойкой	**Специальные программы**	Да

Корзины

Цвет корзин	Серый	**Нижняя корзина**	С 2 складными полками
Цвет компонентов корзин	Серый	**Аксессуары для нижней корзины**	Мультизагрузка

Ручка	Пластиковая на верхней и нижней корзинах
Верхняя корзина	С фиксированными держателями
Верхняя корзина, регулируемая по высоте	На 3 горизонтальных уровня
Максимальный размер посуды, загружаемой в верхнюю корзину (см)	19,0 см
Нижняя корзина с системой мягких держателей	Да
Максимальный размер посуды, загружаемой в нижнюю корзину (см)	30,0 см
Цвет внутренних компонентов	Шалфей

Технические характеристики



Ширина изделия (мм)	598 мм
Глубина изделия (мм)	545 мм
Тип дисплея	Цифровой дисплей
Высота продукта	818 мм
Управление	Электронный
Дисплей	отсрочка старта, Индикация времени программы
Индикация программ	Символы
Индикатор отсутствия соли	Световая индикация
Индикатор отсутствия ополаскивателя	Световая индикация
Индикация окончания цикла	Акустический сигнал
Автоматическое выключение	Да
Система мойки	Орбитальная система мойки
Третий верхний разбрызгиватель	Одинарный
Смягчитель воды	Электронная регулировка
Сенсор чистоты воды	Да
Система защиты от протечек	Полная Защита от протечек
Водоснабжение	Одинарное; холодная/ горячая вода максимум 60°C - экономия энергии с горячей водой до 35%
Максимальная жесткость воды	100°fH;58°dH
Система сушки	Естественная конденсационная сушка с системой автоматического открывания дверцы "Ассистент сушки расширенный" в конце цикла
Защита от пара	Пластиковая
Материал чаши	Нержавеющая сталь
Фильтр	Нержавеющая сталь
Скрытый нагревательный элемент	Да
Петли	Самобалансировка, слайдерное крепление, Петли для Гибкого монтажа под кухни с разным цоколем
Минимальный и максимальный вес фасада	2 - 11 кг
Мин. и максимальная высота цоколя	50 - 215 mm
Регулируемые по высоте ножки	7 см, от 820 до 890 мм
Задняя крышка	Да
Глубина посудомоечной машины с открытой дверцой (мм)	1146 mm
Регулировка задних ножек с фронта	Да
Верхняя крышка	Пластиковая

Производительность / Энергопотребление - НОВЫЙ регламент

Класс энергоэффективности	C	**Продолжительность цикла**	4:10 h:min
Потребление энергии [на 100 циклов, тестовая программа Экономичная]	73 кВт/ч	**Излучение воздушного шума (фаза вращения)**	45 дБ(A) re 1пВт
		Класс эмиссии воздушного акустического шума	C
Загрузка, комплектов	13		
Потребление воды [за цикл]	12.0 litres	**Индекс энергоэффективности (EEI)**	43.8

Электрическое подключение

Номинальная мощность	1800 Вт	**Тип подключения**	Однофазное
Сила тока	10 A	**Длина электрического кабеля**	140 см
Напряжение	220-240 В		
Частота тока	50 Гц	**Тип электрической вилки**	Европейская вилка для переменного тока

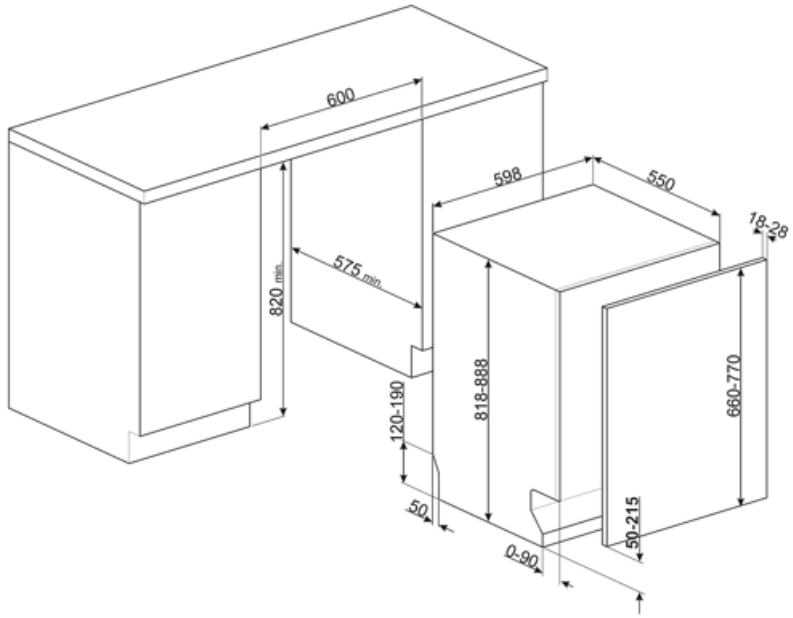

Совместимые Аксессуары



KIT82CN



KIT82CX



KIT82SPRAN



KIT82SPRMW



KIT82SPRX

KITFLEXI



KITGH

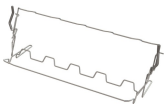

Держатели для бокалов.
Устанавливается в нижней корзине, но только при наличии складных держателей.

KITPL60B



Комплект цоколя белого цвета с регулируемой высотой и глубиной. Может устанавливаться на все полностью интегрированные модели и модели под столешницу с петлями с регулируемым центром вращения или петлями FlexiFit.

KITPL60N



Комплект цоколя черного цвета с регулируемой высотой и глубиной. Может устанавливаться на все полностью интегрированные модели и модели под столешницу с петлями с регулируемым центром вращения или петлями FlexiFit.

KITPL60X



Комплект цоколя нержавеющая сталь с регулируемой высотой и глубиной. Может устанавливаться на все полностью интегрированные модели и модели под столешницу с петлями с регулируемым центром вращения или петлями FlexiFit.

KITPLV2



Удлинительный шланг для посудомоечных и стиральных машин: длина 2 м.

Symbols glossary



Сенсор чистоты воды: специальный датчик измеряет чистоту воды во время автоматической программы и обеспечивает минимальное потребление воды и энергии.



Класс энергоэффективности C



Возможность отложить запуск желаемой программы на срок до 24 часов, чтобы запрограммировать работу посудомоечной машины в желаемое время.



Модели с новыми петлями можно устанавливать на кухнях с цоколем высотой всего 5 см. Благодаря этой новой конструкции петель мебельный фасад имеет скользящее движение снизу вверх, что позволяет избежать того, что фасад заденет цоколь.



Работа, направленная на постоянное совершенствование, позволила создать второе поколение инверторного двигателя 2.0, отличающееся большей эффективностью и долговечностью, что обеспечивает очень высокую производительность и более низкий уровень энергопотребления и шума.



Орбитальная система мойки равномерно распределяет воду по внутренней камере посудомоечной машины, точно направляя воду для обеспечения отличного качества мытья.



Стекло: программа «Стекло» подходит для мытья деликатной посуды, такой как бокалы и фарфор.



Цикл быстрой мойки для посуды средней степени загрязнения, таких как посуда и сковороды, даже с засохшими остатками пищи. Посуда моется и сушится за 60 минут.



Цикл очистки посудомоечной машины. Цикл следует начинать с пустой машиной, без посуды. Рекомендуется запускать программу каждые 2-3 месяца, используя специальные моющие средства для посудомоечных машин.



Позволяет включить дополнительные программы, если они выбраны вместе с любым циклом стирки. Выбрав нужный цикл стирки, нажмите кнопку.



Насадки против капель: некоторые модели посудомоечных машин оснащены специальными полимерными насадками против капель, которые улучшают процесс сушки посуды.



Коммерческая высота 82



Опция "Ассистент сушки расширенный", помимо экономии энергии, обеспечивает идеальную сушку посуды, автоматически открывая дверцу в конце цикла.



Половинная загрузка: опция половинной загрузки позволяет мыть с меньшей загрузкой, экономя электроэнергию, воду и время, без ограничений на размещение посуды.



Уровень шума: отличная изоляция и специальные устройства сводят шум к минимуму.



Авто 45° - 65°: автоматическая программа регулирует продолжительность цикла в зависимости от необходимости предварительной мойки и количества требуемых полосканий.



Экономичная: для обеспечения максимально экологичного подхода к очистке, эта программа использует небольшое количество воды и энергии



Смешанное (Mix): Программа подходит для различной посуды и повседневной мойки кастрюль и сковород без особого загрязнения.



Цикл мойки подходит для посуды средней степени загрязнения, даже с засохшими остатками. Обеспечивает максимальное снижение шума в процессе работы



Программа замачивания: обеспечивает ополаскивание для предотвращения высыхания грязи.

Быстрая 27 минут: программа быстрой мойки за 27 минут.

99.9% Программа мойки при высокой температуре. Ополаскивание при 75° C гарантирует удаление 99,9% микробов и бактерий, что делает его идеальным для дезинфекции.

Ультра ополаскивание: опция Ультра ополаскивание выполняет заключительное ополаскивание при высокой температуре 70°C, уничтожая практически все бактерии.

Указано максимальное количество комплектов посуды в посудомоечной машине.

Полная Защита от протечек: в дополнение к частичной Защите от протечек, присутствующей во всех посудомоечных машинах Smeg, некоторые модели имеют электронное устройство, прикрепленное к водозаборному шлангу, которое контролирует уровень воды в машине, обнаруживает утечки в шланге и немедленно отключает подачу воды, когда нужно.

Система Экономия воды (WaterSave) обеспечивает наилучшие результаты мойки при минимальном расходе воды в зависимости от модели посудомоечной машины.