STL66335LDE

Produktfamilie	Geschirrspüler
Komm. Breite	60 cm
Kommerzielle Bauhöhe	86 cm
Installation	Vollintegrierbar
Möbelfront	Nicht im Lieferumfang
Anzahl der Spülkörbe	3. Besteckebene FlexiDuo
EAN-Code	8017709258344

Programme

Anzahl der Programme	5+5 Quick Time	**Normal**	Ja
Spültemperaturen	38, 45, 50, 55, 65, 70 °C	**Ultraclean**	Ja
Vorspülen	Ja	**Eco Schnell**	Ja
Kurz 27 min.	Ja	**Schonend Schnell**	Ja
Glas	Ja	**Normal Schnell**	Ja
ECO	Ja	**Stark Schnell**	Ja

Optionen

Energiesparfunktion EnerSave	Ja	**FlexiTabs**	Ja
Option Zeitvorwahl	1-24 h	**Quick Time**	Ja
FlexiZone ½ Beladung	Ja		

Spülkörbe

Farbe der Geschirrkörbe	Grau	**Max. Tellerdurchmesser für Oberkorb**	18,0 cm
Farbe der Korbeinsätze	Grau	**Unterkorb**	Mit 2 klappbaren Tellerträgern
Korbgriffe	Kunststoff für Ober-/Unterkorb mit Edelstahleinlage	**Unterkorb mit Anti-Tropfeneinsätzen**	Ja
Oberkorb	Mit festen Tellerträgern		

Höhenverstellung Oberkorb	3 Ebenen
ExtraGlide Teleskop-Vollauszug	Ja
Max. Tellerdurchmesser für Unterkorb	35,0 cm
Farbe der inneren Komponenten	Blaue Anti-Tropfeneinsätze, Blaue Korbgriffe, Blaue Höhenregulierung des Oberkorbes, Blaue 3. Besteckebene FlexiDuo, Blaues Planet-Spülsystem
Besteckkorb	13 Maßgedecke

Technische Eigenschaften

Produktbreite	598 mm
Produkttiefe	550 mm
Display	LED (3 Digit)
Produkthöhe	858 mm
Bedienelemente	Elektronisch
Display-Anzeige	Zeitvorwahl, Programmdauer, Restzeitanzeige
Programmgrafik	Symbole
Anzeige Salzmangel	LED
Anzeige Klarspülmangel	LED
Anzeige Programmstatus	ActiveLight-Bodenlicht
Spülsystem	Planet-Spülsystem
3. Spülebene oben	Einzeln rotierend
Wasserenthärter	Elektronisch regelbar
Wasserschutzsystem	Total Aqua-Stop
Wasserzulauf	Kalt-/Heißwasser bis max. 60°C - Energieeinsparung mit Heißwasser von bis zu 35%
Max. Wasserhärte	100°fH;58°dH
Trocknungssystem	Natürliche Kondensationstrocknung EnerSave (autom. Türöffnung nach Programmende)
Wrasenschutz	Selbstklebende Schutzfolie
Material des Bottichs	Edelstahl
Material des Filters	Edelstahl
Integrierter Durchlauferhitzer	Ja
Türscharniersystem	Sliding FlexiFit
Mögliches Gewicht der Möbelfront min./max	2,5 - 10 kg
Min. und max. Sockelhöhe	50 - 215 mm
Für Hocheinbau geeignet	Ja
Regulierbare Stellfußhöhe	+70 mm (860 bis 930 mm)
Seitliche Dichtlippen (Nische)	Ja, mit Edelstahl-Zierblende an Bottichfront
Rückseitige Kunststoffabdeckung	Ja
Tiefe Geschirrspüler bei geöffneter Gerätetür (mm)	1168
Hinterer Stellfuß von vorne höhenregulierbar	Ja
Material der oberen Abdeckung	Kunststoff

Technische Daten / Energielabel - Reg. 2019 - bindend ab 1.3.2021

Energieeffizienzklasse	D
Energieverbrauch des eco-Programms pro 100 Betriebszyklen	81 KWh
Nennkapazität (ps)	13
Dauer des Programms	3:10 h:min
Luftschallemissionen	42 dB(A) re 1 pW
Luftschallemissionsklasse	B
Energieeffizienzindex (EEI)	48,4

Wasserverbrauch des eco-Programms pro Betriebszyklus	9,0 l

Elektrischer Anschluss

Netzstecker	(F;E) Schuko	**Frequenz**	50 Hz
Elektrische Gesamtanschlusswert	1800 W	**Anschlussart**	Einphasig
Absicherung	10 A	**Länge Netzkabel**	140 cm
Spannung	220-240 V		

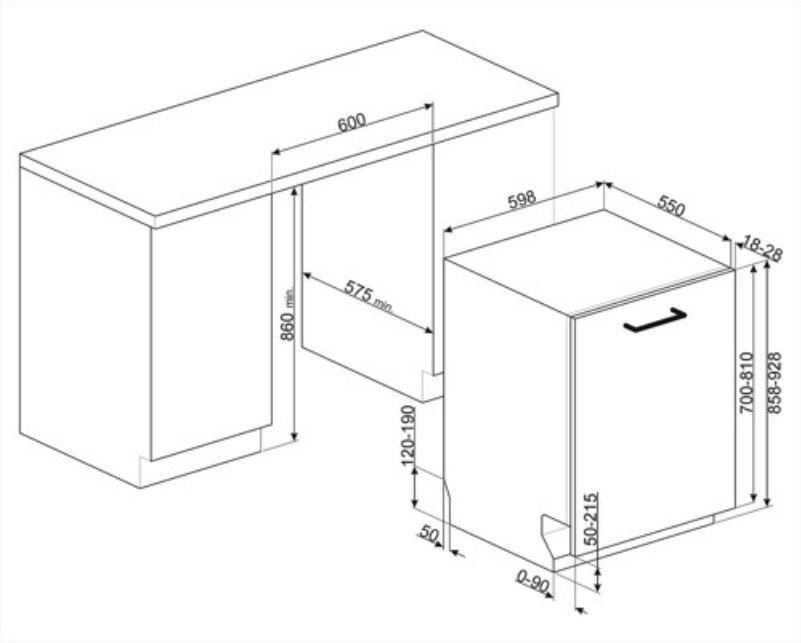

Kompatibel Zubehör

KITFLEXI

Kit verstärkte Türfedern für vollintegrierbare Modelle (H: 82 cm Modelle bis max. 15,0 kg, H:86 Modelle cm bis max. 13,5 kg Frontengewicht)

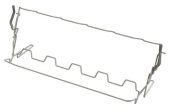

KITGH

Korbeinsatz für langstielige Wein-/Sektgläser, kompatibel für alle 60 cm Geschirrspüler mit 13-14 Maßgedecke

KITPL60B

Sockelblende für Unterbaugeschirrspüler, Weiß, Höhen- und tiefenverstellbar

KITPL60N

Sockelblende für Unterbaugeschirrspüler, Schwarz, Höhen- und tiefenverstellbar

KITPL60X

Sockelblende für Unterbaugeschirrspüler, Edelstahl, Höhen- und tiefenverstellbar

KITPLV2

Kit 2 m Schlauchverlängerung für Wasserzu-/Ablauf in 3/4" inkl. Verbindungszubehör, geeignet für Geschirrspüler, Waschautomaten und Vollwaschtrockner

Symbols glossary

Activelight-Bodenlicht ist eine LED-Leuchte, die bei Inbetriebnahme des Gerätes unterhalb der Gerätetür einen roten Punkt blinkend auf den Fußboden projiziert.

Verbessert das Trocknen des Geschirrs ohne Flecken zu hinterlassen.

A+++: Geräte mit diesem Symbol können den Energieverbrauch um bis zu 30 % gegenüber der Energieeffizienzklasse A senken.

Energieeffizienzklasse D

Das Gerät ist für eine Installation im Hocheinbau vorgerüstet.

Kommerzielle Bauhöhe 86 cm

Option Zeitvorwahl: das gewünschte Programm startet um bis zu 24 Std. zeitverzögert.

FlexiDuo: Mit dem 3. Besteckkorb FlexiDuo können Sie Besteck, kleine Tassen, Schöpfkellen oder andere umfangreiche Utensilien nach Belieben anordnen. Dieser besteht aus zwei separaten und beweglichen Modulen.

Die FlexiFit-Türscharniere ermöglichen es, die Möbelfront auf der Gerätetür fest oder gleitend zu montieren, so dass eine minimale Sockelhöhe ab 5 cm erreicht wird.

Flexitabs: Flexitabs passt den Waschzyklus so an, dass unabhängig von der Art des verwendeten Waschmittels die bestmöglichen Ergebnisse erzielt werden.

FlexiZone: bestens geeignet für eine ½ Beladung, um Energie, Wasser und Zeit zu sparen. Eine Einschränkungen bei der Platzierung des Geschirrs ist dabei nicht notwendig.

Das Teleskopschienen-System ExtraGlide lässt den Oberkorb noch leichter und angenehmer gleiten. Es vereinfacht die Handhabung auch bei voller Beladung und erleichtert das Be- und Entladen.

Hervorragende Isolierung und spezielle Komponenten reduzieren das Betriebsgeräusch auf ein Minimum.

Das Planet-Spülsystem ermöglicht eine vollständige Ausspülung des Geschirrs. Dank der erhöhten Rotation des unteren Sprüharms aus der Mitte heraus, wird jeder Bereich des Geschirrs erreicht und damit ein hervorragendes Spülergebnis erzielt.

Delicate Quick: Program Delicate Quick is suitable for quick washing of delicate dishes.

ECO: dieses normative Spülprogramm verbraucht nur eine geringe Menge an Frischwasser und Energie, um eine besonders umweltfreundliche Reinigung des Geschirrs zu ermöglichen.

Eco: dieses sparsame Spülprogramm verbraucht nur wenig Frischwasser und Energie, um eine besonders umweltfreundliche Reinigung des Geschirrs zu erreichen.

Normal Quick: Program Normal Quick is suitable for quick washing of mixed dishes, for everyday use.

Vorspülprogramm: dieses kurze Programm verhindert das Antrocknen von frischen Speiseresten auf dem Geschirr.

PRG STARK-SCHNELL

13 Maßgedecke: die Anzahl der im Geschirrspüler möglichen Gedecke.

Total Acqua-Stop: das sichere Wasserschutzsystem. Dank elektronischer Sicherheitsvorrichtung am Wasserzulaufschlauch, wird der Wasserstand in der Maschine stetig überwacht, Undichtigkeiten sicher erkannt und bei Bedarf die Wasserzufuhr unterbrochen.

WaterSave-System: sorgt für beste Spülergebnisse bei minimalem Wasserverbrauch.

Benefit (TT)

Active Light

Maximale Kontrolle dank eines Lichtsignals auf dem Boden, das anzeigt, wann der Geschirrspüler läuft und wann der Spülgang abgeschlossen ist.

FlexiDuo

Der flexible dritte Korb bietet zusätzlichen Platz, passt sich der Beladung an und nimmt verschiedenste Geschirrarten auf – für optimale Organisation und eine effiziente Nutzung des Innenraums.

Planetarium Waschsystem

Patentierte SMEG-Technologie für perfekte Reinigung: Die innovative Bewegung des Sprüharms sorgt für eine vollständige und tiefenwirksame Abdeckung im gesamten Innenraum – für strahlend sauberes Geschirr bis in jede Ecke.

Flexifit-Scharniersystem

Sanft laufende Tür – perfekt integriert: Die leichtgängige Mechanik sorgt für ein harmonisches Öffnen und Schließen und fügt sich nahtlos in das Küchendesign ein.

Extra Glide Teleskopführungen

Sanft und stabil be- und entladen: Für mehr Komfort und Sicherheit beim Ein- und Ausräumen Ihres Geschirrspülers.