STL67120

82 cm

Product Family	Dishwashers
Commercial width	60 cm
Commercial height	82 cm
Installation	Totalmente-integrado embutido
N° cestos	2
EAN code	8017709289225

Programas

ECO 50° | 65° | 70° | 65° ½

N. of programmes	5
Washing temperatures	45, 50, 65, 70 °C
Soak	Yes
Rapido 27'	No
Vidro	No
Expresso completo - 60 minutos	No
Express 50°	No
ECO	Yes
Sensor automático 45-65	No
Normal	No
Mistura	Sim
Silencioso (-2 dB)	No
Ultralimpo	No
Intenso	Sim
Autolimpeza	No
Esterilizar	No
1/2 load	Yes
Express 60°	No
Delicate	No
Daily	No
Extreme Wash	No
Normal USA	No
Ultra Rapid	No
ECO Quick	No
Delicate and Quick	No
Daily Quick	No
Normal Quick	No
Auto 40-50	No
Auto 40-60	No
Auto 60	No
Auto 60-70	No
Auto Delicate	No
Auto Super Wash	No
Strong and fast	No
Super	No
Universal	No
Regular	No
Intensive 65°	No
Intensive 70°	No
Intensive 65° 1/2 load	No
Plate rack/warmer	No
Normative Australia	No
Rinse	No
Light and quick	No
Normal ECO	No
Super Quick	No
Short	No
Strong	No
Special Bio	No

Options

Enersave option	No
Delay timer option	3-6-9 hours
Extra dry option	Yes
1/2 load FlexiZone option	No
Options for tabs FlexiTabs	No
Professional option	No
Opção Lavagem rápida	No
Sanitizing option Hyclean	No
Opção de programas especiais	No

Baskets

Basket colour	Grey
Basket components colour	Grey
Handle	Em plástico apenas no cesto superior
Upper Basket	With central fixed racks
Height adjustment of the upper basket	On two levels, by extraction
Upper basket with EasyGlide System	No
Sliding Guides Extra Glide	No
Largest loadable dish in upper basket	25,0 cm
Lower Basket	With fixed racks
Lower basket with anti-drip inserts	Yes
Largest loadable dish in lower basket	30,0 cm
Colour Inner Components	Blue
Cutlery basket	13 place settings sliding

Technical Features

Largura do produto (mm)	598 mm
Profundidade do produto (mm)	545 mm
Altura do produto (mm)	818 mm
Watersave system	No
Controls	Electronic
Display	No
Gráfico dos programas	Símbolos
On/off indicator	Yes
Salt light indicator	Light
Rinse aid indicator	Light
Progress indicator	No
End of cycle indicator	Acoustic signal
Washing system	Standard
Third spray arm	Single
Water softener	With electronic setting
Max water hardness	100°fH;58°dH
Drying system	Natural condenser drying
Steam protection	In plastic
Child safety system (door lock)	No
Internal light	No
Push-pull opening system without handle	No
Tub material	Stainless steel
Filter	Stainless steel
Concealed heating element	Yes
Hinges	Self balancing, Sliding, FLEXIFIT
Peso mínimo e máximo do painel frontal	2 - 11 kg
Altura mínima e máxima do plinto	50 - 215 mm

Turbidity sensor Aquatest	No	**Can be installed in-column**	No
Flood protection system	Single Acquastop	**Adjustable feet**	7cm, from 820 to 890 mm
Water supply	Single; cold/hot water max. 60°C - energysave with hot water up to 35%	**Adjustable door**	No
		profundidade da máquina de lavar louça com porta aberta (mm)	1168
		Back feet adjustable from front	Yes
		Tampo superior	Tampo superior em plástico

Etiqueta de Desempenho / Energia - Reg. 2019

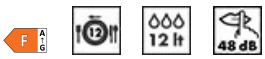

Classe de eficiência energética	F	**Duração do programa**	3:15 h:min
Consumo de energia [por 100 ciclos, com base no programa eco]	101 KWh	**Emissões de ruído acústico aerotransportado**	48 dB(A) re 1 pW
Capacidade nominal (ps)	12	**Classe de emissão de ruído acústico aerotransportado**	C
Consumo de água [por ciclo]	12,0 litres	**Índice de eficiência energética (IEE)**	61,2

Electrical Connection

Plug	(F;E) Schuko	**Frequency (Hz)**	50 Hz
Connected power	1800 W	**Type of connection**	Single-phase
Current	10 A	**Power supply cable length**	140 cm
Voltage	220-240 V		

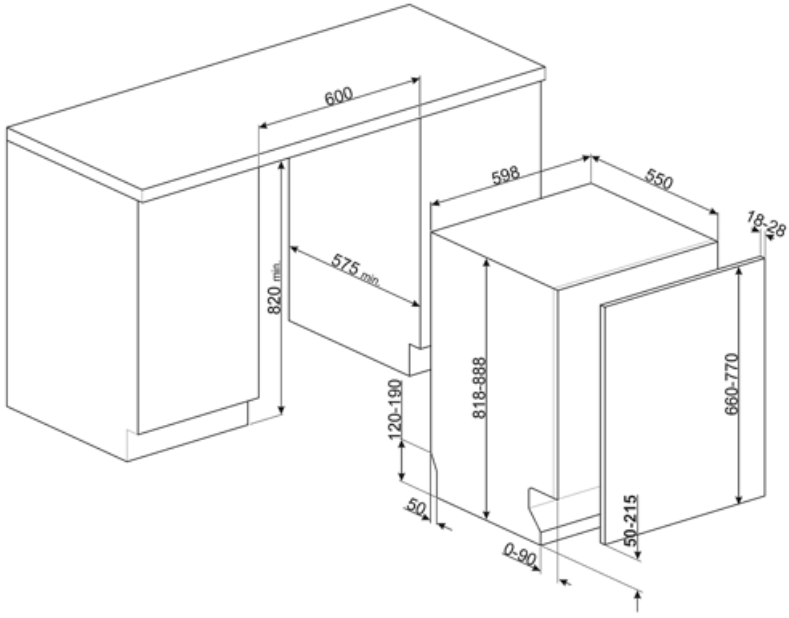

Compatible Accessories

KITFLEXI

Kit for 60cm dishwashers with FlexiFit hinges for door panel weight >11 kg (max 15 kg 82 cm and 13,5 kg 86 cm)

KITPL60N

Toekick Kit na cor preta com altura e profundidade ajustáveis. Pode ser instalado em todos os modelos totalmente integrados e sob bancada com dobradiças flexíveis ou de fulcro variável.

KITPLV2

Extensão do kit para máquina lava-louça e máquina de lavar: comprimento mt. 2

KITPL60B

Kit Toekick na cor branca com altura e profundidade ajustáveis. Pode ser instalado em todos os modelos totalmente integrados e sob bancada com dobradiças flexíveis ou de fulcro variável.

KITPL60X

Kit Toekick em Aço Inoxidável com altura e profundidade ajustáveis. Pode ser montado em todos os modelos totalmente integrados e sob bancada com fulcro variável ou dobradiças flexíveis.

Symbols glossary

Aquastop: Algumas máquinas lava-louças Smeg estão equipadas com um sensor Aquastop: boia simples na parte inferior, que é necessária para evitar um vazamento acidental de água dentro do aparelho.

A+: A classe de eficiência energética A+ ajuda a economizar até 10% de energia em comparação com a classe A. O desempenho máximo com consumo mínimo é garantido.

Temporizador de atraso: O temporizador de atraso pode adiar o início do programa por até 24 horas.

Nível de ruído: O excelente isolamento e os dispositivos especiais mantêm o ruído ao mínimo.

Eco: Eco, este programa de lavagem económica utiliza uma baixa quantidade de água e energia para proporcionar a opção de limpeza mais ecológica.

Programa de imersão: O programa de imersão fornece um enxágue para evitar que a sujeira seque.

Ultralimpo: A opção Ultralimpo realiza um enxágue final a uma temperatura elevada de 70° C eliminando praticamente todas as bactérias.

O sistema Economia de água garante os melhores resultados de lavagem com um consumo mínimo de água, dependendo do modelo da máquina lava-louça.

Anti-gotejamento: Alguns modelos de máquinas lava-louças são equipados com bicos de polímero especiais anti-gotejamento, que melhoram o processo de secagem.

COMM_HEIGHT_82_72dpi

Modelos com novas dobradiças Flexi Fit podem ser instalados em cozinhas com um plinto de apenas 5cms. Com este novo design de dobradiça, o painel tem um movimento deslizante da parte inferior para a parte superior, evitando qualquer possível interferência do painel com o plinto.

1/2 carga: Este programa é projetado para lavar pratos não muito sujos com carga parcial da máquina lava-louça.

Programa normal: O programa normal é adequado para graus normais de sujidade para uso diário.

Classe de eficiência energética F

Os símbolos mostram o número de configurações da placa da máquina lava-louça.

...

Benefit (TT)

Flexifit hinge system

Smooth-running door for optimal integration into the kitchen deisgn

The height of the plinth can vary from 5 cm to 21.5 cm, allowing it to fit perfectly into the cabinet.
Thanks to this solution, the dishwasher blends harmoniously into its surroundings, with the door and plinth perfectly aligned with the other kitchen furniture.