STL7224L

82 cm

Familia	Lavavajillas
Ancho comercial	60 cm
Altura comercial	82 cm
Instalación	Integración total
Panel de cocina (puerta)	No incluido
Nº Cestos	2
Motor	Monofase
Código EAN	8017709232375

Programas

Número de programas	5+5 programa rápido	**Sensor automático 45-65**	Sí
Temperaturas de lavado	38, 45, 50, 55, 65, 70 °C	**Ultraclean**	Sí
Remojo	Sí	**ECO rápido**	Sí
Rápido 27'	Sí	**Delicado y rápido**	Sí
Cristal	Sí	**Normal rápido**	Sí
Eco	Sí	**Fuerte y rápido**	Sí

Opciones

Opción de ahorro energético EnerSave	Sí	**Opción pastillas FlexiTabs**	Sí
Opción de inicio retardado	Hasta 24 horas, con remojo automático	**Opción Tiempo Rápido**	Sí
Opción 1/2 carga distribuida FlexiZone	Sí		

Cestos

Color cestos	Gris	**Dimensiones máximas plato cargable en cesto superior**	23,5 cm
Color componentes cestos	Gris	**Cesto inferior**	Con 4 rejillas plegables

Tirador	En plástico con insertos de acero inoxidable en cesto superior e inferior
Cesto superior	con inserciones fijas
Regulación en altura del cesto superior	En tres niveles
Cesta superior con sistema Easy Glide	Sí
Cesto inferior con insertos rompegotas	Sí
Dimensiones máximas plato cargable en cesto inferior	30,0 cm
Color componentes internos	Insertos anti-goteo azul, Tirador en azul, Pieza azul para regular en 3 niveles el cesto superior, Planetarium azul
Cesto portacubiertos	13 cubiertas sistema traslante

Características técnicas

Ancho del producto (mm)	598 mm
Profundidad del producto (mm)	545 mm
Tipo de pantalla	Display LED (3 dígitos)
Altura del producto (mm)	818 mm
Mandos	Electrónicos
Pantalla	programación de inicio retardado, Indicador duración programa, Indicador tiempo residual
Gráficos programas	Símbolos
Indicador sal	Testigo
Indicador abrillantador	Testigo
Indicador de fin de ciclo	Luz a pavimento, ActiveLight
Sistema de lavado	Sistema planetario
Tercer aspersor superior	Individual
Descalcificador	Con ajuste electrónico
Sensor de turbidez Aquatest	Sí
Sistema de protección anti-fugas de agua	Acquastop total
Alimentación agua	Singular; agua fría/caliente hasta a 60°C - ahorro energético con agua caliente hasta el 35%
Máxima dureza del agua	100°fH;58°dH
Sistema de secado	Secado por condensación natural, con sistema EnergySave de apertura automática de la puerta al final del ciclo.
Protección vapor	De plástico
Material de la cuba	Acero inoxidable
Filtro	Acero inoxidable
Resistencia oculta	Sí
Bisagras	Bisagra deslizante FLEXIFIT
Min. y max. peso del panel frontal	2,5 - 11 kg
Min. and max plinth height	50 - 215 mm
Pies regulables	7 cm, de 820 a 890 mm
Nivel de insonorización	Encimera
Additional gaskets	Yes, with stainless steel plate
Profundidad lavavajillas con puerta abierta (mm)	1168 mm
Pie posterior regulable frontalmente	Sí
Cubierta superior	De plástico

Conexión eléctrica

Potencia instalada	1800 W
Corriente	10 A
Tensión	220-240 V
Frecuencia (Hz)	50 Hz
Tipo de conexión	Monofásico
Longitud del cable de alimentación	140 cm
Enchufe	Schuko (F;E)

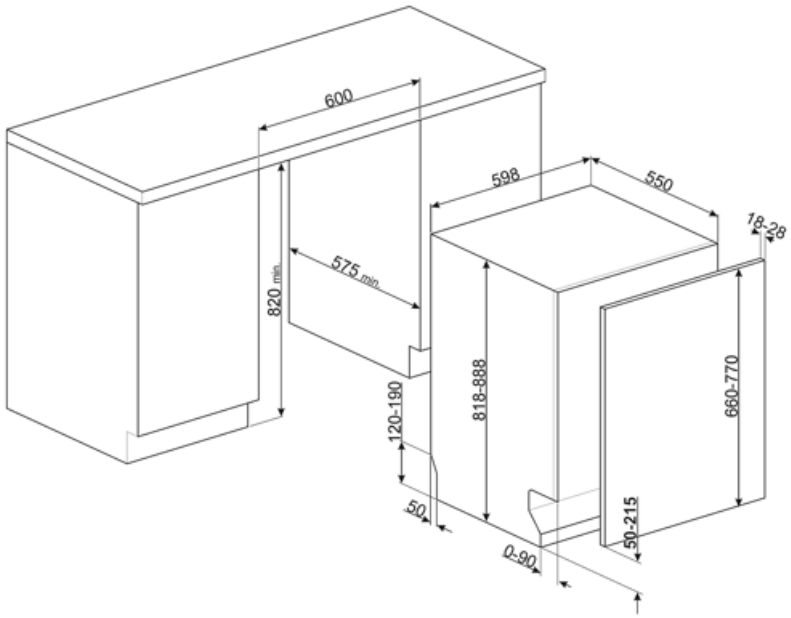
600
598
550
18-28
575 min
820 min
818-888
660-770
120-190
50
50-215
0-90

Accesorios Compatible

KITFLEXI

KITPL60B

Kit Toekick en color Blanco con altura y profundidad ajustables. Puede instalarse sobre todos los modelos totalmente integrados y bajo banco con bisagras de fulcro variable o flexifit.

KITPL60X

Kit Toekick de acero inoxidable con altura y profundidad ajustables. Puede montarse sobre todos los modelos totalmente integrados y bajo banco con bisagras de fulcro variable o flexifit.

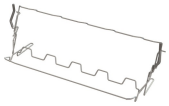

KITGH

Kit portavasos. Debe instalarse en la primera cesta, pero sólo si hay rejillas plegables

KITPL60N

Kit Toekick en color Negro con altura y profundidad ajustables. Puede instalarse sobre todos los modelos totalmente integrados y bajo banco con bisagras de fulcro variable o flexifit.

KITPLV2

Kit de extensión para lavavajillas y lavadoras: longitud 2 m.

Symbols glossary

Luz activa: la luz activa es un dispositivo que, al proyectar un haz de luz roja en el piso mientras el lavavajillas está en funcionamiento, le permite comprender instantáneamente que el lavado está activo, sin tener que abrir la máquina. Cuando termine, la luz se apaga automáticamente.

A +++: los dispositivos Smeg permiten un considerable ahorro de energía en Clase A, A +, A ++ y A +++, para reducir el consumo mientras se mantiene la máxima eficiencia y garantizar el respeto por el medio ambiente.

82 cm high

EasyGlide: el sistema EasyGlide, presente en la cesta superior, mejora el deslizamiento, facilitando las operaciones de extracción.

Flexi Tabs: ideal para detergentes multifunción, la opción Flexi Tabs le permite optimizar el lavado del lavavajillas aprovechando al máximo las propiedades de las tabletas combinadas.

El nivel de rumirosidad se obtiene gracias a un excelente aislamiento y dispositivos especiales, diseñados específicamente para amortiguar el sonido generado durante el funcionamiento del lavavajillas. En la gama hay modelos con varios niveles de rumorosidad.

Auto 45 ° - 65 °: el programa Auto 45 ° -65 ° está diseñado para vajillas con suciedad normal. Gracias a la acción automática del sensor Aquatest, optimiza los principales parámetros de lavado, como el tiempo, la temperatura y la carga de agua.

Eco: el programa Eco es adecuado para lavar platos normalmente sucios. El uso del programa Eco garantiza el mejor rendimiento en términos de eficiencia energética .

Aquatest: el sensor Aquatest, presente en la mayoría de los lavavajillas Smeg, es un sensor electrónico que mide el grado de transparencia del agua al final de la fase de remojo inicial. En función de los valores medidos, el sensor establece el programa más adecuado, obteniendo así mejores resultados de lavado con el uso de la cantidad mínima de agua.

Insertos rompe-gotas: algunos modelos de lavavajillas están equipados con insertos de rotura para la cesta inferior, útiles para mejorar el secado de los platos sin dejar halos.

Delay Timer: con la opción Delay Timer, es posible posponer el inicio del programa deseado hasta 24 h para programar el funcionamiento del lavavajillas en el intervalo de tiempo deseado (por ejemplo, la noche). Cuando la puerta está cerrada, el lavavajillas realizará un prelavado, después de lo cual el conjunto de "programación realizada" comenzará a funcionar.

Sistema FlexiFit: el nuevo sistema FlexiFit en bisagras de punto de apoyo variable permite que la puerta se abra deslizándose, lo que permite una mayor flexibilidad para elegir el tipo de cocina, en particular la altura del zócalo, que puede ser de 5 a 21.5 cm de alto .

FlexiZone ½: la opción FlexiZone ½ es adecuada para lavar incluso algunos platos, distribuidos en ambas cestas. Además, ahorra energía, agua y tiempo con total flexibilidad de carga.

Sistema de lavado Planetario: el nuevo sistema de lavado Planetario garantiza una cobertura completa del tanque, gracias a la doble rotación simultánea del pulverizador que distribuye el agua de forma capilar, para lavar los platos a la perfección.

Delicado-Rápido: el programa Delicado-Rápido reduce la duración del ciclo Delicado, adecuado para platos delicados normalmente o ligeramente sucios.

Eco-Veloz: el programa Eco-Veloz reduce la duración del ciclo Eco, adecuado para platos delicados normalmente sucios.

Normal-Rápido: el programa Normal es adecuado para vajillas y ollas mixtas de uso diario, sin incrustaciones particulares. El programa Normal-Rápido reduce la duración del lavado.

Fuerte y rápido: el programa Fuerte-Rápido es adecuado para sartenes y platos normalmente sucios sin residuos secos, que no requieren un lavado completo.

Acquastop Total: el dispositivo Acquastop Total excluye la posibilidad de inundación por medio de un microinterruptor colocado debajo del tanque que bloquea instantáneamente la entrada de agua en la máquina. Una seguridad adicional está garantizada por una válvula colocada en el tubo de carga que detecta cualquier fuga.

Remojo: El programa de remojo está diseñado para el prelavado en frío de ollas y sartenes, esperando un lavado adicional y más completo.

13 cubiertos: la gama Smeg incluye lavavajillas con 7, 10, 12, 13 y 14 cubiertos según el modelo.

Watersave: es un sistema de gestión del agua que, garantizando los mejores resultados de lavado y el menor consumo de energía, le permite lavar una carga completa con solo 8,5 litros de agua.