STL7322AL

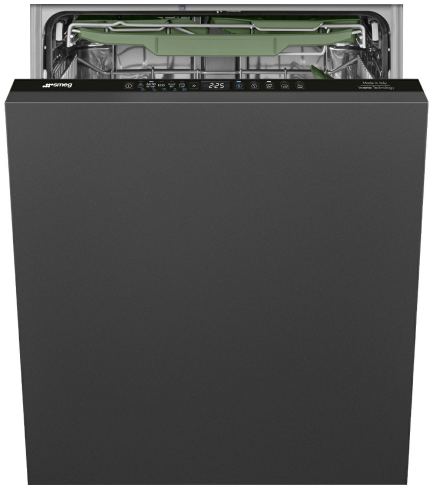

Rodzina produktów	Zmywarka
Szerokość	60 cm
Wysokość handlowa	82 cm
Instalacja	Do zabudowy
Panel kuchenny	Brak
Liczba koszy	3, FlexiDuo z prowadnicami EasyGlide
Silnik	Inverter 2.0
Kod EAN	8017709357399

Programy

Liczba programów	10+1	**Auto 45-65**	Tak
Temperatura zmywania	38, 45, 50, 55, 65, 70, 75 °C	**Mix**	Tak
Namaczanie	Tak	**Cichy (-2 dB)**	Tak
Ekspres 27'	Tak	**Intensywny**	Tak
Kryształ	Tak	**Automatyczne czyszczenie**	Tak
Ekspres 60'	Tak		
ECO	Tak	**Sterylizacja**	
		Hygiene 99,9%	Tak

Opcje

Opcja Dry Assist+	Tak	**FlexiZone - 1/2 załadunku**	Tak
Funkcja opóźnionego startu	Do 24 godzin	**Opcja programów specjalnych**	Tak

Kosze

Kolor koszy	Szary	**Dolny kosz**	Z 2 składanymi stelażami
Kolor elementów koszy	Szary	**Wyposażenie dolnego kosza**	MultiLoad

Uchwyt	Kosz dolny i górny wykonany z tworzywa sztucznego
Górny kosz	Z 1 składanym stelażem
Regulacja wysokości górnego kosza	3 poziomy
Rozmiar największego naczynia w koszu górnym	19,0 cm
Dolny kosz ze specjalnymi wkładkami, optymalizującymi proces suszenia	Tak
Rozmiar największego naczynia w koszu dolnym	30,0 cm
Kolor wewnętrznych elementów	Sage Leaf

Specyfikacja techniczna



Szerokość (mm)	598 mm
Głębokość (mm)	545 mm
Rodzaj wyświetlacza	Wyświetlacz LED (3 cyfry)
Wysokość produktu (mm)	818 mm
Sterowanie	Elektroniczne
Wyświetlacz	Opóźnienie startu, Wskaźnik czasu trwania cyklu, Wskaźnik czasu pozostałego do zakończenia cyklu
Grafika programów	Symbole
Przycisk Włącz/Wyłącz	Tak
Wskaźnik braku soli	Lampka
Wskaźnik braku nabłyszczacza	Lampka
Wskaźnik zakończenia cyklu	ActiveLight - wskazanie pracy urządzenia na podłodze
Auto switch-off	Tak
System zmywania	Planetarny
Trzecie górne ramie spryskujące	Pojedyncze
Zmiękczacz wody	Z elektronicznym sterowaniem
Aquatest - czujnik zabrudzenia wody	Tak
Zabezpieczenie przed zalaniem	Aquastop - pełne zabezpieczenie
Podłączenie wody	Pojedyncze; Możliwość podłączenia ciepłej wody (max 60°C) - oszczędność energii elektrycznej do 35%
Max. twardość wody	100°fH;58°dH
System suszenia	Naturalne suszenie kondensacyjne, z systemem automatycznego otwierania drzwi Dry Assist + na koniec cyklu
Zabezpieczenie przed parą	Z tworzywa sztucznego
Materiał zbiornika	Stal nierdzewna
Filtr	Stal nierdzewna
Ukryty element grzewczy	Tak
Zawiasy	Zawiasy samopoziomujące, ślizgowe, FlexiFit
Min. i max. ciężar frontu	2,5 - 11 kg
Min. i max. wysokość cokołu	50 - 215 mm
Możliwość montażu w kolumnie	Tak
Regulowane nóżki	7 cm, od 820 do 890 mm
Additional gaskets	Yes, with stainless steel plate
Tylna obudowa	Tak
Głębokość zmywarki z otwartymi drzwiami (mm)	1146 mm
Regulacja tylnych nóżek od frontu	Tak
Górna pokrywa	Z tworzywa sztucznego

Wydajność / Nowa Etykieta Energetyczna



Klasa efektywności energetycznej	A
Czas trwania cyklu	4:35 h:min

Zużycie energii (na 100 cykli, program Eco)	53 kWh
Pojemność znamionowa (ps)	13
Zużycie wody (na cykl)	10.5 litres
Poziom emitowanego hałasu akustycznego	42 dB(A) re 1 pW
Klasa emisji hałasu akustycznego	B
Indeks wydajności energetycznej (EEI)	31.8

Podłączenie elektryczne

Moc	1800 W
Natężenie prądu (A)	10 A
Napięcie	220-240 V
Częstotliwość (Hz)	50 Hz
Typ połączenia	1 fazowy
Długość przewodu zasilającego (cm)	140 cm
Wtyczka	(F;E) Schuko

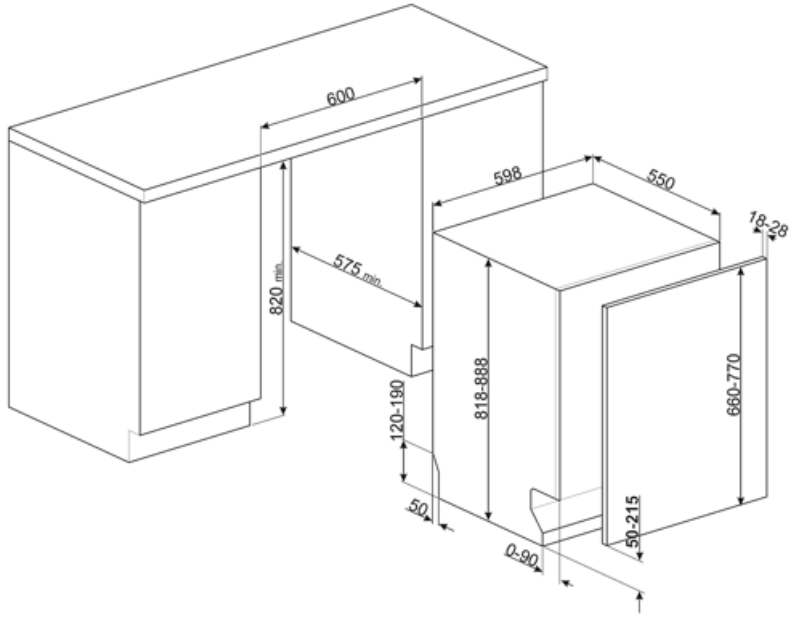

Kompatybilne Akcesoria



KIT82CN



KIT82CX



KIT82SPRAN



KIT82SPRMW



KIT82SPRX

KITFLEXI



Kit for 60cm dishwashers with FlexiFit hinges for door panel weight >11 kg (max 15 kg 82 cm and 13,5 kg 86 cm)

KITGH

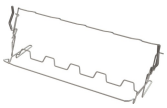

Zestaw składanych uchwytów do szkła, do zmywarek 60 cm. Do montażu na górnym koszu.

KITPL60B



Zestaw odbojników w kolorze białym z regulacją wysokości i głębokości. Może być instalowany na wszystkich modelach w pełni zintegrowanych i podblatowych z zawiasami o zmiennej wysokości lub FlexiFit.

KITPL60N



Zestaw odbojników w kolorze czarnym z regulacją wysokości i głębokości. Może być instalowany na wszystkich modelach w pełni zintegrowanych i podblatowych z zawiasami o zmiennej wysokości lub FlexiFit.

KITPL60X



Zestaw odbojników ze stali nierdzewnej z regulacją wysokości i głębokości. Może być instalowany na wszystkich modelach w pełni zintegrowanych i podblatowych z zawiasami o zmiennej wysokości lub FlexiFit.

KITPLV2



Zestaw przedłużający do zmywarek i pralek: długość 2 m

Słowniczek oznaczeń



Active light to ledowe światło umieszczone pod zmywarką, dzięki któremu na podłodze widoczna jest czerwona plamka sygnalizująca trwający cykl zmywania.



Aby poprawić suszenie naczyń bez pozostawiania zacieków.



Wysokość 82 cm



FlexiDuo: Koszyk FlexiDuo pozwala na optymalny załadunek sztućców oraz małych filiżanek. Koszyk składa się z dwóch ruchomych modułów.



Flexizone: System pozwala na umycie niewielkiej ilości naczyń, oszczędzając przy tym zużycie energii, wody oraz redukując czas pracy urządzenia.



System planetarnego zmywania



Program Kieliszki dedykowany jest do delikatnych naczyń takich jak kieliszki czy porcelana.



Normalny: Program normalny jest odpowiedni do codziennego użytku.



Szybki 27 min: Program, który trwa 27 min i jest odpowiedni do lekkich zabrudzeń.



Ustawienie nr 13



System WaterSave zapewnia najlepsze rezultaty zmywania przy minimalnej ilości zużywanej wody, w zależności od modelu zmywarki.



Cykl czyszczenia zmywarki. Cykl należy rozpocząć przy pustym urządzeniu, bez naczyń. Zaleca się uruchamianie programu co 2-3 miesiące, przy użyciu specjalnych środków do mycia naczyń.



Aquatest mierzy czystość wody podczas programu automatycznego i automatycznie zapewnia minimalne zużycie wody i energii.



Instalacja w kolumnie



Opóźniony start: Opcja umożliwiająca przesunięcie rozpoczęcia żądanego programu o maksymalnie 24 godziny, aby zaprogramować zmywarkę na pracę w żądanym czasie.



Zawiasy FlexiFit: Modele z zawiasami FlexiFit można montować w kuchniach z cokołem zaledwie 5 cm.



Poziom hałasu



Program prania



Eco: ten ekonomiczny program prania wykorzystuje małą ilość wody i energii, aby zapewnić najbardziej przyjazną dla środowiska opcję czyszczenia.



Namaczanie: Specjalna funkcja namaczania naczyń i sztućców w zimnej wodzie.



Ultra czysty: Opcja Ultra czysty zapewnia finalne płukanie w temperaturze 70°C, co pozwala na wyeliminowanie wszystkich bakterii.



Większość modeli zmywarek jest wyposażonych w system Total Aquastop, który pozwala uniknąć zalania mieszkania w przypadku nieszczelności urządzenia. Zmywarka posiada czujnik poziomu wody, który blokuje dopływ wody do urządzenia w przypadku nieszczelności.



Szybki cykl zmywania normalnie zabrudzonych naczyń i patelni, nawet z zaschniętymi resztkami. Naczynia są myte i suszone w ciągu 60 minut.



SILENT: Cykl zmywania odpowiedni dla normalnie zabrudzonych naczyń, nawet z zaschniętymi resztkami. Zapewnia maksymalną redukcję hałasu i dlatego jest idealny, jeśli chcesz go uruchomić w nocy.

Umożliwia włączenie dodatkowych programów po wybraniu ich razem z dowolnym cyklem prania.

Klasa efektywności energetycznej A

Prace mające na celu ciągłe doskonalenie pozwoliły na stworzenie drugiej generacji silnika Inverter 2.0, charakteryzującego się większą wydajnością i trwałością w czasie, co pozwala na uzyskanie bardzo wysokiej wydajności oraz niższego zużycia energii i poziomu hałasu.

8,3 /10

Opcja Dry Assist +, oprócz oszczędności energii, zapewnia idealne wysuszenie naczyń poprzez automatyczne otwarcie drzwi po zakończeniu cyklu zmywania.

Higiena 99,9%: Program mycia w wysokiej temperaturze. Płukanie w 75°C gwarantuje usunięcie 99,9% zarazków i bakterii.

8,2 /10